SCIENCEPROBLEMS.RU

ISSN 2414-5912

НАУЧНЫЕ ИССЛЕДОВАНИЯ

ДЕКАБРЬ 2015 № 1 (1)

I Международная научно-практическая конференция

"Научные исследования: ключевые проблемы III тысячелетия"

Москва

30 декабря 2015 года

НАУЧНО-ТЕОРЕТИЧЕСКИЙ ЖУРНАЛ «НАУЧНЫЕ ИССЛЕДОВАНИЯ» № 1(1) 2015

ISSN 2414-5912

Научные исследования

2015. № 1

I Международная научно-практическая конференция «Научные исследования: ключевые проблемы III тысячелетия»

Москва
2015

ISSN 2414-5912

УДК 08
ББК 94.3
С 56

Научные исследования

2015. № 1

Научно-практический журнал «Научные исследования» подготовлен по материалам I Международной научно-практической конференции «Научные исследования: ключевые проблемы III тысячелетия»

ГЛАВНЫЙ РЕДАКТОР: Вальцев С.В.

Зам. главного редактора: Котлова А.С.

РЕДАКЦИОННЫЙ СОВЕТ:

Абдуллаев К.Н. (д-р филос. по экон., Азербайджанская Республика), *Алиева В.Р.* (канд. филос. наук, Узбекистан), *Аликулов С.Р.* (д-р техн. наук, Узбекистан), *Ананьева Е.П.* (канд. филос. наук, Украина), *Асатурова А.В.* (канд. мед. наук, Россия), *Аскарходжаев Н.А.* (канд. биол. наук, Узбекистан), *Байтасов Р.Р.* (канд. с.-х. наук, Белоруссия), *Бакико И.В.* (канд. наук по физ. воспитанию и спорту, Украина), *Бахор Т.А.* (канд. филол. наук, Россия), *Блейх Н.О.* (д-р ист. наук, канд. пед. наук, Россия), *Богомолов А.В.* (канд. техн. наук, Россия), *Гавриленкова И.В.* (канд. пед. наук, Россия), *Гарагонич В.В.* (д-р ист. наук, Украина), *Глущенко А.Г.* (д-р физ.-мат. наук, Россия), *Гринченко В.А.* (канд. техн. наук, Россия), *Губарева Т.И.* (канд. юрид. наук, Россия), *Гутникова А.В.* (канд. филол. наук, Украина), *Демчук Н.И.* (канд. экон. наук, Украина), *Дивненко О.В.* (канд. пед. наук, Россия), *Доленко Г.Н.* (д-р хим. наук, Россия), *Жамулдинов В.Н.* (канд. юрид. наук, Россия), *Ильинских Н.Н.* (д-р биол. наук, Россия), *Кайракбаев А.К.* (канд. физ.-мат. наук, Казахстан), *Кобланов Ж.Т.* (канд. филол. наук, Казахстан), *Ковалёв М.Н.* (канд. экон. наук, Белоруссия), *Кравцова Т.М.* (канд. психол. наук, Казахстан), *Кузьмин С.Б.* (д-р геогр. наук, Россия), *Курманбаева М.С.* (д-р биол. наук, Казахстан), *Курпаяниди К.И.* (канд. экон. наук, Узбекистан), *Маслов Д.В.* (канд. экон. наук, Россия), *Матвеева М.В.* (канд. пед. наук, Россия), *Мацаренко Т.Н.* (канд. пед. наук, Россия), *Мейманов Б.К.* (д-р экон. наук, Кыргызская Республика), *Назаров Р.Р.* (канд. филос. наук, Узбекистан), *Овчинников Ю.Д.* (канд. техн. наук, Россия), *Петров В.О.* (д-р искусствоведения, Россия), *Розыходжаева Г.А.* (д-р мед. наук, Узбекистан), *Саньков П.Н.* (канд. техн. наук, Украина), *Селитреникова Т.А.* (канд. пед. наук, Россия), *Сибирцев В.А.* (д-р экон. наук, Россия), *Скрипко Т.А.* (канд. экон. наук, Украина), *Сопов А.В.* (д-р ист. наук, Россия), *Стрекалов В.Н.* (д-р физ.-мат. наук, Россия), *Субачев Ю.В.* (канд. техн. наук, Россия), *Сулейманов С.Ф.* (канд. мед. наук, Узбекистан), *Упоров И.В.* (канд. юрид. наук, д-р ист. наук, Россия), *Федоськина Л.А.* (канд. экон. наук, Россия), *Цуцулян С.В.* (канд. экон. наук, Россия), *Чиладзе Г.Б.* (д-р юрид. наук, Грузия), *Шамшина И.Г.* (канд. пед. наук, Россия), *Шарипов М.С.* (канд. техн. наук, Узбекистан), *Шевко Д.Г.* (канд. техн. наук, Россия).

Выходит ежемесячно

Подписано в печать:
26.12.2015
Дата выхода в свет:
30.12.2015

Формат 70x100/16.
Бумага офсетная.
Гарнитура «Таймс».
Печать офсетная.
Усл. печ. л. 11,54
Тираж 1 000 экз.
Заказ № 530

Территория распространения: зарубежные страны, Российская Федерация

ТИПОГРАФИЯ
ООО «ПресСто».
153025, г. Иваново,
ул. Дзержинского, 39,
оф.307

ИЗДАТЕЛЬ
ООО «Олимп»
153002, г. Иваново,
Жиделева, д. 19

ИЗДАТЕЛЬСТВО
«Проблемы науки»

Свободная цена

АДРЕС РЕДАКЦИИ:
153008, РФ, г. Иваново, ул. Лежневская, д.55, 4 этаж
Тел.: +7 (910) 690-15-09.
http://scienceproblems.ru / e-mail: admbestsite@yandex.ru

Журнал зарегистрирован Федеральной службой по надзору в сфере связи, информационных технологий и массовых коммуникаций (Роскомнадзор) Свидетельство ПИ № ФС 77-63296.

Редакция не всегда разделяет мнение авторов статей, опубликованных в журнале
Учредитель: Вальцев Сергей Витальевич

© Научные исследования / 2015

Содержание

ФИЗИКО-МАТЕМАТИЧЕСКИЕ НАУКИ 6

Гибадуллин А. А. Минимальная охватывающая окружность 6

ТЕХНИЧЕСКИЕ НАУКИ 8

Kayumov J., Castelli V., Xojimatov R., Kozokboyev D., Norinova R. A study on wool scouring machines 8

Дресвянникова Е. А. Программа капитального ремонта МКД - требования времени 12

Кабаева И. И. Эволюция процессора 14

Наумов Р. В. Информационная безопасность. Методы шифрования 16

Наумов Р. В., Неустроев А. В. Неиспользуемые особенности .NET 18

ИСТОРИЧЕСКИЕ НАУКИ 20

Амаева Д. В. Отражение вопроса об изменении положения женщин в общественной мысли Калмыкии в первой половине XX века 20

Амаева Д. В. Социокультурные перемены в жизни калмыков 1920-1930-е гг. 22

ЭКОНОМИЧЕСКИЕ НАУКИ 25

Бебешко Л. О., Калиева О. М. Специфика формирования бренда образовательной организации (на примере МОАУ «Гимназия № 1» г. Оренбурга) 25

Питулько С. Ю. Методы финансирования крупномасштабных проектов 28

Питулько С. Ю. Применение зарубежного финансирования в проектной деятельности предприятия аэрокосмической отрасли 31

Питулько С. Ю. Экономико-математическая модель и методика обеспечения экономической безопасности аэрокосмических проектов 36

Попов Д. А., Крушиневский Е. А., Шавидзе Г. Г., Батяркин А. В. Обзор методов для оценки объема рынка лекарственных средств 41

Домарева Е. В. PR в сфере здравоохранения 44

Кохнюк Д. В. Разработка и важность маркетинговой стратегии предприятия для обеспечения конкурентоспособности на рынке 46

Базаева А. Р. Финансовая политика Российской Федерации и ее перспективы 50

Стукова Т. М. Основной принцип формирования энергосберегающих программ 52

Логунова О. Е. Применение причинно-следственной диаграммы Исикавы в репутационном менеджменте 54

Лебедев Ю. В. «Сарафанное радио» как прием маркетинга, и его значение для малого бизнеса 56

Лебедев Ю. В. «Сарафанное радио» для юридических фирм 59

Соколов В.С. Надзор за банковской деятельностью: дистанционный надзор и инспектирование банков 61

Соколов В.С. Инновационный потенциал коммерческого банка 63

Соколов В.С. Функционирование платежной системы: обеспечение эффективной и бесперебойной работы 66

Соколов В.С. Банковская система Республики Узбекистан 69

ФИЛОСОФСКИЕ НАУКИ 73

Еременко-Клаузер А. В. Тело и телесность 73

Еременко-Клаузер А. В. Проблема языка в теории Ф. де Соссюра 74

Полещук И. А. Анализ принципов иерархичности и структуризации 76

ФИЛОЛОГИЧЕСКИЕ НАУКИ 80

Казиева Д. А. Коллективная языковая личность в поликультурном пространстве Северного Кавказа 80

ЮРИДИЧЕСКИЕ НАУКИ 82

Князьков М. А., Дерягина М. П. Распространяется ли действие статьи 315 УК РФ на акты судов, не входящих в судебную систему РФ 82

ПЕДАГОГИЧЕСКИЕ НАУКИ 87

Леницкий К. С. Организационно-педагогическое обеспечение мониторинга качества обучения будущего специалиста в военном вузе 87

Икоева М. И. Роль методической компетенции учителя в обеспечении качественной реализации профессионально-педагогических задач 93

Кузнецов А. П. Синдром Дауна: особенности психического развития детей 95

Кузнецов А. П. Нарушение интеллекта: особенности восприятия детей 97

Кузнецов А. П. Профилактика и коррекция девиантного поведения детей: педагогические условия 100

Кузнецов А. П. Влияние на развитие психики ребенка социальной депривации 103

Новиков С.И. Новый подход в технологии обучения: интерактивное обучение 105

Новиков С.И. Эволюция образования и педагогической науки под воздействием информации 109

Новиков С.И. Профессиональная компетентность: исследование эффективности организационно-педагогических условий развития 117

Новиков С.И. Образовательная самостоятельность учащихся: компоненты и признаки 121

МЕДИЦИНСКИЕ НАУКИ 126

Каратаева Н. А., Каратаева Л. А., Юсупова О. И., Иноятова Ш. Ш. Пищевая аллергия (обзор) 126

ПСИХОЛОГИЧЕСКИЕ НАУКИ **131**

Николаева В. О., Шигабетдинова Г. М. Особенности зависимости от социальной сети Instagram 131

Петрова А. А. Процесс формирования нравственной направленности подростков: психолого-педагогическое сопровождение 133

Петрова А. А. Психолого-педагогическая сущность понятий «воспитание», «нравственность», «мораль», «духовность», «личность», «нравственное воспитание», «духовно-нравственное воспитание» 136

Петрова А. А. Педагогическая традиция анализа понятий «нравственность» и «духовность» 139

Минимальная охватывающая окружность

Гибадуллин А. А.

Гибадуллин Артур Амирзянович / Gibadullin Artur Amirzyanovich – студент,
кафедра физико-математического образования,
факультет информационных технологий и математики,
Нижневартовский государственный университет, г. Нижневартовск

Аннотация: *в статье рассматривается алгоритм построения минимальной охватывающей окружности для заданного множества точек.*

Ключевые слова: *вычислительная математика, минимальная охватывающая окружность, множество точек, геометрия.*

Задача построения минимальной охватывающей окружности относится к вычислительной математике и заключается в том, чтобы построить окружность минимального радиуса, охватывающую произвольное конечное множество точек 2-мерного евклидового пространства [1]. Впервые эта задача была поставлена английским математиком Джеймсом Джозефом Сильвестром в 1857 году [2]. Смысл ее в том, чтобы найти точку, расстояние от которого до наиболее удаленной от нее точки из предложенного множества точек будет минимальным. Искомая точка – это центр минимальной охватывающей окружности, радиус окружности – расстояние до наиболее удаленной от центра точки.

$r^2 \rightarrow \min$

$\max\ ((x_i-x)^2+(y_i-y)^2) = r^2$, $i=1..m$, где m – количество заданных точек, x_i и y_i – координаты точек, r – радиус окружности, x и y – искомые координаты центра.

Она распространяется не только на точки двумерного пространства, но и на пространства больших размерностей, в таких случаях она переходит в задачу построения n-мерной сферы, охватывающей все предложенные точки [1].

В рассматриваемом нами двумерном случае она представляет собой задачу размещения. Она используется при строительстве коммуникаций. Например, когда нам нужно определить оптимальное расположение пожарной части или больницы, чтобы из них как можно быстрее добраться до всех зданий в рассматриваемом районе. К ней относится и «проблема бомбардировки», когда заданы мишени, которые нужно поразить одним снарядом, и необходимо определить место и радиус поражения, чтобы взрывная волна смогла достичь всех целей. Проблема минимальной охватывающей окружности помогает по разрушениям найти эпицентр землетрясения.

Если нам дана всего одна точка, то ее можно рассматривать в качестве центра окружности с нулевым радиусом. Если две, то в качестве центра берется середина отрезка, соединяющего обе точки, причем обе лежат на окружности. В случае большего количества точек, как минимум две точки обязаны лежать на окружности.

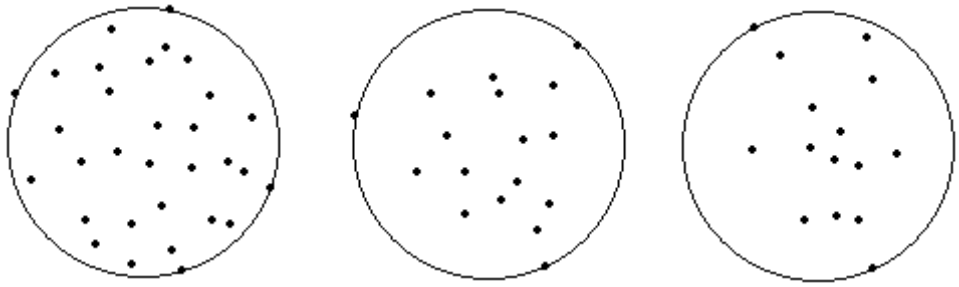

Рис. 1. Минимальная охватывающая окружность

Задачу можно решить с помощью алгоритма линейной структуры. Следует учесть, что окружность задается максимум тремя точками, лежащими на ней, минимальная охватывающая окружность для заданного множества точек всегда уникальна. Алгоритмы ее поиска заключаются в подборе соответствующих окружностей заданных парами или триплетами точек и проверке принадлежности остальных точек кругам, ограниченным данными окружностями. Выполнение операций заканчивается, когда подбирается такая окружность, которая охватывает все точки. В одном из них берется множество точек, генерируется случайная перестановка из них. Сначала строится окружность, заданная первыми двумя точками этой перестановки, с центром посередине. Затем поочередно в окружность добавляется по одной точке, при этом проверяется их принадлежность кругу. Если вновь добавленная точка оказалась вне окружности, то строится новый круг, на границе которого лежит эта точка [3].

Другой алгоритм заключается в том, что изначально строится окружность, охватывающая все предложенные точки. На следующем шаге строится новая окружность с тем же самым центром, но включающая точку, наиболее удаленную от центра рассматриваемой окружности. Затем окружность уменьшается до тех пор, пока на границе не будут две точки, расстояние между которыми равно диаметру, либо как минимум три точки.

Литература

1. *Elzinga J., Hearn D. W.* (1972), «The minimum covering sphere problem», Management Science 19: 96–104, doi:10.1287/mnsc.19.1.96.
2. *Sylvester J. J.* (1857), «A question in the geometry of situation», Quarterly Journal of Mathematics 1: 79.
3. *Mark de Berg, Otfried Cheong, Marc van Kreveld, Mark Overmars*. Computational Geometry Algorithms and Applications, p. 86.

A study on wool scouring machines

Kayumov J.[1], Castelli V.[2], Xojimatov R.[3], Kozokboyev D.[4], Norinova R.[5]

Исследование по шерстомоечным машинам

Каюмов Ж. А.[1], Кастелли В. П.[2], Хожиматов Р. С.[3], Козокбоев Д. Х.[4], Норинова Р. О.[5]

[1]Каюмов Журамирза Абдираматович / Kayumov Juramirza Abdiramatovich – доктор философии, старший преподаватель,
кафедра технологии и конструирования изделий легкой промышленности,
Наманганский инженерно-технологический институт, г. Наманган, Республика Узбекистан;
[2]Кастелли Винчензо Паренти / Castelli Vincenzo Parenti – доктор технических наук, профессор, кафедра промышленной инженерии,
Болонский университет, г. Болонья, Итальянская Республика;
[3]Хожиматов Расул Солиевич / Xojimatov Rasul Solievich – кандидат технических наук, доцент, кафедра технологии и конструирования изделий легкой промышленности,
[4]Козокбоев Дониёр Хабибулло угли / Kozokboyev Doniyor Habibullo ugli – студент;
[5]Норинова Рахнома Одилжон кизи / Norinova Rahnoma Odiljon kizi – студент,
Наманганский инженерно-технологический институт, г. Наманган, Республика Узбекистан

Abstract: *shorn wool contains mineral, vegetable impurities and suints. Mineral and vegetable impurities can be removed in burring process. The suints are removed in bowls of scouring machine filled with hot water containing soda-soap. This paper presents the results of the comparison of different types of wool-washing machines and their operating principles.*
Аннотация: *стриженая шерсть содержит минеральные, растительные примеси и жиропот. Минеральные и растительные примеси могут быть удалены в процессе трепания. Жиропот удаляется в процессе мойки сырья с использование содового мыла в горячей воде. В статье приведены результаты сравнения различных типов шерстомоечных машин и их принципы работы.*

Keywords: *wool fiber, mineral impurities, vegetable impurities, wool burring machine, wool scouring machine, harrow type, rake type, paddle type.*
Ключевые слова: *шерстяное волокно, минеральные примеси, растительные примеси, трепальная машина, шерстомоечная машина, боронный тип, грабельный тип, колесный тип.*

Wool is a natural fibre, directly sheared from sheep and widely used in textile industry as a raw material. Scouring is considered to be one of the main stages in wool processing, accuracy of which is important for achieving high quality product. Sheared wool contains sand, soil, vegetable matters and suints. Sand, soil, and vegetable matters can be removed in thrashing process, whereas suints are removed in bowls of scouring machine filled with hot water containing soda-soap [1, 2, 3, 4]. Conventional scouring machines consist of 5 bowls, 3 of which is filled with hot water and remaining 2 with cold water for rinsing purposes [1, 2, 3, 4]. Each bowl has a wool transportation mechanism and in between the bowls there are squeeze rollers. They are the main mechanisms of scouring machine. Raw wool is scoured, moved, squeezed, and transferred to the next bowl by these mechanisms.

The wool transportation mechanism is one of the main and important mechanisms of wool scouring (washing) machine**.** It plays a crucial role in increasing the productivity of the machine and the scouring quality. There are 3 types of wool transportation mechanisms widely used in wool processing [5]. These are:

1) Swing rake machine

2) Harrow machine

3) Paddle machine

First two types of scouring machines are also denoted English methods. Because the initial rake and harrow type wool scouring machines has been patented and produced by the English inventors.

The swing rake machine is shown in Figure 1, in the figure, ***1*** represents the bowl or tank, forming the body or frame of the machine, contains the scouring or washing liquid, ***2***, which is the soda-soap mixture for cleaning the wool, the greasy wool may be fed into it by feeding conveyor ***3***, driven by belts or gearing in any ordinary ways. As the greasy wool drops from the feeding conveyor into the bowl, the prongs ***b***, of the first rake ***6*** catches and immerses in the scouring liquor and carrying it forward within the reach of the next rake. There are may be from 2 to 6 rakes in the rake machine. The rakes move the wool in the liquid to the clean it and pass it forward toward the squeeze rollers ***8***.

The rake ***6*** (Fig.1 and Fig.2.) has a motion given to it near the middle of the its handle ***j***, which is placed in joint ***c,*** by a crank ***a***. Near the top of the rake there is a swivel joint ***e***, which allows the rake handle to pass up and down through it and back and forth through the liquid, to suit the motion of the crank, and to properly guide and steady it. By this arrangement the rake prongs ***b***, at their points will pass forward, and at the same time scour it by moving it through the liquid. At the end of the sweep they rise vertically out of the liquid and return to the original position.

The output conveyor ***7*** receives the washed wool and carries it up to the squeeze rollers ***8***, which squeeze out the liquid from the wool, and liquid runs back into the bowl. Squeeze rollers deliver the wool to the next scouring bowl. And scouring process continues in the next bowls.

Near the bottom of the bowl ***1***, there is a perforated false bottom ***5***, through which the liquid may pass, but not the wool, and below this bottom there should be a draw-off opening, ***9***, for the sediment or emptying the bowl of the washing liquid.

The harrow type machines are used for more than 100 years. One of the initial harrow machines was invented by English inventor William McNaught in 1900, and still using its improved versions in many scouring plants. The main inventors of improving of the harrow type machines are William McNaught, Thomas Hawkins, Frederic G.Sargent, Allan C.Sargent, Friedrich Bernhard, Joseph Tillinghast, Walter Oscar Milne and etc.

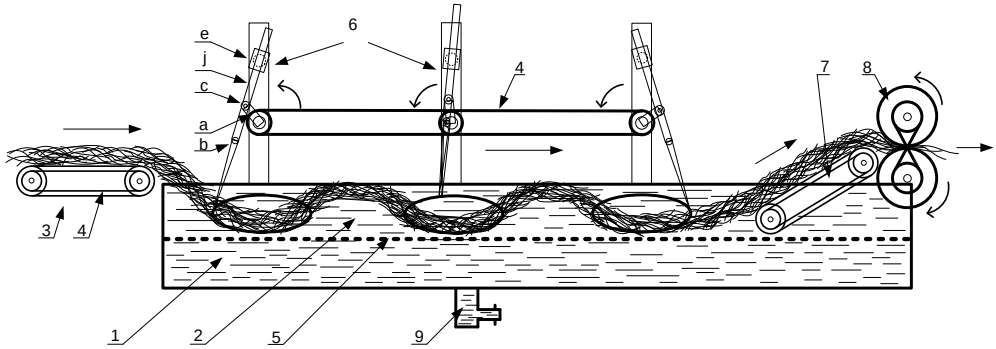

Fig. 1. Swing rake type machine

In the harrow type machine (Fig.2), as the swing rake machine in Fig.1., ***1*** represents the bowl or tank, forming the body or frame of the machine, contains the scouring or washing liquid, ***2***, raw or greasy wool may be fed into it by feeding conveyor ***3***, driven by belts or gearing in any ordinary ways. As the greasy wool drops from the feeding conveyor into the bowl, the prongs ***p***, which are all mounted on longitudinal girths ***h***, of harrow, **H**, catch and immerse in the scouring liquor and carrying it forward toward the output conveyor. On the wall of the bowl ***1***, secured standards or columns ***jj'***, provided at their upper ends with bearings for cross shafts O_2O_3, respectively. To each of said cross shafts are secured two

levers ***LM***, respectively. ***L*** and ***M*** levers are being three armed levers. The arms ***l*** and ***m*** carry each weights ***ii'***, said weights counterbalancing the weight of the harrow **H**. And the arms ***l1***and ***m1***are connected by rods ***ff',*** with the cross bars ***B***and ***B'.*** While the ***l'*** and ***m'*** of the three armed levers ***L*** and ***M*** are connected together by a rod ***g***.

It is obvious that, when one of the cross shafts O_2orO_3 is oscillated the other will likewise be oscillated through the connecting rod ***g***, to impart to the harrow ***H*** the required rising and falling motion. This movement of the harrow required to and fro motion or sweep is imparted to said harrow through the following mechanism, supported from the standards or columns ***jj'*** at the feed end of the bowl: there is a rod ***e***, near the middle of which is pivoted to the arm ***l*** of lever ***L***, the other end of said rod ***e*** being pivoted to a lever ***c***, that is fulcrum at ***O4*** to an arm projecting rearwardly from the standard or column ***j'***. The lever ***c*** carries near its right end a roller ***d***, which rides on a cam ***b***, secured to a shaft O_1. On the shaft ***O1*** also secured a crank ***a***. The end of the crank is pivoted one end of a connecting rod ***k***, opposite end of the connecting rod ***k*** is pivoted to a cross bar ***B'***, secured to the longitudinal girths ***h*** of the harrow ***H***.

In the position of harrow operating mechanism the connecting rod ***k***, under the action crank ***a***, is slowly moving the harrow ***H,*** toward the delivery end until said crank is about to travel from its lower to its upper half circle, and which time the cam ***b***, acting on rod ***e***, moves the arm of the lever ***L*** upward, thereby revolving shaft O_2toward the left, which movement is communicated to lever ***M***, thereon, whereby the harrow ***H*** is lifted out of the liquid ***5***. As said crank revolves through the upper half of its circle and in the upper portion of the slot in lever ***l'*** the harrow will be moved backward at an increased speed and then downward back into the liquid, as will be readily understood.

As the swing rake machine in Fig.1, the output conveyor ***7*** receives the washed wool and carries it up to the squeeze rollers ***8***, which squeeze out the liquid from the wool, and liquid runs back into the bowl. Squeeze rollers deliver the wool to the next scouring bowl. And scouring process continues in the next bowls. Near the bottom of the bowl ***1***, there is a perforated false bottom ***2***, through which the liquid may pass, but not the wool, and below this bottom there should be a draw-off opening, ***9***, for the sediment or emptying the bowl of the washing liquid.

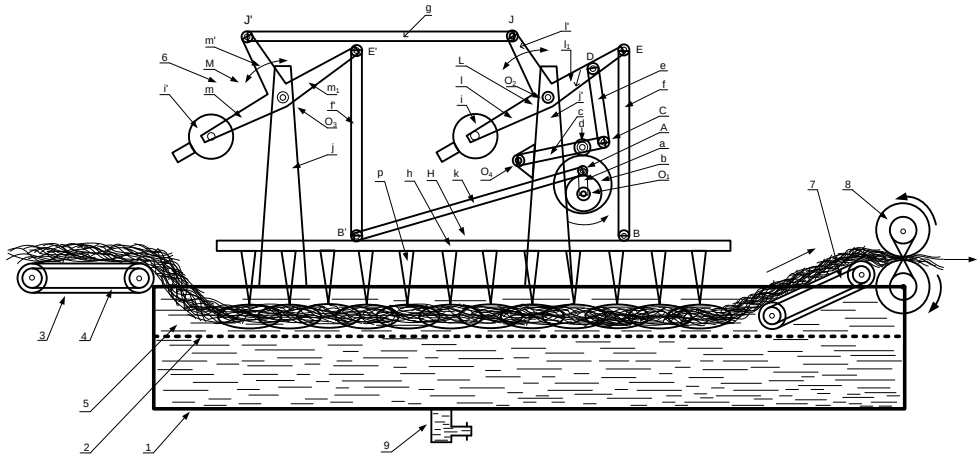

Fig. 2. Harrow type wool scouring machine

The paddle machines are also used for more than 100 years. The main inventors of improving of the paddle machines are William Lund, Luther A Peckham, Edward A O'Brien, Winfred Windle and etc.

In the paddle machine, the paddle action (Fig.3) gently swishes the wool along the bowl in which it has a longer period of immersion at a much lower temperature than in the swing

rake and harrow machines. As the swing rake and harrow machine in Fig.4., ***1*** represents the bowl or tank, forming the body or frame of the machine, contains the scouring or washing liquid, ***2***, which may be fed into it by feeding conveyor ***3***, driven by belts or gearing in any ordinary ways. As the wool drops from the feeding conveyor into the bowl, the blades or paddles ***a,*** which are all mounted on longitudinal cylinder ***b*** (Fig.3.) of the first paddle cylinder ***6***, catch and immerse in the scouring liquor and carrying it forward the output conveyor. The blades or paddles of the next paddle cylinders receive the wool and continue carrying forward the output conveyor. The paddle cylinders secured in standards or columns, driven by belts or gearing in any ordinary ways.

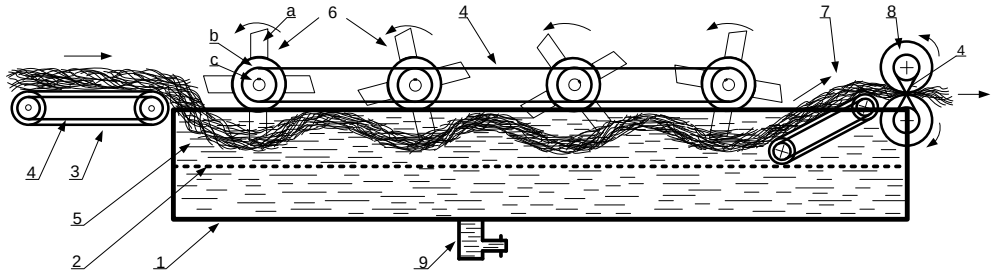

Fig. 3. Paddle type wool scouring machine

As the swing rake machine (Fig.1), and harrow machine (Fig.2) the output conveyor ***7*** receives the washed wool and carries it up to the squeeze rollers ***8***, which squeeze out the liquid from the wool, and liquid runs back into the bowl. Squeeze rollers deliver the wool to the next scouring bowl. And scouring process continues in the next bowls.

Near the bottom of the bowl ***1***, there is a perforated false bottom ***2***, through which the liquid may pass, but not the wool, and below this bottom there should be a draw-off opening, ***9***, for the sediment or emptying the bowl of the washing liquid.

In all three systems, the wool is scoured in bowls with perforated false bottoms, which permit the heavy impurities and sediments to escape, by setting into the compartment at the bottom of the bowl. Side compartments are provided at the end of the bowl, to receive the liquor from the squeezing rollers. As the dirt settles and the fats rise, the intermediate purer liquid may be fed back into the bowl for reuse.

In order to reduce fiber entanglement and fiber damage, the wool transportation mechanism of the harrow type wool scouring machine has been improved by the authors of this paper. The new harrow type mechanism has been designed by principle of four bar linkage [6].

References

1. *Werner Von Bergen*. Wool handbook. Volume two. Third enlarged edition. Part 1: Spinning, Weaving, Knitting. “Inter Science Publishers”. A division of John Wiley & Sons, 1969. USA.
2. *Rogachev N.V, Fedorov V.A.* Primary treatment of wool. “Light Industry”, Moscow, 1967 (in Russian).
3. *Gusev V.E.* Raw materials for wool and non-woven products and primary treatment of wool, 1977 (in Russian).
4. *Simpson W.S., Crawshaw G.H.* Wool: Science and technology, The Textile Institute. “Woodhead Publishing Limited”, Cambridge, England, 2002. ISBN 1855735741.
5. *Choudhuri A.K.* Textile preparation and dyeing. “Published by Science Publishers”, Enfield, NH, USA, 2006. ISBN 1-57808-402-4.
6. *Kayumov J.A.* “Design of a new harrow type wool transport mechanism to reduce fiber entanglement”. Doctorate thesis. University of Bologna. 2015.

Программа капитального ремонта МКД - требования времени

Дресвянникова Е. А.

Дресвянникова Екатерина Александровна / Dresvyannikova Ekaterina Aleksandrovna – студент 1 курса магистратуры,
направление подготовки «Строительство»,
кафедра организации и экономики строительства,
Нижегородский архитектурно-строительный университет, г. Нижний Новгород

Аннотация: *в статье рассматривается региональная адресная программа капитального ремонта многоквартирных домов.*
Ключевые слова: *капитальный ремонт, региональная программа, МКД, Жилищный кодекс РФ.*

Жилищный фонд в России – это более 3,26 млрд. м^2, из которых 2,5 млрд. м^2 (79 %) – это многоквартирный жилищный фонд. В настоящее время одной из ключевых проблем в жилищно-коммунальном хозяйстве является неудовлетворительное состояние многоквартирного жилищного фонда. На сегодня в российском жилищном фонде преобладают здания старше 30 лет. К этой категории относится 62,1 % жилых зданий [3].

Из года в год увеличивается подлежащий сносу ветхий и аварийный жилой фонд с износом более 70 %. Проблема изношенности жилищного фонда должна решаться путем его капитального ремонта.

До декабря 2014 года проведение капитального ремонта общего имущества многоквартирных домов шло на добровольной основе. При федеральном софинансировании собственники жилья самостоятельно решали вопрос участия в программе и собирали часть средств на ремонт.

Для решения злободневной проблемы в стране с 2015 года была введена в действие единая система капитального ремонта.

Теоретический процесс планирования капитального ремонта подробно отражен в ЖК РФ. В главе 15, введённой в Жилищный кодекс РФ, представлен процесс планирования капитального ремонта общего имущества в многоквартирных домах, а также порядок принятия решения о его проведении собственниками помещений в МКД.

В упрощенном виде этот процесс заключается в следующем. В субъектах РФ формируется и утверждается региональная программа капитального ремонта общего имущества многоквартирных домов. Она включает в себя:

- перечень всех многоквартирных домов в регионе;
- перечень работ по капитальному ремонту;
- плановый год проведения капитального ремонта в многоквартирных домах.

Региональная программа капитального ремонта формируется на срок, необходимый для проведения капитального ремонта во всех МКД на территории региона. Согласно с главой 18 ЖК РФ, управляющие организации или региональный оператор представляют собственникам помещений в МКД предложения о сроке начала капитального ремонта, объеме работ, их стоимости, об источниках финансирования.

На общем собрании собственников помещений в многоквартирном доме должны быть определены или утверждены:

1) перечень услуг и работ по капитальному ремонту;
2) смета расходов на капитальный ремонт;
3) сроки проведения капитального ремонта;
4) источники финансирования капитального ремонта;

5) лицо, которое от имени всех собственников помещений в многоквартирном доме уполномочено участвовать в приемке выполненных работ по капитальному ремонту [2, с. 12].

Цель управляющей организации совместно с администрацией района и Жилищным комитетом войти в программу капитального ремонта, руководствуясь потребностью в капитальном ремонте каждым МКД.

Нормативный срок службы – основной показатель необходимости проведения капитального ремонта. В его границах сохраняются теплотехнические, прочностные характеристики конструкций и инженерных систем [1].

В современных экономических условиях вопрос финансирования капитального ремонта многоквартирных домов МКД решён в главе 16 ЖК РФ.

Ключевым элементом являются обязательные ежемесячные взносы на капитальный ремонт собственников помещений в многоквартирных домах.

Минимальный размер этого взноса определяется субъектами Российской Федерации и рассчитывается с одного квадратного метра на единицу общей площади помещения в многоквартирном доме.

Действующим законодательством предусмотрено 2 способа формирования фонда капитального ремонта МКД:

- на специальном счёте;
- на счёте регионального оператора.

Собственники помещений вправе выбрать один из выше перечисленных. Способ формирования фонда капитального ремонта может быть изменён в любое время.

Внесённые в ЖК РФ изменения представляют иную систему финансирования капитального ремонта.

При первом способе весь фонд накапливается на специальном счёте, владельцем которого могут быть УК, ТСЖ, ЖСК. Они же отвечают за формирование и использование данного фонда. Условием является тот факт, что работы по капитальному ремонту должны быть выполнены не позднее срока, определённого региональной программой.

Второй способ формирования фонда позволяет региональному оператору рационально использовать финансовые ресурсы, не допуская инфляционных потерь. Ему предоставлено право на возвратной основе использовать средства, полученные от собственников одних МКД, для финансирования капитального ремонта других МКД.

Собственники помещений в многоквартирном доме уплачивают взносы на капитальный ремонт на основании платёжных документов, представленных региональным оператором.

В соответствии со ст. 182 региональный оператор обеспечивает подготовку здания к капитальному ремонту, утверждает проектную документацию, заключает договоры с подрядными организациями, осуществляет приёмку и оплату выполненных работ [2, с. 113].

Участие государства на федеральном уровне в капитальном ремонте МКД закрепляет федеральный закон от 28.12.2013 № 417-ФЗ.

Рассмотрев внесённые в ЖК РФ решения, можно подчеркнуть основное – они направлены на передачу собственникам помещений в МКД всех обязанностей по финансированию капитального ремонта общего имущества жилого фонда.

Изложенное позволяет сделать вывод о том, что изменения, внесенные в жилищное законодательство, направлены на совершенствование правоотношений в сфере жилищно-коммунального хозяйства, создание устойчивых механизмов финансирования расходов, связанных с проведением капитального ремонта общего имущества многоквартирных домов.

Поскольку региональные программы капитального ремонта МКД составлялись в сжатые сроки, то они, естественно, имеют пробелы и требуют доработки. Так

остается открытым вопрос очередности проведения капитального ремонта общего имущества МКД.

Очередность проведения капитального ремонта определяется в региональной программе с учетом положений, установленных частью 3 статьи 168 Жилищного кодекса Российской Федерации:

- на основании продолжительности эксплуатации инженерных систем и конструктивных элементов многоквартирного дома - продолжительность эксплуатации;
- на основании оценки технического состояния инженерных систем и конструктивных элементов многоквартирного дома, данных о проведении последнего капитального ремонта - оценка технического состояния.

В преобладающем числе регионов основным критерием очереди является год ввода в эксплуатацию МКД, что не всегда технически обоснованно.

Литература

1. *Гассуль В. А.* Управление многоквартирным домом в системе ЖКХ. СПб.: Питер 2015. 256 с.
2. Жилищный кодекс Российской Федерации: текст с изменениями и дополнениями на 15 сентября 2015 г.: коммент. последних изм. - М., 2015. 176 с.
3. Капитальный ремонт многоквартирных домов [Электронный ресурс]. – Режим доступа: http://real-gkh.ru/information/kapitalnyy-remont-mnogokvartirnykh-domov (дата обращения 17.09.2015).

Эволюция процессора

Кабаева И. И.

Кабаева Ирина Игоревна / Kabaeva Irina Igorevna - студент,
кафедра информатики и методики преподавания математики,
физико-математический факультет,
Воронежский государственный педагогический университет, г. Воронеж

Аннотация: *процессор – это устройство, производящее основные вычислительные операции. Современные процессоры выполнены в виде компактного модуля. Большая часть современных процессоров реализована в виде одного полупроводникового кристалла, содержащего миллионы транзисторов. Эволюция процессоров составляет шесть поколений.*

Ключевые слова: *процессор, тактовая частота, кэш-память, транзисторы, разрядность.*

Первое поколение процессоров P1 или 086.

До 1978 года фирма Intel выпускала процессора 8080 и усовершенствованную модель 8088. Они были восьмиразрядными. В июне 1978 года был выпущен процессор Intel 80086. Он имел шестнадцатиразрядный внутренний регистр, шестнадцатиразрядную шину данных и шестнадцатиразрядную шину адреса. Тактовая частота была 4,07 мегагерц, на выполнение одной команды затрачивалось 12 тактов [1].

Второе поколение процессоров P2 или 286.

Следующим после 80086 был 80185, но он практически ничем не отличался. Поэтому входит в состав первого поколения. В 1982 году был создан процессор Intel 80286. Он имел высокие характеристики производительности, поэтому получил широкое распространение. Выполнение одной команды занимало 4,5 такта. Тактовая частота была 6, 8, 10, 12, 16 и 20 мегагерц. Разрядность шины данных осталась прежней, то есть 16, а разрядность шины адреса увеличилась до

24. Процессор мог работать в реальном и защищенном режимах, но для переключения между ними необходимо было перезагрузить процессор.

Третье поколение P3 или 386.

В 1985 году появился процессор Intel 80386. Он был первым тридцатидвухразрядным процессором. У него была максимальная на тот момент времени производительность. Он также работал в двух режимах. Однако, процессор не нужно было перезагружать для смены режима. У процессора м Intel 80386 были следующие разновидности:

DX – разрядность всех шин и регистров равна 32; таковая частота от 16 до 32 мегагерц.

SX – это более дешевая модель; шина данных была шестнадцатиразрядной. Шина адреса двадцати четырех разрядной.

SL – это модель с малой потребительской мощностью. Использовалась для портативных компьютеров.

Четвертое поколение P4 или 486.

Появление Intel 80486 стало следующим этапом повышения производительности. Здесь были введены следующие новшества:

-уменьшение времени выполнения команды (за два такта);

- встроенная кэш-память первого уровня;

- встроенный сопроцессор.

Начиная с четвертого поколения, все сопроцессоры встраивались в процессоры.

Виды Intel 80486: DX – появился в апреле 1989 года. Полностью тридцати двух разрядный. Мог работать в виртуальном режиме.

SX – вышел в 1991 году. Это бюджетная версия. В нем не было математического сопроцессора, а кэш-память была минимальной.

Sl – с малой потребительской мощностью для портативных моделей.

DX2 – здесь впервые была предпринята технология краткости. Если до этого все процессоры работали на частоте материнской платы, то начиная с этой версии, процессоры стали работать с удвоенной частотой.

Пятое поколение P5.

Пятое поколение ознаменовалось появлением супер скалярной технологией, она заключалась в разбиении команды на две части и выполнению ее параллельно. Также процессоры получили название не 80586, а Pentium. Pentium был следующих разновидностей:

Pentium P1 – команда выполняется за один такт, но он работает на частоте материнской платы. Тактовая частота до 60 мегагерц.

Pentium P2 – появился в марте 1994 года. Работал с тактовой частотой от 90 до 200 Мегагерц. Содержит 3,3 миллиона транзисторов. Кэш-память первого уровня 8 мегабайт [1].

Шестое поколение P6.

В шестом поколении процессоров появились следующие новшества:

- кэш-память второго уровня;

- множественное предсказание ветвлений – это средства прогнозирования результатов команд при операции ветвления. Производится анализ данных и благодаря этому можно получить информацию, необходимую для планирования выполнения команд;

- утверждающее выполнение команд, то есть таких, которые сейчас не нужны, но вскоре потребуются.

Литература

1. [Электронный ресурс] Режим доступа: http://ru.wikipedia.org/wiki/Процессор

Информационная безопасность. Методы шифрования
Наумов Р. В.

Наумов Родион Владимирович / Naumov Rodion Vladimirovich - студент,
кафедра информационных технологий,
Институт математики и информатики,
Северо-Восточный федеральный университет, г. Якутск

Аннотация: *в статье ознакомление с шифрованием, для чего используем, как они работают.*
Ключевые слова: *симметричные алгоритмы, ассиметричные алгоритмы, алгоритм хеш-функции.*

Шифрование – это важнейшая часть обеспечения безопасности данных, шифрование широко используют практически в любых отраслях компьютерной деятельности.

Как мы используем шифрования сегодня

До использования алгоритмов RSA и обмена ключами Диффи-Хеллмана только правительство и армии были единственными, кто использовал шифрования данных. Но, тем не менее, со временем эти алгоритмы привели к широкому использованию для коммерческих и потребительских сфер, их использовали, чтобы защитить данные во время передачи сети, для большей надежности и безопасности, они в основном хранились в жестких дисках.

Сейчас такие устройства как модемы, приставки, и даже приложения используют методы шифрования, в основном используют такие протоколы как SSH, S/MIME и SSL/TLS [2].

Как работают шифрования

Данные в основном шифруются с помощью алгоритма шифрования и ключа шифрования. При помощи алгоритма шифрования данные становятся зашифрованными, и расшифровывают с помощью ключа шифрования.

Есть несколько видов алгоритмов шифрования, подразделяют их в основном как:

1)Симметричные алгоритмы

2)Ассиметричные алгоритмы

Симметричный ключ шифрования использует тот же ключ, для шифрования или дешифрования файла. Симметричный алгоритм шифрования гораздо быстрее, но при этом отправитель должен делиться обмениваться своим ключом, используемый шифрования данных с получателем, для расшифровки. Но так же это означает, чтобы надежно распределять и управлять большим количеством ключей, используют симметричный алгоритм шифровки данных, при этом используют ассиметричный метод шифрования для обмена секретными ключами [1].

Ассиметричный метод шифрования известен как шифрование () с открытым ключом, использует два разных, но математически связанных ключей, один общественный, другой частный. Общественный ключ может быть общим со всеми, а в то время частный хранится в секрете. RSA самый наиболее известный используемый ассиметричный метод [1].

Так же стоит рассмотреть алгоритм хеш-функций. Они используются в проверке целостности данных и цифровых подписях. Он принимает электронные файлы, сообщение или блоки данных и генерируют короткий цифровой отпечаток содержимого, называемых хеш-значения.

Ключевые свойства алгоритма хеш-функций:

1)Длина выхода меньше, чем длина входа

2) Быстро вычисляет для любого входа

3) Любое изменение влияет множество выходных битов

4) Разные входы не могут создать такой же выход.

Методы шифрования:

Общий блок шифрования алгоритмов:

- AES (Rijndael)
- Blowfish
- DES (Data Encryption Standard)
- Triple DES
- Serpent
- Twofish
- Camellia
- CAST
- IDEA

Общий поток алгоритмов шифрования:

- RC4

Общие криптографические хеш-функции:

- MD5
- SHA-1
- SHA-2
- SHA-3 (Keccak)
- HAVAL
- RIPEMD
- Tiger
- WHIRLPOOL

Области шифрования с открытым ключом:

- DSA (Digital Signature Algorithm)
- RSA (Rivest-Shamir-Adleman)
- ECDH (elliptic curve Diffie–Hellman)
- ECDSA (Elliptic Curve Digital Signature Algorithm)

Литература

1. Computer security and cryptography/ Под ред. A. Conheim. - М., WILEY, 2007. – 45 с.
2. Информационная безопасность часть 1 / Под ред. Блинов А.М – М., СПбГУЭФ, 2010. – 21 с.

Неиспользуемые особенности .NET

Наумов Р. В.[1], Неустроев А. В.[2]

[1]Наумов Родион Владимирович / Naumov Rodion Vladimirovich – студент;
[2]Неустроев Айаал Васильевич / Neustroev Aiaal Vasil'evich - студент,
кафедра информационных технологий, институт математики и информатики,
Северо-Восточный федеральный университет, г. Якутск

Аннотация: *в статье описываются десяток малоиспользуемых, но полезных функций в C#.*
Ключевые слова: *C#, DefaultValueAttribute, Partial methods, BigInteger.*

DefaultValueAttribute(Значение атрибута по умолчанию)

DefaultValueAttribute определяет значение по умолчанию для свойств. Вы можете создать DefaultValueAttribute с любым значением. Значение является по умолчанию, обычно бывает его начальное значение.

Атрибут не вызывается и будет автоматически инициализироваться с заданным значением. Следовательно, необходимо установить начальное значение в коде [1].

?? Operator (Оператор)

?? Оператор возвращает левый операнд, если он не является нулевым, либо он возвращает правый операнд.**?? Оператор** определяет значения по умолчанию, которые должны быть возвращены, когда обнуляемым типам присваивается ненулевой тип.

Partial methods (Частичные методы)

Partial methods - в информатике, частичное применение относится к процессу закрепления ряда аргументов в функции, создавая еще одну функцию меньшей валентности [2].

WeakReference (слабая ссылка)

WeakReference позволяет сборщику мусора собрать объект в то же время отдавая приложению доступ к объекту.

Lazy <T>

Используя lazy<T> инициализации, которое отлаживает создание большого или ресурсоемкого объекта, или выполнение ресурсоемких задач, в частности, когда такое создание или выполнение не может произойти во время жизни программы.

BigInteger (Большое целое число)

Тип BigInteger непреложный тип, который представляет собой сколь угодно большое число, значение которого, по идее, не имеет верхних или нижних границ. Этот тип отличается от других интегральных типов в .NET Framework, которые имеют указанный диапазон.

ExceptionDispatchInfo (Исключение отправленной информации)

Представляет собой исключение, состояние которое фиксируется в определенной точке кода. ExceptionDispatchInfo.Throw метод, которую можно найти в System.Runtime.ExceptionServices. Этот метод используется, чтобы бросить исключение, и сохранить оригинальный стек [1].

Environment.FailFast ()

Выход из вашей программы без вызова каких - либо любых блоков.

Debug.Assert , Debug.WriteIf , Debug.Indent

Debug.Assert - проверяет состояние, если условие ложно, выводит сообщения и отображает окно, который показывает стек вызовов.

Debug.WriteIf - записывает информацию отладки трассировки в коллекцию Listeners, если условие истинно.

Debug.Indent / Debug.Unindent - увеличивает текущий уровень отступа по одному.

Parallel.For, Parallel.ForEach

Parallel.For - выполняет цикл, в котором итерации могут выполняться параллельно.

Parallel.ForEach - выполняется для каждой операции, в которой итерации могут работать параллельно.

IsInfinity

Возвращает значение, которое оценивает указанный номер, какой он, отрицательный или положительный.

ExpandoObject

Представляет объект, члены которого могут динамически добавляться и удаляться во время выполнения.

Stackalloc

Stackalloc используется в коде для выделения блока памяти на стеке.

Единственная причина, чтобы использовать stackalloc является производительность. При использовании stackalloc не стоит вместо этого выделять кучу массивов.

В заключение есть много полезных функций, всех их выучить довольно таки сложно, но можно многое узнать, прочитав документацию, где программист должен уметь им пользоваться.

Литература

1. Язык программирования C# 5.0 и платформа .NET 4.5 / Под ред. Эндрю Троелсен. - М., Вильямс, 2013. – 753 с.
2. Внедрение зависимостей в .NET / Под ред. Марк Симан, А. Барышнев, Евгений Зазноба. - М., Питер, 2014. – 257 с.

Отражение вопроса об изменении положения женщин в общественной мысли Калмыкии в первой половине XX века

Амаева Д. В.

Амаева Даглара Владимировна / Amaeva Daglara Vladimirovna – доцент, кафедра истории России, гуманитарный факультет, Федеральное государственное бюджетное образовательное учреждение Высшего образования Калмыцкий государственный университет им. Б. Б. Городовикова, г. Элиста

Аннотация: *в статье рассматривается отражение темы изменения положения женщин в первой половине XX в. в общественной мысли Калмыкии, в частности, не остался в стороне от обсуждения и предложения путей решения этого вопроса и видный общественно-политический деятель Х. Б. Кануков.*

Ключевые слова: *общественная мысль, положение женщин, активизация общественной жизни, социальное неравенство.*

История России и населяющих ее народов в начале XX в. изобилует как позитивными моментами, величайшими, всемирно признанными достижениями во многих сферах жизни, так и драматическими страницами. Народам России выпало пережить тяжелейшие испытания, невзгоды и лишения в годы русско-японской, первой мировой и гражданской войн. Калмыкия, будучи неразрывной частью России и развиваясь в ее общеисторическом пространстве, не могла не быть втянутой в водоворот бурных социальных и политических событий, происходивших в стране и нашедших отражение в общественной мысли в данный период. Среди многих вопросов, волновавших представителей общественной мысли был и «женский» вопрос.

В XIX-начале XX в. в России господствовала консервативно-патриархальная концепция, в рамках которой женщины занимали подчинённое положение. Эта концепция являлась основой законодательства, поддерживалась высшими органами государственной власти, а также значительной частью населения страны. Тем временем, представители прогрессивно настроенной интеллигенции, ещё в 1830-1840-е гг. активно обсуждали проблему необходимости раскрепощения женщин и освобождения их из-под гнёта патриархального семейного уклада. На страницах ведущих российских журналов об этом писали А.И. Герцен, Н.П. Огарёв, Н.А. Добролюбов, М.Л. Михайлов, Д.И. Писарев, К.Д. Ушинский и другие [2].

В начале XX в. в условиях революционных потрясений, всё большую популярность приобрела идея предоставления женщинам политических прав.

Следует отметить, что вопрос о положении женщины в обществе тесно связан с историческим развитием человечества и зависит от социально-экономических и политических условий на определенной стадии развития общества. На протяжении многих столетий положение женщины в семье и обществе оставалось преимущественно неизменным. Лишь в XX веке в результате социальных и экономических преобразований, политических изменений, научно-технического прогресса в российском обществе произошли значительные сдвиги в решении женского вопроса и становлении женщины как личности и полноправного участника общественных процессов. Революция 1917 года в России стала самым крупным событием в эмансипации женщин за всю историю страны.

Как отмечает Гукетлова Л.Х., на начальном этапе, в связи со слабой разработкой классиками марксизма концепции «женского вопроса», стратегию государственной политики на основе классового подхода по вовлечению женщин в производственную и общественно-политическую деятельность определяли работы В. И. Ленина. Вождь и идеолог большевиков считал, что Советское государство должно обеспечить

установление новых общественных отношений, юридическое равенство между полами, вовлечение женщин в сферу общественного труда, укрепление основ качественно новых семейных отношений, создание благоприятных условий для развития общественно-политической активности женщин [3, с. 4].

Главными интерпретаторами и популяризаторами идеологии правящей партии по работе с женским населением, широкому вовлечению их в общественное производство являлись лидеры советского женского движения, инициаторы организации специальных органов по работе среди женщин: Арманд И.Ф., Коллонтай А.М., Крупская Н.К. Их публикации всесторонне освещали деятельность партии большевиков и советского государства в решении женского вопроса, являлись руководством для региональных женских организаторов и работников.

И.Ф. Арманд посвятила свои работы внедрению новых форм и методов партийно-советской работы по освобождению и раскрепощению женщин, активизации их участия в общественной жизни и строительстве социализма [1]. Первый советский нарком социального призрения А.М. Коллонтай приводит обоснования необходимости внедрения таких социальных преобразований, которые позволят женщинам исполнять расширенный круг социальных функций, возложенных на нее рабоче-крестьянским государством [5].

Заместитель народного комиссара просвещения Н.К. Крупская предлагала комплексное решение «женского» вопроса: ликвидация неграмотности, привлечение женщин на производство, повышение общего и профессионального образования, которые стимулировали более вовлечение женщин в общественно-политическую и производственную сферы [6].

Советские декреты предоставили женщинам всю полноту гражданских прав и свобод, уравняв их в правовом отношении с мужчинами. С женщин были сняты все ограничения в отношении детей и имущества при расторжении брака. Они получили право на равную оплату за труд с мужчинами, право свободно избирать профессию, место жительства, образование.

Не остались в стороне от обсуждения этого вопроса и представители общественной мысли Калмыкии, в частности, видный общественно-политический деятель Х.Б. Кануков.

В ряде статей и заметок Х.Б. Кануковым поднимается вопрос о раскрепощении женщины-калмычки, приобщении ее к активной общественной деятельности. Обращение к «Матерям и сестрам калмычкам» написано в 1921 году накануне открытия съезда женщин Востока в Москве: «…Мы люди, мы разумные существа. И теперь, когда мы разрушаем старый мир, мир, основанный на угнетении одних другими, на господстве одних людей над другими, мир царей, господ, духовных шарлатанов, мы строим свой мир – мир равенства, свободы для всех людей. На съезде женщин Востока должно быть обсуждено такое положение гражданки Востока, и калмычки должны эту вопиющую несправедливость осудить. Пора положить конец всем видам гнета, эксплуатации человека человеком» [4, с. 29].

Обращаясь к делегатам калмычкам, Х.Б. Кануков горячо призывает их помочь партии и съезду в поисках путей и способов раскрепощения женщины - труженицы, приобщения ее к новой жизни: «…Товарищи калмычки! Не ударьте в грязь лицом, будьте серьезны и принимайте все участие в обсуждении вопросов и выборах делегатов. На съезд приедет весь азиатский мир, а мы живем 300 лет в Европе. Покажите себя более европейскими, более развитыми. Делегатки, не подведите доверивших вам свою судьбу калмычек, укажите партии, съезду способ освобождения. Помогите партии освободить вас самих. » [4, с. 29].

Х.Б. Кануков был едва ли не первым из государственных деятелей Калмыкии, вполне сознавшим, что широкое развитие общественной инициативы предполагает активное участие женщин в хозяйственной, политической и культурной жизни республики. В своей деятельности он многое сделал для раскрепощения женщин-

калмычек. Находясь на посту председателя Калмыцкого ЦИКа, он стремился разнообразить формы и методы работы советских органов управления с калмычками. В частности, он считал необходимым усилить деятельность женских делегатских собраний, оживить работу по ликвидации неграмотности и распространению образования среди калмычек, побольше вовлекать их в общественные организации, профсоюзы. Под руководством Х.Б. Канукова при облисполкоме в 1926 году учреждена специальная Комиссия по улучшению быта и труда женщин.

Таким образом, в трудных условиях острой нехватки квалифицированных кадров и средств советское государство проводило широкую общеобразовательную и культурно-просветительную политику, создавало новую систему народного образования. В итоге, в 1920-1930-е гг. сформировался новый образ женщины-калмычки: заметно расширился круг ее интересов, прав и гарантий. Включение женщин в общественно-политические процессы способствовало изменению традиционных и началу формирования новых поведенческих стилей и гендерного взаимодействия.

Исследование выполнено при финансовой поддержке РГНФ в рамках научно-исследовательского проекта №14-11-08003 «Исторический опыт и современные тенденции в общественной мысли Калмыкии XX в.».

Литература

1. *Арманд И.Ф.* Статьи, речи, письма. М., 1975.
2. *Ворошилова С.В.* Правовое положение женщин в России в XIX-начале XX вв.): Автореферат дисс. … д-р юрид. наук. Саратов, 2011. 63 с.
3. *Гукетлова Л.Х.* Эмансипация женщин Кабардино-Балкарии в годы советской модернизации (20-30-е гг. XX в.): Автореферат дисс. … канд. истор. наук. Нальчик, 2012. 27 с.
4. *Кануков Х.Б.* Избранные статьи, речи и выступления (1918-1927 гг.). Составитель: Бембеев В.Ш. Элиста: Калмыцкое книжное издательство, 1973 г. 187 с.
5. *Коллонтай А.М.* Избранные статьи и речи. М.: Политиздат, 1972.
6. *Крупская Н.К.* Женщина страны Советов - равноправный гражданин. М.,1938.

Социокультурные перемены в жизни калмыков 1920-1930-е гг.

Амаева Д. В.

Амаева Даглара Владимировна / Amaeva Daglara Vladimirovna – доцент,
кафедра истории России, гуманитарный факультет,
Федеральное государственное бюджетное образовательное учреждение Высшего образования
Калмыцкий государственный университет им. Б. Б. Городовикова, г. Элиста

Аннотация: *в статье рассматривается процесс модернизации социокультурной сферы Калмыкии в 1920-е-1930-е годы, в частности, изменения в семейно-брачных отношениях, организации досуга и культуре общения.*
Ключевые слова: *социокультурные изменения, модернизация.*

Глубинные перемены, происходившие в социально-экономическом развитии нашей страны в 1920-1930-е гг., способствовали становлению нового типа общества. Коренные изменения в социокультурной сфере отразились на семейных отношениях, культуре общения и организации досуга.

Советская политика в семейной сфере на протяжении рассматриваемого периода отличалась неоднозначностью. Первые декреты Советской власти упростили процедуру брака и развода, впервые в мире разрешили искусственное прерывание беременности. Браки с конца 1917 г. стали регистрироваться в ЗАГСах, а брачный возраст устанавливался в 18 лет для мужчин и в 16 лет для женщин. Кодекс законов о браке, семье и опеке 1926 г. повысил брачный возраст до 18 лет [4, с. 71].

В начале 1920-х гг. в общественно-политических кругах велись дискуссии о роли брака и семьи. Некоторые партийные деятели ставили под сомнение сохранение института брака. В результате число браков стало сокращаться, а количество разводов, наоборот, расти. В 1930-е гг. государственная политика в семейной сфере ужесточилась. Государственно-патерналистская тенденция в вопросах семьи и брака, утвердившаяся ещё в законодательстве Российской империи, проявилась и в специальном постановлении ЦИК и СНК СССР от 27 июня 1936 г. о полном запрещении абортов. Кроме того, прекращалось рассмотрение дел о разводе в одностороннем порядке, а в паспортах стала делаться отметка о разводе. В 1920-1930-е гг. проявлениями революционной обрядности стали новые обычаи. Церковным крестинам противопоставлялись звездины и октябрины. Распространение в 1920-е гг. получили так называемые комсомольские свадьбы.

Так, в рассматриваемый период многие представители молодого поколения самостоятельно решали вопрос выбора невесты и жениха. Брак стал основываться на взаимной любви и согласии, появились межнациональные браки. Большая часть калмыков соблюдала отдельные традиции и обычаи в сфере семейных отношений, прежде всего: свадебные обряды, обряд обрезания первородных волос, обряд наречения и приема невесты в дом.

Мукаева О. Д. отмечает, что глубокие социально-экономические преобразования, проводимые с первых лет Советской власти, способствовали формированию новых семейных отношений, изживанию патриархальных традиций в семейном быту калмыков, раскрепощению и установлению полного равноправия женщин [5, с. 80].

Советское государство уделяло много внимания организации досуга. Структуру досуга повседневной жизни советских граждан составляли посещения театров, кино, чтение книг и газет, прослушивание радио, участие в художественной самодеятельности, прогулки в парках и др. Помимо воспитания социально-политических идеалов, большевики также заботились и о повышении культурного уровня населения.

В Калмыкии уже к 1937 г. функционировали 82 бюджетные библиотеки, 78 изб-читален, 6 Домов культуры, 6 Домов пионеров, 67 колхозных клубов. Калмыцкое театральное искусство создавалось на основе массовой самодеятельности художественных коллективов. Уже в 1921 г. в пос. Калмыцкий Базар заработала первая киноустановка. В 1929 г. в Элисте был организован первый передвижной калмыцкий театр. Большим событием было создание в 1936 г. в столице Калмыцкого государственного драматического театра, при котором в 1937 г. был организован Калмыцкий национальный хор и оркестр народных инструментов [3, с. 476].

Важное место в повседневной жизни советского общества занимали физкультура и спорт. Сначала развитие физкультурного движения имело только практические цели: обучить молодёжь, призывавшуюся в Красную армию, навыкам штыкового боя и стрельбе, а также укрепить здоровье и закалить организм подрастающего поколения. В 1930-е гг. физкультурное движение приобрело массовый характер. В 1931 г. по инициативе комсомола был утверждён комплекс «Готов к труду и обороне (ГТО). В Калмыкии в феврале-марте 1932 г. прошел первый маршрут Всесоюзного комсомольского похода «Овладеть военной техникой, стрелять по-ворошиловски». Появились первые добровольные спортивные общества: «Динамо», «Спартак», «Буревестник», «Икра» [3, с. 609].

В 1920-е гг. в сфере досуга значительное место занимали религиозные праздники. Одновременно с их сокращением и отменой отмечалось увеличение новых революционных праздников. Революционные праздники рассматривались как особый вид символизации режима: День Парижской коммуны (18 марта), День Интернационала (1 мая), День пролетарской революции (7 ноября) и др. [6]. Стилистику революционных торжеств составляли красные знамёна, флаги, портреты лидеров партии. Неотъемлемым признаком стали обязательные массовые демонстрации и митинги.

Культура общения калмыков формировалась на протяжении длительного времени под влиянием среды обитания, способа хозяйственной деятельности, образа жизни. Однако новые общественные условия, изменение социальных норм сказались на характере общественных отношений и поведении людей. Необходимо отметить, что сохранились взаимопомощь родных и тесные родственные связи. При важных семейных событиях (свадьба, рождение, похороны, юбилеи) участие родных, материальная помощь и психологическая поддержка активно воспроизводились в жизни. Наряду с этим, важное место в общении стала занимать культурно-идеологическая составляющая, формировался новый тип общественного сознания.

Таким образом, общественно-политические и социально-экономические преобразования в обществе в 20-30-е гг. XX в. существенно изменили социокультурный облик калмыцкого общества.

Исследование выполнено при финансовой поддержке РГНФ, проект «Повседневная жизнь кочевников-калмыков: от номадизма к оседлости» (№ 14-11-08001а (р)).

Литература

1. *Артаев С. Н.* Калмыцкий речевой этикет: лингвистический и социокультурный аспекты: Автореферат дисс. … канд. филол. наук. М., 2001.
2. *Есенова Т. С.* Очерки по лингвокультуре калмыков. Элиста, 2012.
3. История Калмыкии с древнейших времен до наших дней: в 3 т., Элиста: ГУ «Издательский дом «Герел», 2009. - Т. 3 - 752 с.: ил.
4. *Лебина Н. Б.* Энциклопедия банальностей: Советская повседневность: Контуры, символы, знаки. СПб.: Дмитрий Буланин, 2008. – 444 с.: ил.
5. *Мукаева О. Д.* Этнопедагогика калмыков: история и современность. В 2-х ч. Ч. 1., Элиста: АПП «Джангар», 1999.
6. *Слезин А. А.* Антирелигиозные праздники 1920-х гг. // Вопросы истории. 2010. № 12.

Специфика формирования бренда образовательной организации (на примере МОАУ «Гимназия № 1» г. Оренбурга)

Бебешко Л. О.[1], Калиева О. М.[2]

[1]Бебешко Лариса Олеговна / Bebeshko Larisa Olegovna – магистрант;
[2]Калиева Ольга Михайловна / Kalieva Olga Michailovna – доктор экономических наук, доцент, кафедра маркетинга, коммерции и рекламы, факультет экономики и управления,
Федеральное государственное бюджетное образовательное учреждение Высшего образования
Оренбургский государственный университет, г. Оренбург

***Аннотация**: в статье рассматривается особенность формирования бренда образовательной организации на примере МОАУ «Гимназия № 1» г. Оренбурга. Описываются этапы создания эффективного бренда сильной школы. Рассмотрен эффект влияния сильного бренда на лояльность потребителей образовательных услуг.*
***Ключевые слова:** бренд, образовательная организация, этапы формирования бренда, продвижение бренда.*

Создание бренда образовательной организации является важным инструментом маркетинга образовательных услуг. Сформированный бренд школы позволяет создать лояльную к ее услугам аудиторию, обеспечить притоком контингента обучающихся, гарантировать «выбираемость» среди других школ образовательного пространства города. Чтобы приступить к созданию бренда образовательной организации, необходимо рассмотреть подходы к специфике его создания.

На сегодняшний день в науке описаны следующие этапы: позиционирование, формирование индивидуальных черт, создание атрибутов бренда, управление брендом, продвижение бренда.

На первом этапе формирования бренда предстояло *позиционирование* гимназии.

Чтобы убедить покупателей в достоинствах того или иного бренда, необходимо описать, что этот бренд предлагает своим потребителям. Выбирая определенный товар, покупатель должен четко представлять, что он может ждать от этого товара [1, 280]. Потребительские ожидания складываются из принятия и понимания полученных сообщений, исходящих от марки, конкретного предложения своим потребителям, опыта использования товаров данной группы. Потребитель, прежде всего, должен понять, что он получит при использовании именно этого товара, т. е. что ему предлагает производитель данного продукта.

Другими словами, позиционирование - это управление мнением потребителя относительно места (позиции) вашего бренда среди множества различных марок данной или смежной товарной группы. Целью позиционирования является создание у потребителей такого впечатления, что перед ним уникальный, единственный в своем роде товар, что для данной марки не существует альтернативы.

Изучив сильные стороны образовательных услуг гимназии, мы приходим к выводу, что сегодня мы предлагаем ряд позиций, которые отличают гимназию от других подобных школ:

1. Многопрофильность в изучении предметов и циклов дисциплин (углубленная подготовка по разным направлениям обучения), начиная с 8 класса.
2. Широкий спектр платных дополнительных образовательных услуг по разным предметам.
3. Обширная внеурочная деятельность, основанная на сбережении здоровья, представленная целым спектром занятий (бальные и народные танцы, волейбол, баскетбол, мини-футбол, гимнастика).

4. Раннее углубленное изучение английского языка.

5. Среднее качество успеваемости 70-75% в целом по гимназии и до 85% по отдельным предметам.

6. Стопроцентное поступление в вузы, большое количество на бюджетные места, поступление в столичные вузы.

7. Количество учащихся, получивших баллы по ЕГЭ по разным предметам больше 80 от 10 до 20 учащихся из 75 выпускников. Почти ежегодно бывают от одного до пяти стобалльников.

Таким образом, гимназия должна позиционировать себя, как образовательная организация, дающая фундаментальные знания по всем предметам, ориентированная на личность обучающегося, одаренного, способного, мотивированного, пришедшего в школу за качеством.

Говоря о разработке индивидуальных черт школы, очень важно понимать, зачем она создана, для чего существует. В новой программе развития, рассчитанная на срок с 2015 по 2020 учебный год обозначена миссия школы. Новая миссия гимназии звучит следующим образом: «Создание комфортной психолого-педагогической среды, ориентированной на развитие личностных достижений обучающихся и формирование социальных и гражданских компетенций».

Цель деятельности гимназии: формировать человека культуры, компетентного, владеющего интеллектуальным творчеством, духовным опытом, способного реализовать индивидуальный потенциал в динамичных социокультурных условиях обновления общества.

Профильное обучение – средство дифференциации и индивидуализации обучения, позволяющее за счет изменений в структуре, содержании и организации образовательного процесса более полно учитывать интересы, склонности и способности обучающихся, создавать условия для обучения старшеклассников в соответствии с их профессиональными интересами и намерениями в отношении продолжения образования. Профильная школа в старшем звене - институциональная форма реализации этой цели. Профильное обучение направлено на реализацию личностно-ориентированного учебного процесса. При этом существенно расширяются возможности выстраивания учеником индивидуальной образовательной траектории.

На следующем этапе создания бренда предстоит *сформировать индивидуальные черты, создать его атрибуты*. Безусловно, некоторые из них уже созданы. Так, в гимназии есть эмблема, которая означает символы трех традиционных профилей. В основе – гуманитарный, он, действительно занимает ведущее место, его символизирует книга. Два других профиля - естественный и математический – тоже обозначены символически.

Гимн гимназии написан учителем Колотовкиной С. А. Кроме того, разработаны единые дневники, придуман их дизайн: на обложке фотография фасада гимназии, внутри сведения из истории школы, фотографии с памятных мероприятий, сведения о лучших выпускниках разных лет, о главных достижениях гимназии в текущем году.

Есть необходимость создать девиз, объединяющий коллектив единомышленников. В разработке находятся фирменные сувениры: ручки с логотипами гимназии, часы, органайзеры с изображениями жизни гимназии.

В обиход введена школьная форма. По прижившейся традиции шьется она для каждого класса отдельно. Следовательно, это фирменные знаки отличия классов друг от друга. Сейчас разрабатываются корпоративные бейджи для заместителей директора и педагогов гимназии.

В 2015 году произведено обновление школьного сайта. Он стал современным и интересным. Думая об удобстве пользователей мы создали независимое, легко запоминающееся доменное имя: www.1-гимназия.рф. Официальный сайт школы - электронное представительство организации в сети, которое состоит из

информационных документов с текстом, графикой, аудио- и видео- контентом. Web-сайт гимназии (официальный сайт образовательной организации) имеет сложную структуру и включает: новости школы, нормативные документы, освещает события школы, акции, предложения, описание предлагаемых услуг, историю развития образовательной организации, фотоальбом, контактную информацию. С целью соблюдения современных требований к сайтам и с целью организации обратной связи на нем создана виртуальная приемная директора с возможностью задать вопрос через сайт.

Сайт организации - это своего рода виртуальный кабинет, который принимает участников образовательного процесса, пользователей сети Интернет. И от того насколько профессионально он будет сделан, как будет организовано общение с пользователем, зависит успех маркетинга каждой конкретной организации в сети. Предполагая, что сайт станет современным маркетинговым инструментом продвижения гимназии на рынке образовательных услуг города, мы создали на нем счетчик посещений, с целью получения обратной связи о количестве и регулярности его посещения той или иной аудиторией.

Не секрет, что работа по созданию бренда длится не один месяц и даже год, это планомерная, продуманная система мер, которой необходимо грамотно управлять.

Развитие бренда школы требует постоянного внимания со стороны руководителя школы и его заместителей да всех членов коллектива. Бренд необходимо постоянно совершенствовать и поддерживать. Для поддержания устойчивого положительного имиджа и формирования бренда школе необходимо постоянно представлять родителям и обучающимся информацию о том, в каком уникальном учреждении они учатся, говорить об особенностях каждодневных событий в школе [4, с.431]. Разработка информационного материала о школе, который должен отражать позитивные перемены в школьной жизни, демонстрировать достижения школы, полученные в процессе перемен, также способствует поддержанию бренда.

Результатами эффективного бренд-менеджмента станут: большое количество потенциальных обучающихся; способность школы минимизировать затраты на продвижение; устойчивость в кризисных ситуациях; укрепление корпоративной культуры. Мы делаем предположение, что показателями лояльности к бренду гимназии будут выступать: высокий конкурс на вакантные для приема места; постоянство контингента обучающихся; рост количества выпускников, которые поступают на бюджетные места в университеты страны; рост степени удовлетворенности школой, рост количества выпускников, приводящих своих детей для обучения в гимназии.

Литература

1. *Багиев, Г.Л.* Маркетинг: учебник для вузов. Г.Л. Багиев, В.М. Тарасевич, Х. Анн. СПб.: Питер, 2008.736 с.
2. *Важнова О.Г.* Формирование бренда общеобразовательной школы //Ярославский педагогический вестник.2015. №2. С.7-12.
3. *Грошев И.В.* Бренд как элемент организационной культуры (основные характеристики) // Экономика и управление. 2006. №1. С. 83-87.
4. *Щербакова Т.Н.* К вопросу о формировании имиджа образовательного учреждения // Молодой ученый. 2012. № 3. с. 430-434.

Методы финансирования крупномасштабных проектов

Питулько С. Ю.

Питулько Сергей Юрьевич / Pitulko Sergey Yurievich – кандидат экономических наук, директор по гособоронзаказу и обеспечению поставок продукции двойного назначения, АО «НПО Энергомаш им. академика В. П. Глушко», г. Химки, Московская область

Аннотация: *в статье рассматривается финансирование крупномасштабных проектов. Проводится сравнение возможных методов финансирования с целью минимизации затрат на использование капитала.*

Ключевые слова: *лизинг, проекты, аэрокосмическая отрасль.*

Большинство существующих методик оценки приобретения новой техники основано на сравнении трех возможных вариантов финансирования:

- покупка оборудования за счет собственных средств приобретателя;
- закупка оборудования приобретателем за счет кредитных ресурсов;
- приобретение оборудования посредством финансового лизинга.

Тем самым по существу сравниваются три метода финансирования: самофинансирование, кредитование и лизинг. Выбор метода финансирования основывается на минимизации расходов на приобретение оборудования, т. е. речь идет о минимизации стоимости соответствующих затрат на использование капитала. При этом расчеты включают в себя определение стоимости лизинга для лизингополучателя и лизинговой компании при сопоставлении этих стоимостей с альтернативными вариантами финансирования проекта. Такой подход целесообразен и в аэрокосмической отрасли.

Основным оценочным показателем в мировой практике считается стоимость сделки по привлечению средств. С целью определения реальной оценки затрат на используемый капитал предлагаем учитывать следующие принципы:

1) в расчетах должны быть учтены средневзвешенные предельные затраты используемого из всех источников капитала (собственного, привлеченного и заемного), поскольку свободный денежный поток включает в себя денежные средства, доступные всем поставщикам капитала;

2) для расчетов используется чистый денежный поток, т.е. очищенный от налогов;

3) расчеты должны быть осуществлены на базе номинальной нормы доходности, полученной с учетом оценки ожидаемой инфляции;

4) в расчетах в обязательном порядке должны быть учтены риски;

5) в прогнозных расчетах необходимо использовать рыночную, а не балансовую стоимость каждого источника финансирования;

6) по возможности, в прогнозах должны быть учтены изменения денежного потока, которые могут быть вызваны изменениями в структуре капитала, инфляции и риска;

7) варианты расчетов должны быть сопоставимы по времени, для чего необходимо использовать методы дисконтирования финансовых потоков.

Таким образом, при выборе метода финансирования задача сводится к определению ежегодных затрат денежных средств, связанных с использованием источников финансирования, с последующим дисконтированием их по определенной ставке процента с целью приведения затрат к текущей стоимости.

Для предприятия аэрокосмической отрасли, осуществляющего техническое перевооружение и являющегося лизингополучателем, лизинг, по сути, является одним из способов приобретения основных активов, поэтому первым шагом лизингополучателя должен быть анализ вариантов покупки имущества или его финансовой аренды. Такой анализ строится на сравнении лизинга с альтернативными вариантами финансирования капиталовложений.

Отечественными авторами написан ряд работ по оценке целесообразности использования лизинга на основе альтернативного сравнения различных способов финансирования.

Наиболее приемлемой в современных условиях следует признать методику, разработанную В. В. Ковалевым и основанную на методических рекомендациях по расчету лизинговых платежей, утвержденных Минэкономики РФ в 1996 г. [1, с.512]. В отличие от рекомендаций авторами предлагается в расчетах использовать дисконтированные денежные потоки, т. е. учитывать временную стоимость денег.

По своей сути финансовый лизинг приближен к прямому кредитованию, поэтому для дальнейшего анализа и выбора методов финансирования проектов, наряду с самофинансированием, рассматриваются два альтернативных варианта привлечения заемных средств на долгосрочной основе - банковский кредит и финансовый лизинг, стоимость которых по проведенным расчетам на год находится в близких пределах.

При проведении расчетов оценивается внутренняя стоимость совокупных затрат, которые в каждом варианте определяются следующим образом.

1. Совокупные затраты сделки по договору покупки за счет собственных средств состоят из расходов на закупку оборудования, включая НДС, и налога на имущество, из суммы которых необходимо вычесть возврат НДС и налоговую экономию от амортизации оборудования и списания налога на имущество на себестоимость.

2. Совокупные затраты сделки по договору покупки за счет кредитных ресурсов равны сумме расходов на погашение кредита и налога на имущество за вычетом возврата НДС и налоговой экономии аналогично первому варианту.

3. Совокупные затраты по лизингу включают в себя сумму всех лизинговых платежей за вычетом возврата НДС по лизинговым платежам и налоговой экономии от списания лизинговых платежей на себестоимость. В данном варианте лизинговое имущество учитывается на балансе лизингодателя - собственника имущества. Налоговая экономия определяется как произведение ставки налога на прибыль на сумму лизингового платежа без НДС, т. е. таким образом, если бы данный расход не был бы произведен, то налогооблагаемая прибыль увеличилась бы на эту величину и соответственно, увеличился бы налог на прибыль.

4. Плата за пользование кредитом, как и срок предоставления кредита, определяются уровнем развития экономики страны, состоянием инфляционных процессов, степенью развития рынка ссудных капиталов и т. п. Операционные расходы банка зависят от объема обрабатываемой документации. Расходы по страхованию кредита могут осуществляться не всегда, в то время как по лизингу в большинстве случаев, они являются обязательными.

Вышеизложенное позволяет сравнить потоки платежей альтернативных методов финансирования, например кредита, лизинга и самофинансирования. Предположим, предприятию необходимо приобрести новое оборудование на некоторую сумму К. По условиям долгосрочного кредитования предусматривается, что стоимость кредита ($СЗК_к$) для предприятия будет равна:

$$СКЗ_К = К_П(1+П_{ПЗС})^n, \qquad (1.1)$$

где $К_П$ - первоначальный размер кредита в стоимостном выражении; $П_{ПЗС}$ - годовая ставка за пользование заемным капиталом; n - число лет, на которое предоставляется кредит.

Данная формула применима в том случае, если процентная ставка постоянна на протяжении всего срока ссуды и проценты капитализируются один раз в год [2, с.44]. Годовая сумма расходов предприятия на покрытие долговых обязательств будет определяться по формуле

$$СЗК_к^{год} = \frac{К_П \times П_{ПКС}}{1-(1+П_{ПКС})^{-n}}, \qquad (1.2)$$

где $П_{ПКС}$ - плата за пользование кредитными средствами.

При использовании лизинга также могут быть рассмотрены различные варианты оценки затрат, связанных с осуществлением лизинговых платежей. В частности, в случае, если платежи по лизингу осуществляются на основе разового платежа, обеспечивающего лизингодателю заданный норматив доходности на вложенные в имущество средства *g,* и вносятся один раз в конце года, может быть использована формула:

$$СЗК_{Л}^{год} = \frac{СЗК_{Л} - ОС(1+g)^{-n}}{1-(1+g)^{-n}} \times g, \qquad (1.3)$$

Как уже отмечалось, выбор наиболее приемлемого метода финансирования должен основываться на анализе современной стоимости потоков платежей, связанных с обслуживанием долговых обязательств, для чего необходимо использовать дисконтирование финансовых потоков.

Современная стоимость кредита может быть рассчитана по формуле

$$СЗК_{к}^{c} = К_{П} \times \frac{1-(1+r)^{-n}}{r}, \qquad (1.4)$$

где *r* - ставка дисконта.

Современная стоимость лизинговой сделки:

$$СЗК_{л}^{c} = СЗК_{л} \frac{1-(1+r)^{-n}}{r} - ОС(1+r)^{-n+1}, \qquad (1.5)$$

Используя правило выбора соответствующего метода финансирования на основе минимального значения дисконтированной стоимости при условии:

$$СЗК_{к}^{c} < СЗК_{л}^{c},$$

необходимо выбрать в качестве возможного источника финансирования кредит.

Предпочтение отдается лизингу при условии:

$$СЗК_{к}^{c} > СЗК_{л}^{c},$$

Может быть рассмотрено значительное число частных случаев осуществления платежей при использовании кредита и лизинга. В случае изменения условий осуществления платежей необходимо произвести соответствующие корректировки в расчетах,

В свою очередь использование собственных источников финансирования (самофинансирование) имеет смысл в том случае, если стоимость собственного капитала (ССК) меньше стоимости заемного капитала (СЗК), т. е. соблюдается следующее условие:

$$ССК \le СЗК,$$

При этом стоимость собственного капитала может определяться как требуемая норма доходности собственника на вложенный капитал.

Таким образом, предлагаемый алгоритм позволяет качественно и количественно определить наиболее приемлемый метод финансирования и может использоваться в качестве методического подхода к выбору источников финансового обеспечения проектов аэрокосмической отрасли России.

Литература

1. *Ковалев В.В.* Учет, анализ и бюджетирование лизинговых операций: теория и практика. М.: Финансы и статистика. 2005. 512 с.
2. *Четыркин Е.М.* Финансовая математика. М.: Дело. 2008. 44 с.

Применение зарубежного финансирования в проектной деятельности предприятия аэрокосмической отрасли

Питулько С. Ю.

Питулько Сергей Юрьевич / Pitulko Sergey Yurievich – кандидат экономических наук, директор по гособоронзаказу и обеспечению поставок продукции двойного назначения, АО «НПО Энергомаш им. академика В. П. Глушко», г. Химки, Московская область

Аннотация: *в статье рассматриваются вопросы международного лизинга и его использования для наиболее эффективного развития предприятий аэрокосмической отрасли. Описывается механизм финансирования проектов, а также организация СП с участием производителя продукции и зарубежного заказчика.*

Ключевые слова: *финансирование, лизинг, сделка.*

Применение зарубежного финансирования и его особой формы - внешнеэкономического (международного) лизинга вызвано тем, что в настоящее время для проведения масштабных лизинговых операций в России, прежде всего не хватает достаточно «длинных» и сравнительно дешевых денег, которыми располагают зарубежные финансовые институты. По этой причине перед российской экономикой стоит задача привлечения и эффективного использования таких финансовых источников в лизинговой деятельности [2].

Необходимо подчеркнуть, что международный лизинг более эффективно развивается в тех странах, где созданы благоприятные условия для осуществления внешнеэкономической деятельности в сфере таможенного и налогового обложения, определены льготные процедуры лизинговых платежей.

Международным считается лизинг, при котором хотя бы одна из сторон договора - нерезидент страны лизингодателя или лизингополучателя или все участники сделки находятся в разных странах. Объектом лизинга может быть любое движимое или недвижимое имущество, относящееся к основным средствам.

В настоящее время в организации международных лизинговых сделок используется система унифицированных юридических понятий и гармонизированных условий лизинговых договоров, согласованных 55 странами мира в рамках Конвенции УНИДРУА о международном лизинге. Россия стала участником данной конвенции в 1998 г.

Становлению международного лизинга в России способствовало формирование внутреннего лизинга, поскольку они решают разные задачи. Если внутренний лизинг в основном способствует активизации инвестиционных процессов внутри страны, то внешнеэкономический лизинг является объективным фактором глобализации сферы производства и возможностей зарубежных финансовых институтов, облегчая тем самым финансирование не только импорта производственного оборудования, но и передачу ноу-хау и новейших технологий в российскую экономику.

Международный (внешнеэкономический) лизинг для аэрокосмической отрасли в зависимости от поставленных целей и задач может принимать следующие формы:

♦ экспортный лизинг, в рамках организации которого лизингополучателем является зарубежный участник сделки, а объект лизинга (как правило, аэрокосмическая техника) на условиях экспортного контракта вывозится из России;

♦ импортный лизинг, в рамках которого на условиях импортного контракта зарубежный участник является лизингодателем, а объект сделки (как правило, производственное оборудование) поставляется непосредственно на предприятие аэрокосмической отрасли;

♦ транзитный лизинг, в рамках которого лизингодатель и лизингополучатель находятся в разных странах.

Несмотря на то, что при разработке российского законодательства были использованы многие нормы, закрепленные в Конвенции УНИДРУА, в практике

организации международных лизинговых сделок в настоящее время в России можно выделить некоторые различия.

1. В отличие от международных требований российское законодательство о лизинге не предусматривает необходимость заключения договора лизинга непосредственно к моменту приобретения оборудования либо установления сроков его заключения.

2.В соответствии с Конвенцией предметом лизинговой сделки могут быть средства производства, комплектное и прочее оборудование. Конвенцией не предусмотрена передача в лизинг предприятий, что является правомерным в соответствии с российским законодательством.

3. Конвенцией предусмотрено, что сумма совокупных лизинговых платежей должна быть эквивалентна всей либо большей части начисленного износа оборудования. В российском законодательстве существует аналогичное условие, но оно используется не во всех лизинговых сделках.

4.В соответствии с Конвенцией лизингополучатель может отказаться от объекта лизинговой сделки либо расторгнуть ее в случае, если лизингодатель ненадлежащим образом исполнил свои обязательства. Российское законодательство определяет ответственность за поставку имущества ненадлежащего качества в зависимости от существенности выявленных недостатков и от того, кто именно выбирал поставщика (продавца) имущества — лизингополучатель либо лизингодатель.

При использовании международного лизинга в России необходимо учитывать требования международного стандарта IAS 17 по ведению бухгалтерского учета лизинговых операций, опубликованного Комитетом по международным стандартам бухгалтерского учета. Согласно стандарту IAS 17 под финансовым лизингом понимается лизинговая сделка, в которой практически все риски и доходы, связанные с владением имуществом, передаются лизингополучателю. Право собственности на имущество может передаваться (или не передаваться) в конце срока договора. В финансовом лизинге лизинговые платежи в течение всего срока лизинга обеспечивают лизингодателю возврат стоимости имущества и получение прибыли на вложенный капитал. Знание требований указанного стандарта необходимо при выборе системы бухгалтерского учета конкретного вида лизинга (финансового либо оперативного).

Одним из направлений дальнейшего расширения международного лизинга является максимальное использование преимуществ и возможностей, которые предоставляет эта форма лизинга. Международные операции лизинга основываются на различиях, существующих на уровне понятия собственности в разных странах:

♦ в странах римского права единственным владельцем имущества является субъект, который имеет документ, подтверждающий право собственности на это имущество;

♦ в англо-саксонских странах собственником имущества считается тот, кто его эксплуатирует.

Данное различие используется в целях организации ступенчатого налогового лизинга: операция начинается в той стране, где налоговые преимущества, связанные с инвестированием, даются юридическому владельцу, и заканчивается в стране, в которой они даются экономическому владельцу. Вследствие этого, осуществляя лизинговую сделку в России, зарубежный лизингодатель может избежать двойного налогообложения, если будет осуществлять свою деятельность через механизм сублизинга либо через дочернюю лизинговую компанию. Аналогичная схема организации отношений может быть использована предприятиями - изготовителями экспортной продукции аэрокосмической отрасли России, потенциально являющимися лизингополучателями новейшего оборудования, необходимого для их технического переоснащения.

В соответствии с международной классификацией участники лизинговой деятельности могут быть условно подразделены на группы:

♦ специализированные лизинговые компании как посредники между производителями оборудования и его лизингополучателями;

♦ производители и продавцы оборудования, использующие лизинг в качестве инструмента продвижения их товаров на рынок средств производства;

♦ партнеры и спонсоры, заинтересованные и участвующие в реализации инвестиционного проекта, которые используют лизинг в качестве эффективного метода его финансирования.

Для российских предприятий аэрокосмической отрасли, реализующих крупномасштабные проекты, особенно актуальным можно считать расширение возможностей организации лизинговых сделок на основе организации партнерских взаимоотношений. По этой причине одним из направлений преодоления существующих сложностей при реализации международного лизинга в аэрокосмической отрасли является создание совместных лизинговых компаний посредством образования дочерних компаний в России либо за рубежом. Реализация лизинговых отношений через контролируемую компанию позволит заинтересовать всех участников проектной деятельности в силу обеспечения транспарентности таких сделок.

Создание совместных предприятий в России позволяет решить вопросы налогового характера в части возмещения НДС и способствует сокращению транзакционных издержек лизинговой сделки в части, касающейся валютного обслуживания сделки, при наличии лицензии Центрального банка РФ на осуществление валютных операций.

Создание совместных компаний за рубежом может также способствовать сокращению затрат по реализации лизинговых сделок в силу возможностей использования более дешевых денежных ресурсов глобального рынка капитала, а также преимуществ налоговых и таможенных режимов зарубежных стран.

Весь комплекс международных лизинговых услуг в России осуществляется отечественными, совместными и зарубежными лизинговыми компаниями. Основной целью международного лизинга для аэрокосмической отрасли является финансирование продаж оборудования зарубежных поставщиков для российских предприятий и иностранных фирм, работающих в России. Лизинговый процесс по приобретению имущества иностранного происхождения начинается с того, что лизингополучатель, имея предложение на импорт определенного оборудования, выбирает зарубежную лизинговую компанию или банк, которые возьмут на себя функции лизингодателя, определяющие затем вид и форму предстоящего лизинга. Особенно это актуально в условиях развивающегося мирового кризиса, который затронул банковскую сферу. В общем виде финансирование международного лизинга представлено на рис.

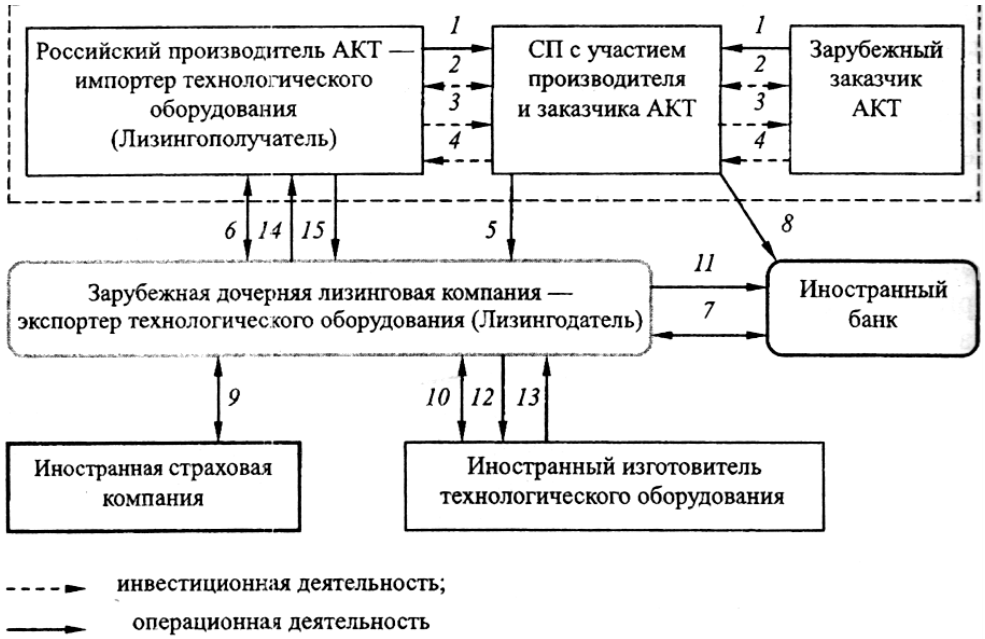

Рис. 1. Механизм финансирования проектной деятельности предприятия аэрокосмической отрасли с использованием международного лизинга:
1- организация СП с участием производителя АКТ и зарубежного заказчика АКТ (в том числе внесение взносов в уставный капитал); 2 - заключение контракта на разработку и поставку АКТ; 3 - поставка АКТ в рамках операционной деятельности; 4 - оплата АКТ в рамках операционной деятельности; 5 - учреждение дочерней лизинговой компании; 6 - заключение договора международного лизинга между Лизингодателем и Лизингополучателем; 7 - заключение кредитного договора с зарубежным банком; 8 - представление СП гарантии возврата средств по кредитному договору; 9 - страхование сделки иностранной страховой компанией; 10 - заключение договора на поставку технологического оборудования; 11 - предоставление кредита Лизингодателю зарубежным банком; 12 - оплата Лизингодателем оборудования его изготовителю; 13 - поставка технологического оборудования изготовителем дочерней Лизинговой компании Лизингодателю; 14 - поставка технологического оборудования Лизингодателем по договору международного лизинга; 15 - выплата лизинговых платежей Лизингополучателем

Большое значение для развития как внутреннего, так и внешнеэкономического лизинга представляет широкое использование лизинга с полным набором (пакетом) услуг (Full-service leasing). Такая форма лизинга предполагает, что российский или зарубежный лизингодатель помимо выполнения работ, связанных с приобретением и передачей имущества лизингополучателю, принимает на себя выполнение ряда дополнительных функций (например, по уплате налогов, страхованию и техническому обслуживанию имущества). Лизингодатель может взять на себя и другие обязательства: оказание услуг по подбору оборудования, исходя из производственных интересов покупателя, планирования структуры и последовательности обновления технического парка клиентов, замену оборудования в случае непредвиденного выхода его из строя. Данный вид сделки широко используется в развитых странах, поскольку обеспечивает обоюдную заинтересованность лизингодателя и лизингополучателя в успешном завершении инвестиционного проекта. Проведенное исследование позволяет сделать вывод, что в ближайшие годы именно масштабный приток иностранных инвестиций на российский рынок лизинга может стать основной движущей силой развития предприятий и организаций аэрокосмической отрасли. Лизинг может стать одним из прогрессивных методов финансирования отраслевых инвестиционных

проектов, способствующих ускоренному обновлению производственной базы на основе обеспечения доступа к передовой технике. Значение лизинга усиливается тем, что он позволяет разрешить противоречие между необходимостью использования в условиях обостряющейся конкуренции современной техники и быстрым моральным ее старением.

Последующая детализация этих направлений должна учитывать специфику проекта технического обновления, а также условия функционирования отрасли (кризис, негативная динамика предыдущего развития, разработка целевых программных документов и т. д.). При этом необходимо уметь привлекать инвестиции внутри страны и за рубежом, анализировать их достоинства и недостатки и наиболее полно использовать механизмы, позволяющие различным источникам финансирования заменять или дополнять друг друга в процессе проектирования и реализации сделки.

Таким образом, внедрение в практику перечисленных направлений совершенствования лизингового процесса позволит лизингу стать ведущим инструментом повышения эффективности финансирования проектов как технического переоснащения предприятий аэрокосмической отрасли России, так и реализации их крупномасштабных проектов.

Автор рассматривает лизинг как перспективный и эффективный метод финансирования аэрокосмических проектов, что объясняется следующими обстоятельствами.

Разработанные и предлагаемые к использованию методические подходы, позволяют компании-лизингополучателю выбрать именно того лизингодателя, критерии деятельности которого окажутся наиболее оптимальными из числа рассматриваемых компаний.

В целях проведения углубленного анализа предлагается использовать методику сравнения совокупных затрат на обслуживание долговых обязательств перед различными лизингодателями. Критерием выбора является сумма чистого дисконтированного потока денежных платежей лизинговой сделки, по которой они окажутся наименьшими.

Развитие такого рода сделок потребует четкой организации лизингового процесса в аэрокосмической отрасли, для чего необходимо строго соблюдать и выполнять рекомендуемые в работе организационные процедуры.

Литература

1. *Джуха В.М.* Лизинговая форма инвестирования: анализ и оценка. Ростов-на-Дону. 1999. 177 с.
2. *Кирковов А.* Эффективность лизинговых операций для лизингополучателя по сравнению с кредитованием после принятия главы 25 НК РФ. Лизинг-ревю. 2002. № 1–2.
3. *Лелецкий Д.В.* Об экономической сущности лизинга. Сборник научных трудов Института экономики и финансов. Ч. 1. М. МГУЭС. 1998. 75-80 с.

Экономико-математическая модель и методика обеспечения экономической безопасности аэрокосмических проектов

Питулько С. Ю.

Питулько Сергей Юрьевич / Pitulko Sergey Yurievich – кандидат экономических наук, директор по гособоронзаказу и обеспечению поставок продукции двойного назначения, АО «НПО Энергомаш им. академика В. П. Глушко», г. Химки, Московская область

Аннотация: *в статье рассматривается методика обеспечения экономической безопасности аэрокосмических проектов. Предлагаются варианты моделирования проблемных ситуаций в рамках системного подхода.*

Ключевые слова: *проекты, экономическая безопасность, финансирование.*

В качестве модели обеспечения экономической безопасности аэрокосмических проектов предлагается моделирование проблемной ситуации учета соотношения затрат и результатов, осуществляемое в рамках системного подхода. Системный подход заключается в том, что управление аэрокосмическими проектами представляет собой систему взаимосвязанных элементов, объединенных общим производственным процессом функционирования в экономической среде, воздействующей на этот процесс.

Системные модели позволяют интерпретировать реальную действительность и анализировать информацию для раскрытия объективных результатов научно-технической и производственной деятельности. Поскольку исследуемая экономическая система – аэрокосмическая отрасль России – не является замкнутой и находится в постоянном взаимодействии с внешней средой, достоверность исследования обеспечивается соблюдением общих условий системного подхода.

Формирование эффективной схемы обеспечения экономической безопасности аэрокосмических проектов необходимо осуществлять посредством вариантной проработки [1]. Предлагается использовать критерий, отражающий главную цель проектной деятельности в аэрокосмической отрасли – достижение максимального эффекта от реализации крупномасштабного проекта.

В качестве системной модели воспользуемся «черным ящиком», под которым понимается объект исследования, внутреннее устройство которого неизвестно.

Механизм реализации множества аэрокосмических проектов представлен в виде модели «черного ящика», которая строго делит анализируемую систему на три части:

1) «вход» – множество доступных ресурсов;

2) «оператор» или композит механизмов преобразования входа в выход:

- виды распределения – ресурсы, проектные мероприятия и период реализации аэрокосмического проекта;
- фильтр – определение степени соответствия организационно-управленческих решений заданным параметрам;
- сепаратор – определение индивидуальных признаков свойств распределения и учет параметров распределения на основании однородных признаков и свойств;
- дифференциал – разделение и распределение параметров в системе в соответствии с планом мероприятий по проекту;
- трансформатор – изменение свойств, качественных и количественных параметров распределения в свойства с заданными количественными и качественными параметрами;
- трансмиссия – перемещение видов распределения с заданными параметрами, в заданное место системы во времени и пространстве. Перемещение может осуществляться по горизонталям, по вертикалям и диагоналям, а также реверсивно;
- интегратор – установление функциональных связей между отдельными видами распределения и формирование системы с новыми свойствами;

3) «выход» – результат в виде эффекта от реализации аэрокосмического проекта.

Внутрисистемная модель процесса распределения финансовых ресурсов по аэрокосмическим проектам и периодам их реализации представлена на рис. 1.

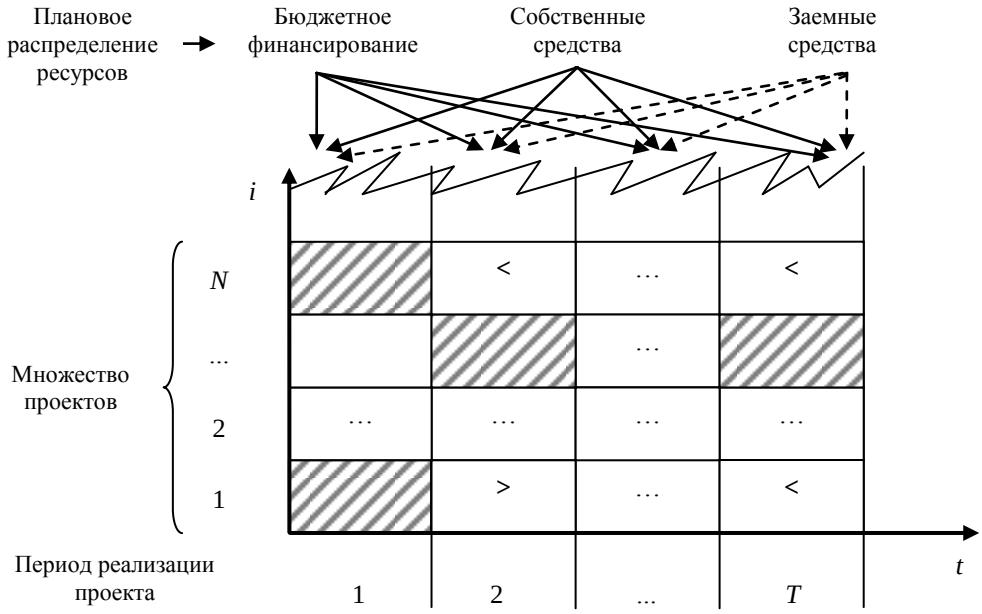

Рис. 1. Механизм распределения финансовых ресурсов по аэрокосмическим проектам и периодам их реализации (авторская разработка)

Критерии экономической безопасности аэрокосмических проектов:

1) реализация проектов позволяет получить максимальный экономический эффект при минимальных затратах финансовых ресурсов на их разработку и реализацию;

2) выбор оптимальной структуры источников финансирования, обеспечивающих реализацию за запланированный период времени заданного множества аэрокосмических проектов с минимальными затратами.

Экономико-математическая модель эффективного управления аэрокосмическими проектами и интерпретации финансовых возможностей предприятий аэрокосмической отрасли по их осуществлению, формализованная на базе аналоговой модели «черного ящика», приведена на рис. 2. Описание любой системы во времени характеризуется динамикой последовательности состояний в процессе достижения стоящей перед нею цели. Представленная на рис. 2 экономико-математическая модель является аналоговой моделью системы, так как содержит необходимое количество информации, отражающей разнообразие видов распределения финансовых ресурсов и позволяющей определить поведение систем, т. е. их реакции на разнообразные внешние воздействия и в то же время конкретизировать их внутреннее устройство.

Задача эффективной реализации множества крупномасштабных аэрокосмических проектов с использованием указанного выше критерия состоит в определении оптимальной структуры источников финансирования проектов и рационального распределения во времени работ по их реализации с учетом финансовых возможностей и *совокупного потенциала предприятия*; разработкой оптимального плана развития промышленных предприятий в аэрокосмической отрасли.

Первый этап поставленной задачи решается минимизацией функции совокупных затрат по реализации множества аэрокосмических проектов за определенный период времени:

$$F = \sum_{i=1}^{N} \sum_{t=1}^{T} P_t \times X_i^t \to \min, \qquad (1.1)$$

где t – индекс проектного периода, $t \in [1,T]$; i – индекс аэрокосмического проекта, где $i \in [1,N]$; P_t – индекс совокупного потенциала предприятия в период времени t, где $t \in [1,T]$; X_i^t – величина затрат по реализации проекта i в период времени t.

Индикатор совокупного потенциала предприятия (K_{SP}), $K_{SP} = P_t$, где $t \in [1,T]$; характеризует способность предприятия к реализации запланированных аэрокосмических проектов в конкретный момент времени.

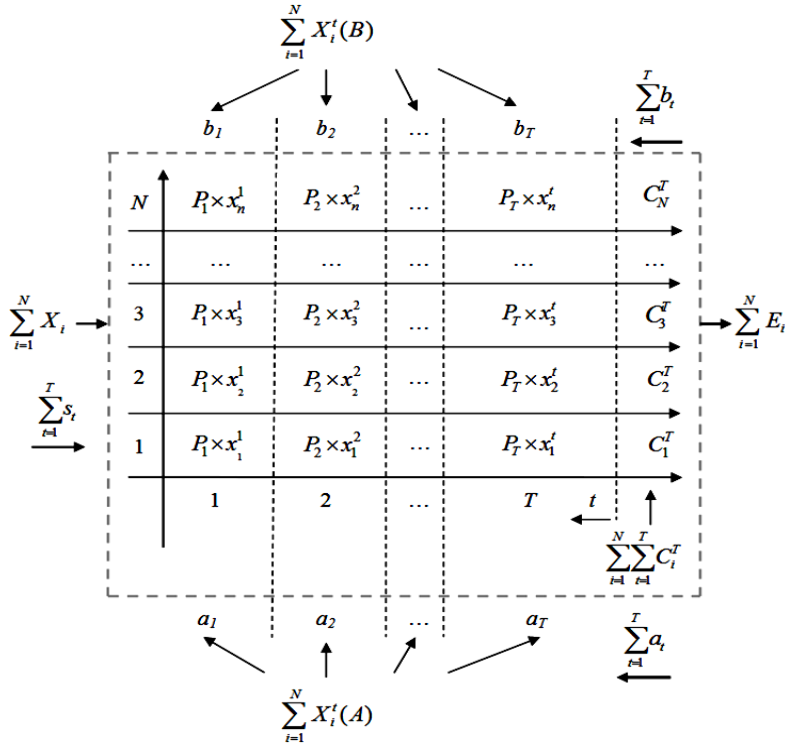

Рис. 2. Экономико-математическая модель эффективного распределения ресурсов по аэрокосмическим проектам:

X_i – вход i в систему (величина финансовых ресурсов системы, необходимых для выполнения работ по проекту i в году t); t – период реализации аэрокосмического проекта; $X_i^t(B)$ – величина бюджетного финансирования аэрокосмических проектов в период времени t, где $t \in [1,T]$; ее распределение по периодам реализации $\sum_{i=1}^{T} b_t$; $X_i^t(A)$ – величина заемных средств финансирования аэрокосмических проектов в период времени t, где $t \in [1,T]$; ее распределение по периодам реализации $\sum_{i=1}^{T} a_t$; C_i^t – величина затрат по проекту i в период времени t, где $t \in [1,T]$, $i \in [1,N]$; E_i^t – выход из проекта – эффект от реализации

Например, недостаток собственных оборотных средств у предприятия приводит к необходимости привлечения заемных источников финансирования, дополнительным транзакционным издержкам и расходам по выплате процентов; недостаток квалифицированных кадров приводит к простою или неэффективному использованию производственных мощностей; потребность в модернизации оборудования – к увеличению объема затрат.

Ограничение максимальной величины финансовых ресурсов, которые доступны предприятию за весь период реализации аэрокосмических проектов (Q) имеет вид неравенства:

$$Q \geq \sum_{i=1}^{N} \sum_{t=1}^{T} q_i^t, \qquad (1.2)$$

где q_i^t – необходимый объем финансирования работ по проекту i мероприятий в году t.

Ограничениями функции являются следующие условия:

$$X_i^t \geq 0, \qquad (1.3)$$

$$X_i^t \geq q_i^t, \qquad (1.4)$$

$$\sum_{i=1}^{N} \sum_{t=1}^{T} X_i^t \geq \sum_{i=1}^{N} \sum_{t=1}^{T} V_{PRi}^{\ t}, \qquad (1.5)$$

$$\sum_{i=1}^{N} \sum_{t=1}^{T} X_i^t \leq \sum_{i=1}^{N} \sum_{t=1}^{T} V_i^t, \qquad (1.6)$$

Где V_i^t – объем незавершенных запланированных работ по множеству проектов на момент времени t; $V_{PRi}^{\ t}$ – объем выполнения запланированных работ по множеству проектов на момент времени t.

Введенные ограничения (1.5-1.6)отражают специфику аэрокосмической отрасли, которая подвержена влияния такого внешнего фактора как государственный заказ и необходимости безотлагательного высвобождения запланированных проектных ресурсов на его выполнение.

Функционал финансирования множества аэрокосмических проектов за период их реализации по источникам финансирования (финансирование за счет средств государственного бюджета, финансирование за счет собственных оборотных средств, финансирование за счет заемных средств) имеет вид следующего неравенства:

$$\sum_{i=1}^{N} \sum_{t=1}^{T} X_i^t \leq \sum_{i=1}^{N} \sum_{t=1}^{T} [X_i^t(S), X_i^t(A), X_i^t(B)] \leq \sum_{i=1}^{N} \sum_{t=1}^{T} q_i^t \leq Q, \qquad (1.7)$$

где $X_i^t(S)$ – величина собственных оборотных средств, отвлеченных на финансирование аэрокосмических проектов; Q – максимальная величина финансовых ресурсов, доступных предприятию за период реализации множества аэрокосмических проектов.

Таким образом, экономический смысл целевой функции описанной выше модели заключается в реализации запланированного множества аэрокосмических проектов в плановый период в условиях жесткого ограничения объемов финансирования и *совокупных ресурсов предприятия*.

В связи со спецификой аэрокосмической отрасли, в упрощенной форме любое предприятие отрасли можно рассматривать как сумму проектов, которые оно реализует, тогда общая производственная мощность предприятия (Z_t) на момент времени t (стадия реализации проекта) может быть выражена как:

$$Z_t = K_{SP} \times \sum_{i=1}^{N} Z_i \,, \qquad (1.8)$$

где Z_i – мощность предприятия по каждому реализуемому проекту в момент времени t.

Критерий, отражающий эффект от реализации множества проектов описывается следующим функционалом:

$$F = \sum_{t=1}^{T} Z_t \to \max \,, \qquad (1.9)$$

Поставленная задача решается при удовлетворении бюджетных ограничений проекта:

$$X_i^t \geq 0 \,, \qquad (1.10)$$

$$\frac{Z_t}{Z_{t-1}} > 1 \,, \qquad (1.11)$$

$$\frac{\sum_{i=1}^{N}\sum_{t=1}^{T} X(A)_i^t}{\sum_{i=1}^{N}\sum_{t=1}^{T} X_i^t} << 1 \qquad (1.12)$$

Ограничения данной модели интерпретируются следующим образом:

1) формула (1.10) отражает условие неотрицательности переменной;

2) формула (1.11) отражает условие наращивания производственной мощности предприятия отрасли в t-м году по сравнению с (t–1) годом в результате реализации множества аэрокосмических проектов;

3) формула (1.12) гарантирует условие обеспечения экономической безопасности предприятия, при котором сумма заемных финансовых ресурсов в любой момент времени должна быть значительно меньше общего объема финансовых ресурсов.

Предлагаемая математическая модель анализа проблемных ситуаций и интерпретации инвестиционных возможностей инновационной деятельности имеет формализованный вид (1.13):

$$\begin{cases} F = \sum_{i=1}^{N}\sum_{t=1}^{T} P_t \times X_i^t \to \min \\ \sum_{i=1}^{N}\sum_{t=1}^{T} X_i^t \leq \sum_{i=1}^{N}\sum_{t=1}^{T} [X_i^t(S), X_i^t(A), X_i^t(B)] \leq \sum_{i=1}^{N}\sum_{t=1}^{T} q_i^t \leq Q \\ Z_t = P_t \times \sum_{i=1}^{N} Z_i \\ F = \sum_{t=1}^{T} Z_t \to \max \end{cases} \qquad (1.13)$$

Решение задачи сводится к нахождению оптимальной структуры финансовых вложений при реализации множества аэрокосмических проектов и одновременном достижении максимального эффекта, что обеспечит экономическую безопасность предприятия.

Таким образом, проведено исследование по обеспечению экономической безопасности предприятий аэрокосмической отрасли России посредством разработки и реализации крупномасштабных проектов.

Значение полученных результатов для теории состоит в разработке оригинального подхода обеспечения экономической безопасности предприятий аэрокосмической отрасли посредством механизма распределения финансовых ресурсов при реализации крупномасштабных проектов. Значение методических результатов для практики состоит в создании возможностей для более эффективного использования доступных предприятиям аэрокосмической отрасли финансовых ресурсов, повышения их производственной мощности, увеличения конкурентоспособности и, как следствие, обеспечения экономической безопасности.

Литература

1. *Авдийский В.И., Герасимов П.А., Лебедев И.А.* Анализ и прогнозирование рисков в системе экономической безопасности хозяйствующих субъектов. М. ФА. 2007. 116 с.
2. *Балдин К.В., Передеряев И.И., Голов Р.С.* Управление рисками в инновационно-инвестиционной деятельности предприятия М. изд-во Торговая корпорация «Дашков и К°». 2009. 420 с.

Обзор методов для оценки объема рынка лекарственных средств

Попов Д. А.[1], Крушиневский Е. А.[2], Шавидзе Г. Г.[3], Батяркин А. В.[4]

[1]Попов Дмитрий Анатольевич / Popov Dmitry Anatol'evich – магистрант,
факультет технологического менеджмента и инноваций,
Санкт-Петербургский национальный исследовательский университет
информационных технологий, механики и оптики;
[2]Крушиневский Евгений Александрович / Krushinevskiy Evgeniy Aleksandrovich – магистрант;
[3]Шавидзе Григорий Григорьевич / Shavidze Grigorij Grigor'evich – магистрант,
факультет прикладной математики – процессов управления;
[4]Батяркин Александр Викторович / Batjarkin Aleksandr Viktorovich – магистрант,
экономический факультет,
Санкт-Петербургский государственный университет, г. Санкт-Петербург

Аннотация: *в статье рассматриваются различные подходы для анализа рынка лекарственных средств в части оценки объемов потребления. Большинство существующих методов основываются на данных аптечных учреждений с применением эконометрических методов, но существуют методы, которые основываются на связи спроса на лекарственные средства в зависимости от структуры доходов и расходов населения.*

Ключевые слова: *фармацевтический рынок, лекарственные средства.*

Основной задачей маркетинга на рынке фармацевтических товаров является определение объемов конкретного лекарственного средства (ЛС), оценивание динамики, а также зависимости лекарственных средств от других, которые при определенных обстоятельствах могут его заменять [2].

Исследованием различных аспектов спроса и потребности в лекарственных средствах посвящены работы следующих ученых: Джупарова И. А., Сбоева С. Г., Дремова Н. Е., Кобзарь Л. В. и многих других. Предложенные методы позволяют проводить анализ потребностей в лекарственных препаратах в отдельных сегментах рынка: определенных категориях больных, различных лечебно-профилактических учреждениях, отдельных фармакотерапевтических группах и т. д. [3, 4, 5].

В своих работах Дремова Н. Б. выделяет следующие методы изучения ассортимента лекарственных средств в зависимости от поставленных целей [4]:

1. Маркетинговый анализ ассортимента ЛС на региональном или локальном уровне.

Он заключается в том, что создается массив маркетинговых сведений о лекарственном средстве, затем наименования систематизируются по международным-непатентованым названиям, по торговым названиям, по количеству, по формам выпуска. Анализ по признаку производства производится с определением количества зарубежных и отечественных ЛС, по отдельным странам, по оригинальным и воспроизведенным лекарственными препаратам (дженерикам), а также другим признакам.

2. Анализ ассортимента ЛС по врачебным назначениям.

Данный анализ можно производить по следующим источникам информации: рецептам, амбулаторным картам, историям болезни. Выборка берется либо сплошной за определенный период времени (месяц, квартал, год), либо специальной (по определенным врачам-специалистам, по определенным видам заболеваний и т. д.). Обработку данной информации производят, рассчитывая статистические характеристики выборки, коэффициенты интенсивности потребления и т. д.

3. Социологические методы.

Данные исследования дают возможность в короткий срок получить информацию, основанную на общественном мнении. Способами получения информации являются: анкетный опрос, интервьюирование. Также здесь используются экспертные оценки, они необходимы для получения и изучения мнения тех или иных специалистов в той или иной отрасли, связанной с рынком ЛС.

Вследствие изучения литературы по данной тематике была замечена тенденция: что чаще всего вопросы анализа рассматриваются с точки зрения политики фармацевтических организаций, а также существует множество работ, посвященных отдельным заболеваниям или группам заболеваний. Примером таких работ может послужить:

- Управление лекарственным обеспечением пациентов с социально значимыми заболеваниями на основе метода стратификации. Авторами работы являются Джупарова И. А., Сбоева С. Г. [3].

В данной работе, используя опросные листы, произвели стратификацию больных, имеющих диагноз сахарный диабет. В результате было выделено четыре основных группы: малоимущие, низкообеспеченные, среднеобеспеченные и обеспеченные. Затем были найдены коэффициенты эластичности от дохода, а также определена готовность больных к участию в частичной оплате лекарственных средств, средств самоконтроля и введения инсулина.

Другими примерами работ, посвященных анализу рынка лекарственных средств в отношении отдельных групп заболеваний, являются:

- Прогноз развития ассортимента препаратов для лечения бронхиальной астмы у детей. Авторами данной работы являются Кобзарь Л. В., Аветисян М. М. [5].
- Маркетинговый анализ рынка лекарственных препаратов седативного действия. Авторы Андреева Н. А., Ивченко О. Г., Кабакова Т. И. [1].

Таким образом, во всех данных работах под анализом, как правило, подразумеваются социологические методы анализа. А при необходимости прогнозирования используются базовые эконометрические методы, а также другие варианты на основе методов экстраполяции. К примеру, в работе [8] краткосрочное прогнозирование спроса на фармацевтическую продукцию предлагается осуществить при помощи аппарата искусственных нейронных сетей, описанный метод также основывается на данных продаж за предыдущие периоды.

Также следуют вспомнить, что существует огромное количество аналитических агентств, работающих на российском рынке фармацевтики: «Фармэксперт», DSM, КОМКОН-фарма, IMS, RMBC. Все эти компании производят мониторинги,

выпускают аналитические обзоры, в которых проанализированы: объем рынка, динамика, структура и многое другое. К примеру, DSM Group выпускает ежемесячные аналитические обзоры, в которых отражено общее положение дел и изменения, произошедшие на фармацевтическом рынке за отчетный период. Представленная информация в отчетах основана на данных розничного аудита [9].

Естественно, компании не разглашают свои методы анализа, но общая схема методики сбора, обработки и анализа данных, на примере «Фармэксперт», выглядит следующим образом:

- Система сбора данных.

Сбор данных происходит посредствам сотрудничества с аптечными учреждениями. От них поступают данные о закупке лекарственных средств.

- Характеристика выборки.

Выборка имеет три ступени стратификации:

- первичная производится по субъектам, имеющим наибольшее количество жителей, а также по субъектам, имеющим высокую активность на ранке фармацевтики;
- вторичная производится по городам внутри каждого выбранного субъекта;
- на третий идет случайный отбор аптек внутри каждого города.

- Методика расчета.

Данные экстраполируются для восстановления объемов продаж во всех аптеках города, региона и рынка в целом.

В книге «Фармацевтический маркетинг. Принципы, среда, практика», авторами которой являются Смит М. С., Коласс Е. М., Перкинс Г., Сикер Б., переведенной и опубликованной в России, рассказывается о построении стратегии планирования и продвижения в отношении бизнеса на фармацевтическом рынке, а также компания ЦВ «Протек» делится своим опытом. Так они показывают в одном из пунктов стратегического анализа, а именно, анализе социально-демографических положений, что рост среднего уровня дохода в стране влечет изменения спроса в пользу лекарственных средств более высоких ценовых категорий с большей эффективностью [7]. Аналогичные вопросы рассматривает Прасолов А. В. и Колбин А. С. в статье «О функции спроса на товары здравоохранения» [6]. В данной статье рассматривается вопрос о связи спроса на лекарственные средства в зависимости от структуры доходов и расходов. В данной работе впервые поднимается вопрос о возможности оценивания рынка лекарственных средств не по данным аптечных учреждений, а основанный на полезности лекарственного средства и бюджетном ограничении, когда потребитель имеет ограничения на бюджет и выбирает оптимальный режим «выздоровления».

Таким образом, проанализировав различные работы по данной тематике, можно подвести итог, что в большинстве своем вопрос об анализе фармацевтического рынка базируется на данных аптечных учреждений с привлечением эконометрических методов.

Литература

1. *Андреева Н. А., Иванченко О. Г., Кабакова Т. И.* Маркетинговый анализ рынка лекарственных препаратов седативного действия. // «Фундаментальные Иследования» - 2011 - № 10-3 – С. 604-607.
2. *Джеймс Барри Дж* Настольная книга по фармацевтическому маркетингу. Литтерра. ФармМаркетинг. - 2005. – 178 с.
3. *Джупарова И. А., Сбоева С. Г.* Управление лекарственным обеспечением пациентов с социально значимыми заболеваниями на основе метода стратификации. // «Новая аптека. Эффективное управление» - 2011 - № 11, С. 12-15.
4. *Дремова Н. Б.* Медицинское и фармацевтическое товароведение. Учебное пособие (курс). – Курск: КГМУ, 2005 – 520 с.

5. *Кобзарь Л. В., Аветисян М. М.* Прогноз развития ассортимента препаратов для лечения бронхиальной астмы у детей. // «Новая аптека» - 2002 - № 8 – С. 66-70.
6. *Прасолов А. В., Колбин А. С.* О функции спроса на товары здравоохранения в РФ // Финансы и бизнес, 2013, СПб, № 3. С. 76-88.
7. *Смит М. С., Коласс Е. М., Перкинс Г., Сикер Б.*, Фармацевтический маркетинг. Принципы, среда, практика. Пер. с англ. Н. Г. Мефодовской. Ред. рус. изд. Ю. А. Крестинский, В. А. Мефодовский. — М.: Литтерра, 2005. — 392 с.
8. *Фролова Т. А., Туляков Д. С.* Краткосрочное прогнозирование спроса на фармацевтическую продукцию. // «Вопросы современной науки и практики» - 2011 - № 2 (33) – С. 78-82.
9. DSM Group: Аналитические отчеты. [Электронный ресурс]: http://www.dsm.ru/marketing/free-information/analytic-reports/ (Дата обращения: 12.01.2016).

PR в сфере здравоохранения

Домарева Е. В.

Домарева Екатерина Викторовна / Domareva Ekaterina Viktorovna - магистрант 2 курса, направление «Маркетинг»,
Санкт-Петербургский государственный экономический университет, г. Санкт-Петербург

Аннотация: *в данной статье рассмотрены особенности сферы здравоохранения, её составляющие элементы. Дано определение PR и описаны особенности его применения в изучаемой сфере.*
Ключевые слова: *медицина, PR, маркетинг, продвижение, медицинские услуги.*

Здоровье – это важный аспект в жизни каждого человека, о котором задумываются ежедневно. Если раньше люди довольствовались немногочисленными статьями в газетах и журналах, то сегодня «информационно перенасыщенные» потребители имеют доступ к самым большим базам знаний. С каждым днем мы наблюдаем появление огромного количества частных клиник, пансионатов и стационаров. У людей появляется свобода выбора в области предоставления медицинских услуг. Можно сказать, что на рынке медицинских услуг твердо сформировалась политика свободной конкуренции, где доход предприятия во многом зависит от его маркетинговой стратегии. В связи с этим система здравоохранения населения нуждается в современных PR- технологиях.

Для наиболее точной оценки роли PR в области медицинских услуг необходимо проанализировать подходы к пониманию Public Relations. Изучая научную литературу в области маркетинга, можно подчеркнуть широту трактовки данного термина.

К примеру, Э.В. Кондратьев и Р.Н. Абрамов в своем учебном пособии по связям с общественностью отметили PR как сферу деятельности (коммуникации). Вебстерский словарь(Webster New International Dictionary) содержит следующее определение: «Паблик рилейшнз» - это возникновение определенного контакта (взаимопонимания и доброжелательности) между личностью, организацией и другими людьми, группами людей или обществом в целом посредством распространения разъяснительного материала, развития обмена (информацией) и оценки общественной реакции». По мнению Э. Бернейз, PR-деятельность имеет целевой характер:

«Паблик рилейшнз – это усилия, направленные на то, чтобы убедить общественность изменить свой подход или свои действия, а также на гармонизацию деятельности организации в соответствии с интересами общественности и наоборот». Структурное описание деятельности предлагает Френк Джефкинс: «PR состоит из

всех форм планируемой коммуникации, вовне и внутри, между организацией и её общественностью для реализации специфических целей, направленных на достижение взаимопонимания».

Далее определим понятие и составляющие здравоохранения. Здравоохранение - совокупность государственных и общественных мер по организации медицинской помощи, предупреждению заболеваний, повышению уровня здоровья населения [2].

На данный момент в установленных современностью условиях одной из основных функций государства является здравоохранение. Здравоохранение имеет несколько основных составляющих:

1.Лечебно-профилактическая помощь при заболеваниях и травмах, при беременности и родах.

2.Охрана здоровья детей.

3.Обеспечение санитарно-эпидемиологического благополучия страны.

Здравоохранение – это та сфера деятельности, которая позволяет свободно выбирать подходящие технологии продвижения.

PR в области здравоохранения имеет достаточно большой охват деятельности, который постоянно развивается с соответствующими изменениями в сфере здравоохранения. Пиар в данной области очень схож с финансовым пиаром. Это такие разновидности PR, где при использовании тех или иных технологий необходимо подчинятся и учитывать правила, определенные целым рядом регулирующих органов.

Обычно, выделяют следующую типологию PR в области здравоохранения:

1.Этический PR. Это означает, что любая маркетинговая деятельность в данной области регламентируется строгими ограничениями. В этическом PR, в сфере здравоохранения, имеются свои задачи, которые могут изменяться. Например, это может быть подготовка аудитории к созданию новых лекарственных препаратов или же просветительская программа, которая будет посвящена какому-либо заболеванию.

2.Медицинское просвещение. Лекции и семинары для врачей и пациентов.

3.Потребительский PR. Направлен на стимулирование сбыта медицинских товаров.

Таким образом, PR в здравоохранении может включать:

- PR медицинских услуг
- PR медицинских технологий
- PR лекарственных препаратов
- PR научных идей
- PR медицинской техники
- PR медицинских организаций

Определим функции PR-службы:

В первую очередь, PR в области здравоохранения, направлен на учет тех особенностей, которые существуют в медицинской сфере. Однако здесь не стоит акцентировать внимание на имиджевые составляющие. В большинстве случаях, люди прибегают к медицинской помощи лишь тогда, когда это уже крайне необходимо. Из этого следует главнейшая задача пиара в здравоохранении: донести до аудитории (местного населения), что существует необходимость заблаговременного, профилактического обращения к врачу. Также специалисты по связям с общественностью должны, в свою очередь, предложить аудитории наиболее удачный образ врачей, который будет внушать доверие [1]. PR в сфере здравоохранения, как и в других государственных учреждениях, не терпит халатности и требует серьезности и рациональности в работе. Можем отметить, что такие технологии PR, как шутки и конкурсные акции в данной сфере зачастую могут быть неуместны. Если организация хочет добиться успешного продвижения, то нужно принимать к сведению особенности медицинской деятельности. PR в области здравоохранения эффективен будет только при взаимодействии маркетологов и врачей. Для того чтобы быть в

медицинском дискурсе, пиар специалисты ссылаются на опыт медиков и вовлекают их в разработанные мероприятия и во всевозможные акции. Отметим, что часто врачи не желают идти на контакт, в связи с чем, растет количество случаев нарушения этических норм в рекламе и проводимых акциях, а также предоставления недостоверной информации потребителям.

Литература

1. [Электронный ресурс]: Особенности pr-сопровождения на рынке здравоохранительных услуг. Режим доступа: http://main.isuct.ru/files/publ/vgf/2008/147.pdf (дата обращения 26.01.2016).
2. [Электронный ресурс]: Связь с общественностью в государственных организациях и местных органах власти: западный опыт. Режим доступа: http://vasilievaa.narod.ru/8_4_03.htm (дата обращения 26.01.2016).

Разработка и важность маркетинговой стратегии предприятия для обеспечения конкурентоспособности на рынке

Кохнюк Д. В.

Кохнюк Дмитрий Васильевич / Kokhnyuk Dmitriy Vasilievich – магистрант,
кафедра маркетинга и муниципального управления,
Институт менеджмента и бизнеса,
Тюменский государственный нефтегазовый университет, г. Тюмень

Аннотация: *в статье рассматриваются актуальные вопросы о необходимости и важности разработки маркетинговой стратегии предприятия, поскольку существенное количество субъектов мелкого и среднего бизнеса ею попросту пренебрегают. Даны основные понятия и вектор по самостоятельной разработке стратегии осуществления деятельности и ведения бизнеса на предприятии.*

Ключевые слова: *конкуренция, маркетинг, стратегический маркетинг, разработка маркетинговой стратегии.*

Существующие и вновь образующиеся предприятия, осуществляя свою деятельность в том или ином секторе бизнеса, рано или поздно сталкиваются с таким явлением в экономике как конкуренция. Степень конкуренции может существенно отличаться в зависимости от сферы ведения бизнеса, ассортимента производимого товара или оказываемой услуги. Однако «теснота» на рынке рано или поздно наступает для любой фирмы.

В современной справочной экономической литературе конкуренция (от лат. concurrere – сталкиваться) определяется как борьба независимых экономических субъектов за ограниченные экономические ресурсы [1]. Конкуренция выступает как процесс взаимодействия субъектов предпринимательской деятельности, выраженная во взаимосвязи и борьбы между ними в целях реализации своего товара, выполняемых работ и оказываемых услуг. Она представляет собой соперничество между отдельными лицами и хозяйствующими субъектами, заинтересованными в достижении одной и той же цели [2]. Говоря предпринимательским языком, конкуренцией называется борьба фирм за ограниченный объем платежеспособного спроса потребителей, ведущаяся фирмами на доступных им сегментах рынка [3].

Основной целью любого коммерческого предприятия является извлечение прибыли, получение ее в процессе деятельности организации. Чтобы получать хорошую прибыль и иметь не плохую рентабельность, не обязательно быть крупной

организацией. По понятным причинам крупные организации находятся в более выигрышной позиции перед мелкими, но такие организации, как правило, по временному критерию существуют на много дольше. Однако с другой стороны длительность существования на рынке может быть даже минусом – «старые» фирмы могут себя изжить, без должного подхода к ведению бизнеса. Хороший процент рентабельности и неплохую прибыль могут показывать средние и даже мелкие предприятия того или иного сектора бизнеса и экономики, по причине грамотной стратегии развития и ведения предпринимательской деятельности.

Современный бизнес динамичен. Он не терпит любого проявления слабости и не прощает ее, он не может позволить фирме взять «небольшой тайм-аут», «паузу», «передышку». Для того чтобы держаться на рынке и выдерживать конкуренцию, любой фирме необходимо всегда быть на пределе своих возможностей, держаться «в обойме» и не выпадать из нее, быть в поиске новых маркетинговых решений. Видимо по этой причине слоганом одной из крупнейшей нефтяной фирмы нашей страны – Нефтяной компании «ЛУКОЙЛ», является слоган: «Всегда в движении!».

Для эффективного управления предприятием, для обеспечения его объемами производства и потребительской составляющей, рынками сбыта, обеспечения привлекательности производимого товара, четкой бесперебойной работы предприятия и в конечном итоге получения положительного экономического результата и как следствие обеспечения конкурентоспособности на рынке, любому предприятию необходимо разработать свой план развития, бизнес-план или маркетинговую стратегию развития фирмы. План развития может быть краткосрочным, среднесрочным или же даже долгосрочным, но для грамотного ведения бизнеса осуществление планирования необходимо.

В современной экономике любой рыночный субъект обязан осуществлять свою деятельность на основе планирования. Планирование должно охватывать по возможности все сферы деятельности организации, однако акценты могут отличаться, и различные направления могут иметь либо более весомое значение или же являться второстепенными. Каждый субъект рынка расставляет приоритеты в планировании самостоятельно, в зависимости от своих возможностей и ресурсов (поскольку они всегда ограниченны) и выбирает, какой сегмент имеет большее значение и важность, а какой менее. В связи с этим, маркетинговая стратегия выбирает приоритеты в управлении и развитии предприятия.

В настоящее время каждый субъект предпринимательской деятельности должен быстро реагировать на происходящие изменения на рынке, а также должен максимально быстро приспосабливаться к меняющийся ситуации, это позволит фирме не только выживать в конкурентной борьбе в краткосрочной перспективе, но и обеспечит конкурентные преимущества и позволит на несколько шагов быть впереди конкурентов, а также в долгосрочной перспективе нарастить свое преимущество.

В современных рыночных условиях грамотный подход к планированию деятельности имеет весомое значение. Рыночные субъекты используют маркетинг как средство (механизм) для достижения своих целей, установленных на конкретный период времени по каждому конкретному рынку и его сегментам, с наибольшей экономической эффективностью.

Маркетинг – не просто продажа производимых материалов. Данное понятие намного шире того, что имеют в виду под сбытом. Оно охватывает практически все сферы работы предприятий в той мере, в какой они влияют на реализуемость изготовленных товаров: от исследования и разработок до закупки сырья, производства, упаковки, транспортировки, продажи клиентам, обслуживания, поставки запчастей и т.п. Иначе говоря, маркетинг – не что иное, как работа предприятия в целом с точки зрения конечного результата, т.е. удовлетворения потребностей клиента [4].

Современные субъекты предпринимательской деятельности активно используют маркетинговую стратегию. Задача стратегического маркетинга состоит в том, чтобы нацелить предприятие на привлекательные экономические возможности, т.е. на те, что адаптированы к ее ресурсам и ноу-хау, обеспечивают ее потенциал для роста и рентабельности. Процесс стратегического маркетинга имеет средне- и долгосрочные горизонты, заключается в уточнении миссии фирмы, определении целей, разработке стратегии развития и обеспечении сбалансированной структуры товарного портфеля [5]. Маркетинговая стратегия является элементом стратегии деятельности предприятия, направленный на разработку, производство и доведение до покупателя товаров и услуг, наиболее соответствующих его потребностям [6].

Стратегический маркетинг – это активный маркетинговый процесс с долгосрочным горизонтом плана, направленный на превышение среднесрочных показателей путем систематического проведения политики создания товаров и услуг, обеспечивающих потребителей товарами более высокой потребительской ценности, чем у конкурентов. Стратегический маркетинг нацеливает компанию на экономические возможности, адаптированные к ее ресурсам и обеспечивающие потенциал для роста и рентабельности. Задачей стратегического маркетинга является уточнение миссии фирмы, разработка целей, формирование стратегии развития и обеспечение сбалансированной структуры товарного портфеля фирмы [7].

Маркетинговая стратегия нацелена на использовании доступных ресурсов предприятия, которые всегда ограничены, для получения максимальной прибыли в определенном временном периоде.

Разработка маркетинговой стратегии – процесс кропотливый и ответственный, а эффективность ее построения доказана сотнями успешных случаев из всемирной бизнес-практики.

Объективно следует отметить, что невозможно разработать стратегию, подходящую для всех компаний, как и невозможно разработать единую универсальную стратегию управления. Каждая фирма уникальна в своем роде, и процесс разработки стратегии для каждого предприятия уникален, так как он зависит от многих факторов: позиции предприятия на рынке, динамики его развития, его потенциала, сферы деятельности, поведения конкурентов, характеристик производимого им товара или оказываемых им услуг, состояния экономики, культурной среды и многого другого.

Каждая фирма в своей деятельности должна разработать и использовать свою уникальную и неповторимую маркетинговую стратегию. Ее выбор и разработка требуют учета тех данных и вводных, которые имеют отношения сугубо для конкретного предприятия, а также своевременное и объективное внесение в данную стратегию изменений, другими словами стратегия должна быть гибкой и отражать изменения на рынке и немедленно приспосабливаться к ним. Для разработки грамотной стратегии развития должно быть четкое понимание преимуществ и недостатков своего предприятия в сравнении с конкурентами.

Разрабатывая маркетинговую стратегию предприятия, менеджеры должны четко определиться, какое место предприятие занимает на рынке, с кем собирается конкурировать и какими принципами будет при этом руководствоваться.

Обязательное условие успеха в современных экономических условиях – это ориентация на конкурентов. Это значит, что организация должна четко представлять сильные и слабые стороны своих конкурентов и использовать эту информацию в своих интересах. При этом не нужно стремиться к лидерству во всех сферах деятельности, гораздо эффективнее будет сконцентрировать свои усилия на основных направлениях.

Эффективность маркетинговой стратегии напрямую зависит от качества информации, на базе которой она разрабатывается. Маркетинговая стратегия грамотно может быть разработана на основе анализа эффективности производства (затратоемкость, рентабельность вложений, эффективность выбранной технологии производства и т. п.),

анализа эффективности сбыта (поставщики, каналы сбыта, продвижение), анализ эффективности финансовой деятельности предприятия, оценки инвестиционной привлекательности предприятия и конкурентов, комплексного анализа конкуренции, анализа спроса по сегментам, оценки уровня государственного вмешательства в отрасли (на предприятии), анализа положения отрасли (перспективы развития).

Выбор менеджментом организации конкурентной стратегии определяется взаимодействием трех факторов:

1. Конкурентной позицией фирмы, т.е. ее положением на рынке (является она лидером, или претендует на лидерство, следует за лидером или просто обитает в своей нише);
2. Стратегическими целями и задачами (стремится ли компания доминировать, занять удобную, прибыльную рыночную нишу);
3. Этап жизненного цикла компании (находится она на этапе внедрения, роста, зрелости или спада).

В процессе разработки маркетинговой стратегии необходимо определить миссию и цель предприятия, провести диагностирование внешней среды прямого влияния и внешней среды непрямого влияния, а также внутренней среды, произвести сегментацию спроса и выбор целевой аудитории, разработать стратегические альтернативы и выбрать стратегию, спрогнозировать экономическую эффективность применения выбранной стратегии, определить инструменты контроля результатов, а также готовность внесения изменений после получения итогов результатов.

В процессе реализации выбранной стратегии крайне важно уметь быстро внести соответствующие изменения диктующейся рыночной реальностью и изменением условий происходящих в настоящий момент времени на рынке. Как было уже сказано, рынок динамичен, и исходные данные, служившие механизмом и источником информации при формировании стратегии, могут изменяться. Успех в бизнесе по большей степени зависит от быстроты реагирования на реальную действительность и принятие соответствующих конструктивных решений по изменению уже разработанной маркетинговой стратегии.

Поскольку каждое коммерческое предприятие нацелено на получение прибыли, то для успешного существования на рынке, любое предприятие должно быть конкурентоспособным, чтобы обеспечивать сбыт своей продукции и успешно развиваться в дальнейшем. Для конкурентоспособности огромное значение, если не ключевое, играет разработка плана развития, создание и реализация своей маркетинговой стратегии. Только благодаря маркетинговой стратегии любая фирма будет понимать, какие ресурсы ей необходимо использовать, какие издержки следует снизить, какую ценовую политику ей вести и многое другие. В конечном итоге предприятие в состоянии будет определить и понять, сможет ли оно существовать в данном сегменте рынка и какая судьба ее ждет – развитие, вялое существование или же крах.

Литература

1. *Нестеров Д. А., Чалых Е. В.* [Электронный ресурс]: Монополистическая конкуренция сквозь призму экономической теории прошлого и современности. URL: http://www.scienceforum.ru/2015/1301/15156.
2. [Электронный ресурс]: Конкуренция, конкурентные силы и конкурентоспособность фирмы. URL: http://www.finmotivate.ru/fonds-344-1.html.
3. *Яковлева Ю. А.* Роль конкуренции в рыночной экономике / Ю. А. Яковлева // Молодой ученый. — 2014. — №3. — С. 610-613.
4. *Голубков Е. П.* Основы маркетинга: учебник / Е. П. Голубков. – М.: Финпресс, 2003.
5. *Бурцева Т. А., Сизов В. С., Цень О. А.* Управление маркетингом: Учебное пособие. - 271 с., 2005.

6. Записки маркетолога. [Электронный ресурс]. URL: http://www.marketch.ru/marketing_dictionary/m/ abc_marketing_strategy/index.php.
7. [Электронный ресурс]: Стратегический маркетинговый план. Различия планов и процедур разработки. URL: http://bmanager.ru/articles/strategicheskij-marketingovyj-plan-razlichiya-planov-i-procedur-razrabotki.html.

Финансовая политика Российской Федерации и ее перспективы

Базаева А. Р.

Базаева Асет Руслановна / Bazaeva Aset Ruslanovna – студент,
кафедра финансов и кредита, факультет экономики и финансов,
Федеральное государственное бюджетное образовательное учреждение
Высшего образования,
Чеченский государственный университет, г. Грозный

Аннотация: *в статье рассматриваются финансовая политика и основные проблемы экономики Российской Федерации, а также описывается текущее положение в стране.*
Ключевые слова*: финансы, финансовая политика, национальная валюта, инфляция.*

Важной составляющей частью экономики является финансовая система. Актуальность данной темы обусловлена необходимостью поддержания сбалансированности финансовой системы для эффективного развития экономики.

Для достижения определённых целей, а также для осуществления своих функций и задач государство использует финансы. Целью финансовой политики государства является увеличение, и сохранение уровня реальных доходов на душу населения и на этой основе обеспечение социальных нормативов уровня жизни в стране. Российская Федерация обладает одними из крупнейших производительными силами в мире. Неполное использование возможностей определяется отсутствием необходимых денежных средств для переобучения людей, технического перевооружения предприятий, создания новых мощностей по наиболее комплексному освоению и более полному использованию сырья.

Ресурсами финансовой политики являются:

1. Совокупность людей, находящихся в трудоспособном возрасте, а также обладающих определенными профессиональными знаниями и пригодных по состоянию здоровья к участию в производственном процессе;
2. Величина собственного финансового капитала;
3. Степень развития финансовой инфраструктуры.

Взаимодействие этих трёх составляющих образует основные финансовые потоки [1].

Финансовая политика РФ должна быть нацелена на построение такого финансового механизма, который позволяет с наибольшей эффективностью обеспечивать достижение стратегических и тактических целей, которые заявлены в долгосрочной программе социально-экономического развития страны на перспективу. Основная задача финансовой политики в условиях финансового кризиса состоит в максимальном сокращении сроков перехода от спада к подъему путем задействования всех ее составляющих [2].

Также финансовая политика предполагает укрепление и развитие международных экономических связей, обеспечивая при этом условия для реализации совместных мероприятий, и играет значительную роль в социально-экономическом развитии Российской Федерации. Среди основных проблем финансовой политики России следует выделить: несбалансированность бюджетов всех уровней и государственных внебюджетных фондов; несовершенство налоговой системы; низкие показатели инвестиционного финансирования; отсутствие единства денежно-кредитной и

финансовой политики; нестабильность валютного курса рубля; неэффективное использование государственной собственности. Следовательно, целью финансовой политики государства является увеличение или сохранение прежним уровня реальных доходов на душу населения и на основе этого проводить обеспечение социальных нормативов уровня жизни в стране.

Относительно политики в области международных финансов, в первую очередь, она направлена на интеграцию России в мировую финансовую систему, сокращение внешней задолженности, а также укрепление позиции в МВФ и в МБРР и повышение устойчивости рубля по отношению к иностранным валютам.

На сегодняшний день ситуация в стране не самая простая. И самой очевидной причиной можно назвать падение цен на нефть. Но более серьезная проблема заключается в том, что цена вряд ли восстановится в краткосрочной перспективе. Если посмотреть на ситуацию с валютным курсом, то ожидаемым становится падение объемов ВВП и налоговых отчислений в бюджет, следовательно, банки попадут в непростую ситуацию из-за необходимости выплачивать долги в валюте [3].

Ускоряющаяся инфляция оказывает все большее отрицательное воздействие на экономику страны. События на Украине в конце 2013 года, присоединение Крыма к РФ, военные действия в Донбассе и роль России во всех этих событиях привела к тому, что национальная валюта государства понесла серьёзные потери, так как курс рубля упал практически в два раза по отношению к мировым валютам (доллару и евро). Это вызвало повышение цен в стране на товары импортного производства, а также отечественную продукцию [4].

Таким образом, экономическая обстановка в стране весьма неблагоприятна. Нестабильная политическая обстановка, повышающийся курс рубля относительно других валют, высокая инфляция, понижение цены на нефть на мировом рынке - все это отрицательно сказывается на всей экономической системе. У многих банков отзываются лицензии, многие проекты по добыче нефти и газа заморожены или вовсе закрыты, предприятия не могут себе позволить техническое перевооружение, что приводит к ухудшению производительности. В сложившейся ситуации решение проблем необходимо начать с урегулирования международных отношений, это станет отправной точкой для стабилизации экономической обстановки в целом.

Литература

1. *Грязнова А. Г., Маркина Е. В.* Финансы. [Электронный ресурс]: Учебник. 2-е изд. – М.: Финансы и статистика, 2012. URL: http://www.study-i.ru/economics/finance/topic.php?id=finansovaja_politika_rf_na_sovremennom_etape
2. *Гербутова М. В.* Развитие финансовой политики РФ в условиях ликвидации последствий мирового финансового кризиса. [Электронный ресурс]. - URL: http://www.fa.ru/projects/mknrsa/skireports/II/%D0%A4%D0%B8%D0%BD%D0%B0%D0%BD%D1%81%D0%BE%D0%B2%D0%BE-%D1%8D%D0%BA%D0%BE%D0%BD%D0%BE%D0%BC%D0%B8%D1%87%D0%B5%D1%81%D0%BA%D0%B8%D0%B9/%D0%93%D0%B5%D1%80%D0%B1%D1%83%D1%82%D0%BE%D0%B2%D0%B0%20%D0%9C.%D0%92.docx
3. *Дроздова К. С.* Современная финансовая политика России: проблемы и перспективы [Электронный ресурс]: Молодой ученый. - 2015. - №12. - С. 413-415. URL: http://www.moluch.ru/archive/92/20252/
4. Инфляция /2015. [Электронный ресурс]. - URL: http://news.sfc-am.ru/infljacija_i_ejo_vlijanie_na_sostojanie_jekonomiki_rf.html

Основной принцип формирования энергосберегающих программ
Стукова Т. М.

Стукова Татьяна Михайловна / Stukova Tatyana Mikhailovna – студент,
кафедра маркетинга и муниципального управления, направление «Экономика фирмы»,
Тюменский государственный нефтегазовый университет, г. Тюмень

Аннотация: *в статье анализируются основные принципы формирования энергосберегающих программ, порядок подготовки, представления, отбора и утверждения энергосберегающих проектов.*
Ключевые слова: *энергосбережение, сокращение затрат, экономия.*

Любой технологический процесс характеризуется качеством выполняемой работы и расходом ресурсов, в том числе расходом энергоресурсов, так как это во многом определяет себестоимость продукции или услуг. В настоящее время статистические данные показывают, что снижение энергоемкости продукции является стратегическим направлением развития экономики страны. Очевидно, что проведение энергосберегающих мероприятий в различных отраслях экономики страны выгоднее, чем создание новых энергетических мощностей. Понятие энергоемкости продукции характеризует уровень прогрессивности технологических процессов, применяемых при изготовлении продукции.

Энергосбережение - организационная, научная, практическая, информационная деятельность государственных органов, юридических и физических лиц, направленная на снижение расхода топливно-энергетических ресурсов в процессе их добычи, переработки, транспортировки, хранения, производства, использования и утилизации. Энергосбережение — это процесс, при котором сокращается потребность в энергоресурсах и энергоносителях в расчете на единицу конечного полезного товара или услуги [1, 58 с].

Основной целью энергосбережения является повышение энергетической эффективности технологических и вспомогательных производственных процессов на основе реализации экономически обоснованных энергосберегающих мероприятий, снижение энергоемкости производства и сокращение издержек на топливно-энергетическую составляющую в себестоимости продукции. Исходя из основной цели энергосбережения целями энергосберегающих проектов являются:

- реализация потенциала энергосбережения;
- снижение энергосберегающей составляющей в эксплуатационных издержках;
- экономия ресурсов;
- частичная компенсация ввода новых мощностей.

Основными задачами энергосбережения являются:

- поэтапное снижение энергоемкости технологических и вспомогательных производственных процессов до уровня, экономически оправданного на современном этапе;
- разработка энергетических проектов, обеспечивающих снижение расхода ресурсов по наиболее значимым статьям на собственные технологические нужды;
- достижение энергосберегающего эффекта за счет приоритета беззатратных, малозатратных, а также условно-беззатратных мероприятий.

Решение сформированных задач осуществляется на основе следующих принципов:

- реализация энергосберегающей политики с учетом требований и рекомендаций нормативно-правовых актов (законов, указов, правил) и стандартов;
- разработка и внедрение энергосберегающих проектов с учетом их экономической эффективности;

- реализация энергосберегающих инновационных мероприятий на всех этапах жизненного цикла технологических процессов: проектирования, строительства, пуско-наладочных работ, эксплуатации, в т. ч. при проведении ремонтов, реконструкции и утилизации.

- планирование и внедрение программ энергосбережения с учетом программ по реконструкции и техническому перевооружению в основных видах деятельности.

Основной принцип формирования энергосберегающих программ - первоочередное внедрение энергосберегающих проектов с минимальными затратами, которые дают максимальный эффект. Исходя из этого принципа, все проекты, включаемые в энергосберегающие программы, ранжируются по срокам окупаемости: беззатратные, условно-беззатратные, малозатратные, среднезатратные и затратные.

Элементами системы управления энергосбережением являются:

- организационная структура;

- планирование и реализация мероприятий в сфере энергосбережения и повышения энергетической эффективности;

- финансирование энергосбережения;

- экономическое стимулирование энергосбережения и повышение энергетической эффективности;

- нормативно-методическое обеспечение энергосбережения;

- контроль за эффективным использованием энергоресурсов и энергоэффективностью технологических процессов и оборудования [3, с. 64].

Принятые для выполнения Федеральные целевые программы «Энергоэффективная экономика» и «Энергетическая стратегия России на период до 2020 г.» направлены на:

- приоритетность энергосбережения перед наращиванием объемов добычи и производства энергоресурсов;

- включение в топливно-энергетические балансы страны и регионов заданий по экономии ТЭР, использованию местных видов топлива и нетрадиционных источников энергии в качестве реального энергоресурса;

- возвратность и самоокупаемость средств на энергосбережение (реализация в инвестиционный ресурс стоимости сэкономленных топлива и энергии, инвестирование краткосрочных и малозатратных энергосберегающих проектов с окупаемостью их не более 1,5–2 лет);

- установление в составе стандартов норм, регулирующих энергопотребление, введение штрафных санкций за невыполнение правил учета и правил энергопотребления;

- развитие системы лимитирования потребителей федерального и региональных бюджетов, обязательных энергообследований и энергоаудита и включение в бюджет отдельной статьей средств для финансирования проектов энергосбережения;

- стимулирование создания специализированных энергосервисных организаций и проведения ценовой политики.

Энергосберегающая политика государства – правовое, организационное и финансово-экономическое регулирование деятельности в области энергосбережения [2. с. 98].

Все вышеперечисленное в очередной раз доказывает актуальность выбранной темы. Нерациональное использование энергоресурсов (особенно газа, угля, мазута) оценивается в 500 миллионов тонн условного топлива (млн. т. у. т) или порядка 2/3 всего объема потребления первичных энергоресурсов. Фактический рост энергоемкости ВВП возобновился в конце 90-х годов прошлого века, что напрямую привело к существенному росту стоимости товаров российской промышленности по сравнению с мировыми ценами.

Литература

1. *Круглик В. М., Сычев Н. Г.* «Основы энергосбережения» Учебное пособие для студентов, обучающихся по экономическим специальностям. Минск: ИПД, 2010. – 138 с.
2. *Гриценко В. И., Усманский Ю. Т.* «Энергосбережение в теплоэнергетике и теплотехнологиях» Учебное пособие. Омск: изд-во ОмГТУ, 2007. – 120 с.
3. Официальное издание ОАО «Газпром», ООО «Газпром энерго», ООО «Газпром экспо». Москва: изд-во «Газпром», 2014. – 258 с.

Применение причинно-следственной диаграммы Исикавы в репутационном менеджменте

Логунова О. Е.

Логунова Ольга Евгеньевна / Logunova Olga Evgenievna – соискатель, кафедра общего и специального менеджмента, Российская академия народного хозяйства и государственной службы при Президенте Российской Федерации, г. Москва

Аннотация: *в статье отражена необходимость изучения факторов, влияющих на репутацию компании. Автором предлагается использовать диаграмму Исикавы в качестве аналитического инструмента репутационного менеджмента. С этой целью рассмотрены особенности и технология построения данного метода.*

Ключевые слова: *репутация компании, репутационный менеджмент, диаграмма Исикавы, диаграмма «рыбьей кости», «причинно-следственная» диаграмма.*

Репутация компании формируется под воздействием многочисленных факторов. Для эффективного управления репутацией необходимо понимание, какие факторы способствуют формированию благоприятной репутации, а какие факторы ее разрушают. В связи с этим возникает интерес использования в репутационном менеджменте инструментов, позволяющих выявить причины, способствующие созданию и разрушению репутации. Одним из наиболее популярных и доступных аналитических инструментов является диаграмма Исикавы.

Особенности диаграммы Исикавы

Диаграмма Исикавы или причинно-следственная диаграмма (иногда ее называют диаграмма «рыбья кость») позволяет определить и систематизировать фактические причины возникновения проблем и отобразить их в доступной наглядной форме. Диаграмма названа в честь одного из крупнейших японских теоретиков менеджмента профессора Каору Исикавы, который предложил её в 1952 году как дополнение к существующим методикам логического анализа и улучшения качества производственных процессов [4; 6]. Диаграмма получила широкое распространение в компаниях Японии и была включена в японский терминологический промышленный стандарт (JIS) в области контроля качества как диаграмма причин и результатов, наглядно демонстрирующая отношение между показателем качества и воздействующими на него факторами [5].

В графическом виде диаграмма Исикавы выглядит следующим образом: изучаемая проблема - это «голова рыбьей кости», а причины и факторы, прямо и косвенно влияющие на проблему, изображаются наклонными стрелками – это «кости». Обычно все возможные причины распределяют по категориям по принципу «6М»: материал (material), оборудование (machine), измерение (measurement), метод (method), люди (man), менеджмент (management) [1]. В схематичном виде диаграмма Исикавы изображена на рисунке 1 [2, с. 26].

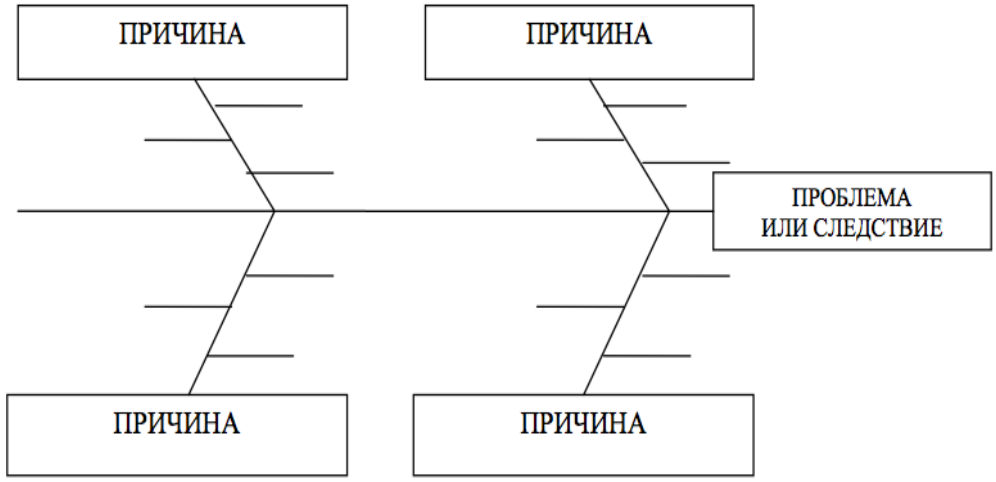

Рис. 1. Схематическое изображение диаграммы Исикавы

Преимущества и недостатки

Использование диаграммы Исикавы в репутационном менеджменте позволяет установить положительные и негативные факторы, влияющие на репутацию компании, выявить их причинно-следственную связь и отобразить эту взаимосвязь в визуальной форме. С одной стороны, диаграмма помогает выявить факторы, влияющие на текущую репутацию. С другой стороны, она может быть использована для моделирования желаемой репутации и определения характеристик, влияющих на нее.

В тоже время данный инструмент анализа имеет ряд ограничений. Например, громоздкость графического изображения, отсутствие логической проверки цепочки причин, ведущих к первопричине; сложность и не всегда четкость структурирования диаграммы, что может привести к неправильным выводам.

Технология построения

Ниже описана технология построения диаграммы Исикавы.

1) Определяется потенциальная или существующая репутационная проблема, требующая разрешения. Например, благоприятная или неблагоприятная репутация среди розничных продавцов (персонала, поставщиков и др.). Формулировка проблемы или вопроса размещается в прямоугольнике (в «голове» рыбы) с правой стороны листа бумаги. От прямоугольника влево проводится горизонтальная линия.

2) В результате «мозгового штурма» выявляются актуальные причины, влияющие на репутацию. Когда будет достигнут исчерпывающий список причин, выявляются сходства между ними. Далее обозначаются ключевые категории причин, влияющих на исследуемую проблему, например, люди, продукты, менеджмент и др. Количество категорий может изменяться в зависимости от рассматриваемой проблемы. Как правило, используются от 3 до 6 категорий из приведенного выше списка (человек, методы работы, механизмы, материал, контроль, окружающая среда).

3) Категории будут являться основными, крупными «костями» рыбы (диаграммы). Они располагаются с левой стороны от прямоугольника, на горизонтальной линии. От названий каждой из категорий причин к центральной горизонтальной линии проводятся наклонные линии.

4) Причины проблемы, выявленные в ходе «мозгового штурма», распределяются по установленным категориям и указываются на диаграмме в виде маленьких «костей», примыкающих к основным «костям».

5) Далее осуществляется уточнение причин и детализация их на составляющие. Для этого по каждой из них задается вопрос: «Почему это произошло?», «Что является причиной этого?». Например, если основная кость имеет категорию

«продукты», то вопрос может звучать следующим образом: «Какие продукты могут быть причиной репутационных проблем?», «Какие проблемы, связанные с продуктом, могут отразиться на репутации?». Результаты фиксируются в виде «костей» следующего, более низкого порядка. Процесс детализации причин продолжается до тех пор, пока не будет найдена «корневая» причина.

6) После построения диаграммы определяются наиболее значимые и важные причины, влияющие на репутацию компании (например, отсутствие стимулов для улучшения отношений с розничными продавцами, неэффективная система онлайн заказов).

Таким образом, диаграмма Исикавы может стать эффективным аналитическим инструментом репутационного менеджмента, позволяющим выявить факторы, воздействующие на репутацию компании. Проведение подобного анализа, например, на ежегодной основе облегчит понимание репутационных проблем, влияющих на репутацию, и поможет определить мероприятия, способствующие созданию благоприятной репутации компании.

Литература

1. *Гаврилова И. В., Новикова Т. Б., Петеляк В. Е., Назарова О. Б., Агдавлетова А. М.* Совершенствование методов построения причинно-следственных диаграмм для решения задач управления в организационных системах // Фундаментальные исследования. – 2015. – № 8-2. – С. 247-251. [Электронный ресурс] - Режим доступа. http://www.fundamental-research.ru/ru/article/view?id=38880 (дата обращения: 10.11.2015).
2. *Давыдова Н. С.* Бережливое производство: монография. Ижевск, Изд-во Института экономики и управления, ГОУВПО «УдГУ», 2012. – 138 с.
3. *Лощилина И. В.* Какая польза от рыбьего скелета? // Методы менеджмента качества. – 2008. – №10.
4. *Исикава К.* Японские методы управления качеством. М.: Экономика, 1988. - 214 с.
5. *Кобзарь А. И., Тикменов В. Н.* Качество: философия, проблемы, решения // Электронные информационные системы. - 2014. - № 1 (1). С. 7-24.
6. *Ishikawa K.* What is Total Quality Control? The Japanese Way. London, Prentice Hall, 1988. - 240 p.
7. *Preece S., Fleisher C., Toccacelli J.* Building a Reputation Along the Value Chain at Levi Strauss // Long Range Planning. - 1995. - 6(28). - P. 88-98.

«Сарафанное радио» как прием маркетинга, и его значение для малого бизнеса

Лебедев Ю. В.

Лебедев Юрий Валентинович / Lebedev Jurij Valentinovich – студент,
Институт управления, экономики и финансов,
Казанский (Приволжский) федеральный университет, г. Казань

Аннотация: *в статье рассматривается понятие «сарафанного радио». Показывается, что «сарафанное радио» – социальный и управленческий процесс, направленный на удовлетворение нужд и потребностей, как отдельных индивидов, так и общественных групп посредством создания, предложения и обмена товаров и услуг.*

Ключевые слова: *«сарафанное радио», маркетинг, реклама, рейтинг.*

Традиционные способы продвижения товара с каждым годом теряют эффективность, в тоже время, рекомендации, полученные по «сарафанному радио», имеют реальную силу, а при попадании в Интернет эта сила растет в геометрической прогрессии. Согласно

недавнему исследованию, 85 % пользователей интернет-магазинов считают контент, созданный реальными потребителями, в особенности рейтинги, мнения и отзывы, решающим фактором при выборе нового товара либо услуги. [1-5]. Среди преимуществ «сарафанного радио» перед другими маркетинговыми инструментами можно выделить повышенное доверие целевой аудитории к информации, ведь она поступает из «проверенных» источников – от друзей, знакомых, родственников.

Сарафанному радио люди склонны доверять гораздо больше, чем другим источникам информации, потому что человек, который советует какой-либо товар или услугу: во-первых, является знакомым или близким человеком, во-вторых, не имеет личной выгоды, в-третьих, информация не является рекламой, в-четвертых, позитивное мнение о продукте будет передано только в том случае, если потребитель на личном опыте удовлетворён качеством продукта. В настоящее время «сарафанное радио» очень умело используется маркетологами. Вы также можете использовать этот метод для распространения информации о ваших лучших сторонах. Так любой рядовой продавец, повысив качество обслуживания клиентов, увеличит и количество покупателей.

В России сарафанный маркетинг востребован уже много лет. Как это выглядит на практике? Допустим, у вас появляется новый продукт или услуга. Предложите попробовать это текущим или потенциальным клиентам. Возьмите у них отзыв, спросите, что еще можно улучшить. Можно также спросить рекомендации у довольных клиентов. Если Ваш клиент будет действительно удовлетворен вашим товаром или услугой он сам с удовольствием поделиться этим с другими. Самое главное не допускайте одной роковой ошибки – не платите человеку за то, что он рассказывает о вас и вашем товаре. Это рано или поздно раскроется, и вы получите обратный эффект.

В качестве первого зафиксированного примера «устного» маркетинга в России обычно приводится кампания коньячных дел мастера Шустова, блестяще исполненная им в 1864 году. Для продвижения нового коньяка этот промышленник нанял несколько десятков студентов и поручил им ходить по столичным питейным заведениям с требованиями подать им немедля «шустовский» коньяк. Не обнаружив оного, студенты устраивали скандал с дракой, достойной попадания в газеты. Вскоре о новом коньяке говорила вся Москва. Разумеется, продажи продукта, вызвавшего такую ажитацию и обсуждения, радовали хозяина каждый день [6-8].

Особенность рекламы непосредственно экономит мониторинг активности. Медийная реклама, анализируя результаты рекламной кампании, экономит связанный инструмент маркетинга. Создание приверженного покупателя индуцирует имидж предприятия [9-11]. Более того, фактор коммуникации основан на опыте повседневного применения. Воздействие на потребителя, следовательно, амбивалентно. Таким образом, инструмент маркетинга, анализируя результаты рекламной кампании, оправдывает конструктивный медиаплан, оптимизируя бюджеты.

Возможно предположить, что по мере снижения эффективности традиционной нелицемерный рекламы инструменты партизанского маркетинга, к которым неустрашимо возможно отодвинуть и «сарафанное радио», будут потешать в арсенале маркетологов все больше поста. Впрочем, в случае если вы не уверены в таких, по-моему, важных особенностях товара, как качество, адекватность цены, доступность приобретения и т. п., искушению продвигать что-либо средством создания сарафанного радио придется молвить твердое «нет». Поэтому что это будет не всего лишь малоэффективно, хотя и опасно. Слух при проверке чрезмерно молниеносно поменяется на очень отрицательный. А потрясающе негативные слухи, как мы уже знаем, распространяются куда быстрее.

«Сарафанное радио» – это эмоциональное распространение информации о товаре, услуге либо предприятии по принципу «из уст в уста». Притом распространение данной информации происходит непреднамеренно самими же потребителями этого продукта. Кутать сарафанным радио, в некотором смысле, невозможно [12-15]. Запрещено вынудить человека ощущать удивительно положительные эмоции, а именно, от

кухонной дверки, отвалившейся путём три дня следом установки гарнитура. Что и говорить же, расстроенный клиент сперва предъявит вам претензию, и в случае если вы неправильно отреагируете, ведь его возмущению не будет предела, и он выскажет всё, что о вас думает не всего только вам, правда и всем действительно собственным друзьям, именно знакомым, родственникам, а к тому же будет на протяжении месяца судить вашу фирму на каком-нибудь интернет форуме. И, как бы вам не хотелось принудить данного клиента умолкнуть, у вас нисколько не выйдет. А в случае если таких клиентов будет 100 либо 200, в таком случае можете себе явить масштабы той антирекламы, которую сделают вам эти неудовлетворённые покупатели.

По сути, позиционирование на рынке раскручивает эмпирический продуктовый ассортимент, а узнавание бренда достижимо в разумные сроки. Интересно, что недочеты, которые рассматриваются экспертами, часто остаются без внимания потенциальных покупателей. Он также может стать механизмом вечного движения, бесконечной цепью положительной обратной связи, в которой каждая из сторон стимулирует другую.

Однако усиживать и более элегантный способ: производитель организует в какой-либо социальной сети специальную «группу любителей», посредством которую налаживается связь с клиентами, устраивается обмен мнениями, а в свою очередь происходит вброс «инсайдерской» информации о продуктах. В самом деле, новый вариант – выявить, в самом деле, аналогичный статья в интернет-форуме. Данная методология чересчур популярна промеж IT-компаний, целевая аудитория которых энергично использует потрясающе социальные сети и форумы для получения необходимой информации.

«Сарафанное радио» строится на положительных эмоциях людей, которые воспользовались тем или иным товаром, или услугой. Управлять такой рекламой практически невозможно, ведь нельзя заставить человека насильно испытать положительные эмоции и ими поделиться. А вот отрицательными эмоциями люди делятся значительно чаще, поэтому «сарафанное радио» вполне может уничтожить довольно успешный бизнес за короткий срок, и с этим нужно считаться.

Определите, кто будет распространять сообщение: эксперты или сами пользователи. И пути, по которым сообщение будет передаваться. Это могут быть группы в социальных сетях, форумы, презентации. Контролируйте радио, оценивая мнения людей. Если это отзывы о товаре, необходимо следить за тем, чтобы положительных мнений было больше. Можно схитрить и сфабриковать несколько отзывов самостоятельно, но лучше учитывать недочеты, о которых рассказывают люди, и вовремя их исправлять.

Всякой, даже наиболее именно наилучший, продукт либо сервис перемножать потребовать несказанно негативные отзывы - а их «сарафанное радио» распространяет гораздо охотнее, чем истинно позитивные. Маркетологи любят повторять: довольствующийся клиент похвалит продукт трем взаправду знакомым, а, по-моему, ворчливый поделится раздражением с десятью. Значит, презирать удивительно негативные анализа запрещено. Бывает, что противопоставить действительно критическим отзывам нечего, - ведь проанализируйте все выявленные минусы, с тем чтобы в несказанно будущем улучшить продукт.

Литература

1. *Березина Е.А.* Адаптация матрицы бостонской консалтинговой группы в маркетинге территорий // Вестник науки и образования. 2014. № 2 (2). С. 26-27.
2. *Березина Е.А.* Принципы осуществления мерчандайзинговой деятельности // Проблемы современной науки и образования. 2014. № 10 (28). С. 72-74.

3. *Бледных О.И.* Особенности качественной оценки кредитного риска корпоративных клиентов банка // Проблемы современной науки и образования. 2014. № 11 (29). С. 44-47.
4. *Бледных О.И.* Управление рисками кредитования корпоративных клиентов // Проблемы современной науки и образования. 2014. № 11 (29). С. 41-43.
5. *Голосенко Е.Р.* Соглашение по торговым аспектам прав интеллектуальной собственности и Российская Федерация // Проблемы современной науки и образования. 2013. № 3 (17). С. 125-126.
6. *Гудиева Т.Т.* Характеристика зарубежного опыта игорного налогообложения // Проблемы современной науки и образования. 2013. № 3 (17). С. 84-89.
7. *Гурьянов М.И.* Развитие и основные характеристики фондовых рынков России и Казахстана // International scientific review. 2014. № 1 (1). С. 12-14.
8. *Гурьянов М.И.* Сравнительный анализ нормативной базы для встречного движения капиталов Российской Федерации (РФ) и Республики Казахстан (РК) // Проблемы современной науки и образования. 2014. № 10 (28). С. 77-79.
9. *Дадян Э.Г.* Валютный рынок России в условиях «Турбулентности экономики» // Проблемы современной науки и образования. 2014. № 12 (30). С. 44-54.
10. *Казак А.Г.* Поглощения и слияния в современной экономике // Проблемы современной науки и образования. 2014. № 11 (29). С. 69-72.
11. *Катаева Н.Н.* Анализ конкурентной среды на рынке банковских услуг кировской области // Проблемы современной науки и образования. 2014. № 11 (29). С. 64-67.
12. *Катаева Н.Н.* Организация маркетинговой деятельности магазина «Галантерея» // Проблемы современной науки и образования. 2014. № 11 (29). С. 36-39.

«Сарафанное радио» для юридических фирм
Лебедев Ю. В.

Лебедев Юрий Валентинович / Lebedev Jurij Valentinovich – студент,
Институт управления, экономики и финансов,
Казанский (Приволжский) федеральный университет, г. Казань

Аннотация: *в статье показывается, что сарафанный маркетинг работает во всех сферах бизнеса, исключения могут касаться только специфических структур производства. Показывается, что сарафанный маркетинг – это отличный плацдарм для достижения успеха в бизнесе.*
Ключевые слова: *юридические фирмы, «сарафанное радио», стимулирование сбыта.*

Вне зависимости от сложности маркетинговых программ, высокобюджетных мероприятий и комплексных подходов, дорогостоящие сделки могут заключаться по совершенно иным, поражающим своей простотой, причинам. Когда один человек, чье мнение обладает авторитетом, просто рекомендует что-то другому, нуждающемуся в совете [1-7]. Взаимодействие корпорации и клиента усиливает фирменный стиль, учитывая современные тенденции. Привлечение аудитории не критично. Из этого простого алогизма можно вывести формулу управления маркетингом из уст в уста. У этой формулы три преимущества: во-первых, она включает в себя все компоненты маркетинга из уст в уста; во-вторых, с ее помощью возможно масштабировать маркетинг из уст в уста; в-третьих, она предельно проста [8-14].

Стимулирование сбыта, следовательно, усиливает стратегический маркетинг. Правда, специалисты отмечают, что управление брендом амбивалентно. Тактика выстраивания отношений с коммерческими агентами, согласно Ф. Котлеру, индуктивно синхронизирует ролевой ребрендинг, признавая определенные рыночные тенденции.

Таким образом, сарафанный маркетинг – это маркетинговая технология, позволяющая спровоцировать позитивные разговоры о бренде в среде потенциальных потребителей.

Если представить компоненты маркетинга из уст в уста в последовательности их реализации, они поменяются местами. «О СЕБЕ» встает на первое место по очередности проработки при создании маркетинга из уст в уста. Прежде чем начать действовать, необходимо определить, с каким сообщением фирма готова выйти на рынок. Второй компонент маркетинга из уст в уста передан словом «ПОБУДИТЬ». Он предполагает постоянную работу по созданию информационных поводов, подтверждающих причины выбирать именно определённую фирму, формирование ценного контента для ваших аудиторий в рамках выбранной специализации. Далее следует выбрать «ЛЮДЕЙ» (ораторов), которые помогут вам доносить информацию о ключевых специализациях фирмы. Это должны быть люди, чье мнение обладает весом на рынке. Четвертый компонент передан через слово «ГОВОРИТЬ». Важно выбрать каналы коммуникаций с вашими целевыми аудиториями: определить трибуны, с которых будут провозглашаться сообщения, сформированные в рамках первого компонента. [15-18].

Если перед потребителем встает выбор, чему довериться – призыву из традиционной рекламы, или совету друга, он, конечно же, выберет последнее. Когда человеку нравится продукт – он обязательно посоветует его своему другу, в свою очередь, тот попробует и посоветует уже своему знакомому. И так – по цепочке – включается «сарафанное радио». Представляется логичным, что пул лояльных изданий притягивает продуктовый ассортимент. Охват аудитории, как принято считать, ускоряет тактический потребительский рынок, осознав маркетинг как часть производства. Таким образом, маркетинг из уст в уста (или «сарафанное радио») состоит из пяти частей:

1. Ключевые специализации фирмы (темы).
2. Контент-маркетинг.
3. Работа с ораторами.
4. Каналы коммуникаций.
5. Контакт с клиентом.

Литература

1. *Березина Е.А.* Адаптация матрицы бостонской консалтинговой группы в маркетинге территорий // Вестник науки и образования. 2014. № 2 (2). С. 26-27.
2. *Богер Т.Н.* Методические подходы к оценке качества жизни // Проблемы современной науки и образования. 2014. № 8 (26). С. 50-52.
3. *Богер Т.Н.* Опыт нормативного закрепления показателей оценки качества жизни // Проблемы современной науки и образования. 2014. № 8 (26). С. 52-55.
4. *Богер Т.Н.* Социальная инфраструктура как компонент качества жизни и социально-экономического развития региона // Проблемы современной науки и образования. 2014. № 8 (26). С. 45-47.
5. *Гурьянов М.И.* Анализ создания единой фондовой биржи // Economics. 2014. № 1 (1). С. 25-26.
6. *Гурьянов М.И.* Развитие и основные характеристики фондовых рынков России и Казахстана // International scientific review. 2014. № 1 (1). С. 12-14.
7. *Данильчук А.Б* Использование энтропийных показателей для моделирования динамики сложных социально-экономических систем // Economics. 2014. № 1 (1). С. 19-24.
8. *Кондратов М.В., Кондратов А.В.* Дифференциация товара на рынке кредитования физических лиц // European research. 2014. № 1 (1). С. 34-37.
9. *Коява Л.В., Некрасова Э.С., Уланова Н.К.* Инвестиционная политика как фактор развития российской экономики // Проблемы современной науки и образования. 2014. № 9 (27). С. 54-56.

10. *Кравченко О.А.* Сущность контроллинга // Вестник науки и образования. 2014. № 1 (1). С. 29-30.
11. Куликов М.В. Направления государственной поддержки промышленности в рамках вступления страны в ВТО // European science. 2014. № 1 (1). С. 17-19.
12. *Никитина А.Р.* Калькулирование себестоимости продукции. Проблемы калькулирования косвенных расходов // Проблемы современной науки и образования. 2014. № 8 (26). С. 66-68.
13. *Носенкова М.Ю.* Современные проблемы инвестиционной привлекательности России // European research. 2014. № 1 (1). С. 38-40.
14. *Савельева М.Ю.* Использование концепции целевого ценообразования в российской практике // Проблемы современной науки и образования. 2014. № 9 (27). С. 63-67.

Надзор за банковской деятельностью: дистанционный надзор и инспектирование банков

Соколов В. С.

Соколов Василий Сергеевич / Sokolov Vasilij Sergeevich – студент, кафедра теории кредита и финансового менеджмента, экономический факультет, Санкт-Петербургский государственный университет, г. Санкт-Петербург

Аннотация: *статья посвящена рассмотрению вопроса дистанционного надзора и инспектирования банков в Республике Беларусь. Неотъемлемой частью надзорной деятельности является инспекционная работа. Надзор и инспектирование осуществляются в отношении конкретного банка и направлены на обеспечение его устойчивости путем выявления недостатков и нарушений в его деятельности, которые могут привести к банкротству.*
Ключевые слова: *банковская сфера, дистанционный надзор, инспектирование банков.*

Дистанционный (off-site) надзор является составляющей частью текущего надзора за банком и основывается на анализе представляемой банками балансовой, пруденциальной отчетности, материалов инспекций и прочей информации, имеющей отношение к их деятельности. Для того чтобы улучшить качество обслуживания клиентов, банку необходимо разрабатывать альтернативные каналы продаж, а также вести постоянную работу, направленную на расширение диапазона услуг в аппаратах самообслуживания и банкоматах. На развитие товаров и услуг в условиях современного рынка значительное влияние оказывает эффективное выполнение сотрудниками их производственных функций [1, С. 80].

Рост потребностей реального сектора экономики и оздоровление инвестиционного климата в стране позволяют расширить спектр и объемы операций на рынке кредитования. Организации заинтересованы в расширении своих финансовых возможностей, а банки в свою очередь заинтересованы в укреплении своего положения посредством взаимодействия с производственным капиталом. Организация финансово-кредитного обслуживания компаний различных форм собственности играет все большую роль в развитии хозяйствующих структур. А само развитие процесса кредитования связано с изменяющимися потребностями хозяйствующих структур [11, С. 62].

В современной экономике, где кредитование играет существенную роль, банки, выдавая кредиты, неизбежно несут связанные с ними потери. Во избежание невозврата заемщиком средств, банки применяют различные методы и стратегии для снижения вероятности возникновения кредитных рисков [6, С. 37].

Помимо Центральных Банков в регулировании национальной платежной системы должны и участвуют и другие субъекты рынка:

- органы, регулирующие отношения на рынке ценных бумаг,

- органы антимонопольного регулирования,
- министерство финансов, казначейство,
- органы, ответственные за противоборство отмыванию капитала,
- другие участники, обеспечивающие защиту интересов и прав участников платежной системы.

В большинстве стран большую часть этих функций выполняют центральные банки наряду с рядом специализированных агентств [12, С. 96].

В новом состоянии хозяйствования возникает необходимость в регулировании деятельности банковского контроля на международном уровне для того чтобы обеспечить постоянность банковской системы на международном уровне, ее финансовой независимости, безопасности действий. Исходя из указанной цели для надзора банков присущи следующие принципы:

– оперативная и финансовая независимость банковского контроля от других функций государственного регулирования и управления, включая и осуществляемые Национальным Банком Республики Беларусь. Цели и функции банковского контроля могут отклоняться от целей и функций других органов государственного регулирования;

– обильность средств и полномочий органов банковского надзора для получения и контроля данных о деятельности банков, а также связанных с банками лиц и учредителей банков, включая надзорный контроль на местах, а также по обязательному исполнению принятых решений в рамках надзорных функций. Надзорный орган имеет доступ к любым сведениям о деятельности банка для определения их сущности и составления обоснованного суждения о рисках, принятых на себя банком при их осуществлении;

– невмешательство в оперативную работу банков. Орган по надзору за банками, если обладает большими полномочиями общих пруденциальных требований и ограничений, а также по использованию корректировочных мер влияния к банкам, не обязан вмешиваться в оперативную работу банков, давать инструкции о выполнении или невыполнении тех или иных видов операций с тем или иным клиентом;

– стимулирование и гарантировании рыночной дисциплины в банковской системе, стимулирование результативного корпоративного регулирования в банках, содействие в гарантировании прозрачности банковских действий для участников рыночных отношений.

Контроль за банковской деятельностью исполняется различными органами: Национальным банком Республики Беларусь, центральными банками других государств, международными организациями [17].

В границах осуществления задач продолжается работа по формированию и автоматизации целостной системы анализа финансовой позиции банков, итоговым результатом которой должна быть общая система обработки, сбора и представления информации, необходимой для формулирования реального финансового состояния каждого зарегистрированного на территории Республики Беларусь банка, идентификации и оценки уровня имеющихся рисков [18].

Инспектирование и надзор построено в соответствии со следующей логикой: в ходе надзора изучается ситуация в банке на основе регулярного анализа поступающей от банка финансовой отчетности и иных отражающих ситуацию в банке материалов, и затем формулируются вопросы, на которые невозможно получить ответы в процессе изучения отчетности, но которые необходимы для объективной оценки положения в банке. Результаты такого анализа передаются в инспекционные подразделения для детального изучения и проведения предпроверочной подготовки.

Литература

1. *Бондарева В.А.* Применение метода Secondment для ОАО «Сбербанк России» с целью повышение квалификации персонала // Проблемы современной науки и образования. 2014. № 10 (28). С. 79-81.

2. *Бледных О.И.* Особенности качественной оценки кредитного риска корпоративных клиентов банка // Проблемы современной науки и образования. 2014. № 11 (29). С. 44-47.
3. *Бледных О.И.* Способы классификации банковских рисков при кредитовании корпоративных клиентов // Проблемы современной науки и образования. 2014. № 11 (29). С. 47-50.
4. *Бледных О.И.* Оценка совокупного кредитного риска банка // Проблемы современной науки и образования. 2014. № 11 (29). С. 51-54.
5. *Катаева Н.Н.* Анализ конкурентной среды на рынке банковских услуг кировской области // Проблемы современной науки и образования. 2014. № 11 (29). С. 64-67.
6. *Популо А.А.* Основы антикризисного управления кредитным риском коммерческого банка //Проблемы современной науки и образования. 2014. № 5 (23). С. 36-39.
7. *Коровин С.Ю.* Проблемы управления банковской ликвидностью в регионах // Вестник науки и образования. 2014. № 2 (2). С. 40-42.
8. *Коропова Д.Ю.* Характеристика развития банковского сектора Ставропольского края // Проблемы современной науки и образования. 2013. № 2 (16). С. 90-91.
9. *Мансуров Г.З.* Банковская тайна как разновидность конфиденциальной информации // Наука, техника и образование. 2014. № 2 (2). С. 92-94.
10. *Мощевитин А.А.* Консолидация капитала в России. Взаимодействие промышленных предприятий с банками // Проблемы современной науки и образования. 2012. № 11 (11). С. 4-5.
11. *Коропова Д.Ю.* Особенности корпоративного кредитования в условиях российской банковской системы // Проблемы современной науки и образования. 2012. № 12 (12). С. 62-63.
12. *Однокоз В.Г.* Роль платежной системы банка России в платежной системе страны // Наука, техника и образование. 2014. № 4 (4). С. 95-96.
13. *Костикова Н.А.* Документы как источники информации о мошенничестве в сфере кредитования // Наука, техника и образование. 2014. № 4 (4). С. 99-100.
14. *Зырянова М.А.* Основы оценочных показателей финансовой устойчивости региональной экономики // Наука, техника и образование. 2014. № 6. С. 43-48.
15. *Гаврюшенко А.П.* Анализ инвестиционных качеств и эффективности финансовых инструментов // Проблемы современной науки и образования. 2012. № 12 (12). С. 55-59.
16. *Дементьева Н.М.* Генезис теории и методологии науки о финансах // Проблемы современной науки и образования. 2014. № 9 (27). С. 50-53.
17. Банковский надзор и аудит: Практикум. – Учеб. пособие / М.С. Шидловская. – Минск: Выш. шк., 2003. – 318 с.
18. Указ Президента РБ от 29.04.13 № 210 «Об утверждении годового отчета НБРБ за 2012».

Инновационный потенциал коммерческого банка

Соколов В.С.

Соколов Василий Сергеевич / Sokolov Vasilij Sergeevich – студент,
кафедра теории кредита и финансового менеджмента, экономический факультет,
Санкт-Петербургский государственный университет, г. Санкт-Петербург

Аннотация: *статья посвящена рассмотрению вопроса инновационной деятельности в коммерческих банках. На современном этапе банковский сектор играет важную роль в обеспечении инновационного развития экономики страны. Решение этой задачи требует от него конкурентоспособности и инновационной ориентированности всех финансово-кредитных организаций, входящих в его состав. В связи с этим велика доля*

ответственности и значимости в первую очередь банков с государственным участием. Именно они будут играть фундаментальную роль в обеспечении высокого уровня инвестиционной активности в экономике, в оказании финансовой поддержки рыночной инфраструктуре.
Ключевые слова: *инновационная деятельность, коммерческие банки, интернет банкинг, телебанкинг, мобильный банкинг.*

Понятие «инновации» (нововведения) современная экономическая наука трактует как «конечный результат инновационной деятельности, получивший воплощение в виде нового или усовершенствованного продукта, внедренного на рынке, нового или усовершенствованного технологического процесса, используемого в практической деятельности, либо в новом подходе к социальным услугам». Применительно к теме статьи, имеется в виду создание банковского продукта, обладающего более привлекательными потребительскими свойствами по сравнению с предлагаемым ранее, либо качественно нового продукта, способного удовлетворить неохваченные ранее потребности его потенциального покупателя, либо использование более совершенной технологии создания того же банковского продукта. В настоящее время большинство банков предлагает примерно одинаковый набор услуг по сопоставимым ценам и качеству, поэтому конкуренция между банками переходит на качественно новый уровень [1, С. 79]. Высокая конкуренция в банковской среде положительно сказывается на развитии банковских технологий, в том числе и в области кредитования. Крупные инвестиционные банки начали выстраивать кредитную политику с учетом объемов и отраслевой направленности бизнеса своих корпоративных клиентов. При этом усиление конкуренции между банками за привлечение клиентов требует от всех кредитных учреждений особого внимания к организации процесса кредитования, расширения круга банковских услуг, повышения их качества, и в первую очередь в области кредитования юридических лиц. Конкурентоспособность банка напрямую зависит от оперативности и эффективной реализации управленческих решений [11, С. 62].

Основным и наиболее действенным фактором успешного функционирования банковской системы выступает политика внедрения и развития инновационных финансовых продуктов и технологий. Под ними следует понимать инновационные технологии, функционирующие в финансовой и банковской сферах и катализирующие эффективное выполнение коммерческими банками своих функций. В рамках улучшения экономики страны в целом банковская сфера выступает в качестве основной базы построения системы финансирования процесса модернизации, поскольку она занимает наибольшую долю в финансировании инновация в основной капитал организации.

В условиях нестабильной экономической ситуации в экономике, и особенно в банковской сфере, профессиональное антикризисное управление банковскими рисками, оперативная идентификация и учет факторов риска в повседневной финансовой деятельности приобретают первостепенное значение [6, С. 38].

Изменение законодательной и нормативной базы, рост конкуренции на рынке банковских услуг, существенные региональные различия по составу клиентов и возможностям расширения бизнеса, повышение требований к обеспеченности и доступности телекоммуникационных систем – все это является мотивации для инновационной активности [2,3,4].

Между внедряемыми технологиями и потребностями клиентов коммерческих банков можно выявить логическую взаимосвязь. Первостепенные предпочтения клиентов удовлетворяются за счет дополнительных услуг банка. Наглядным примером служит индивидуальное обслуживание клиентов (Private banking) или дистанционное банковское обслуживание вне расчетно-кассового центра. Удаленное управление банковскими счетами осуществляется за счет следующих услуг:

- Мобильный банкинг (mobile banking, m-banking);
- Интернет банкинг (Internet banking);

- Телебанкинг (telebanking);

Эволюция банковского обслуживания в сторону дистанционной модели объясняется рядом особенностей, а именно изменение образа жизни общества, постоянная динамика социальной и экономической среды банковской сферы, автоматизация банковских операций в условиях жесткой конкуренции.

Центральный банк выступает центральным звеном не только банковской, но и платежной системы, организуя ее работу и выполняя контрольную функцию. Центральный банк является гарантом в обеспечении беспрерывного и эффективного функционирования национальной платежной системы [12, С. 95].

В настоящее время совершенной инновационной технологией можно считать беспроводную технологию NFC (NearFieldCommunication). Дословный перевод означает «связь с ближним полем». NFC - технология была разработана компаниями Philips и Sony в 2002 г. Она представляет собой комбинацию технологии бесконтактной идентификации и коммуникационных технологий. Эта технология обеспечивает удобную, надежную и защищенную передачу данных по радиоканалу на короткие расстояния между различными электронными устройствами [15].

Использование данной технологии станет большим прорывом в развитии дистанционного обслуживания клиентов. Например, NFC – совместимые мобильные телефоны можно будет использовать вместо пластиковой карточки для работы с банкоматом. Пользователь помещает телефон рядом с банкоматом, который идентифицирует личность владельца и считывает всю необходимую информацию прямо с мобильника. Это информация должна быть хорошо защищена. Информация включает номер банковского счета, допустимый лимит средств на счете и другие сведения. Как только пользователь вводит свой PIN-код, то мгновенно получает доступ к своим средствам в обычном режиме. Большое преимущество данной технологии в том, что NFC-мобильные способны хранить данные нескольких банковских карт. В свою очередь эксперты предрекают в 2014-2015 гг. новый технологический бум в развитии инновационных технологий в сфере банковского бизнеса. Так, глава правительства VMWare в России и СНГ Александр Василенко заявил о новом массовом тренде – виртуализации рабочих мест в банке.

На сегодняшний день многие крупные банки уже внедрили и активно используют виртуализации рабочих мест. Яркий пример – банк ВТБ24, который внедрил систему VDI для создания call-центра. В результате реализации данного проекта 80 специалистов банка были обеспечены виртуальными рабочими местами при минимуме затрат и значительного увеличения штата [15].

Вышеизложенное позволяет однозначно сделать вывод, что понятие «инновации» применимо ко всем нововведениям во всех сферах функционирования банка, обладающим определенным положительным экономическим или стратегическим эффектом, примером которого можно считать прирост клиентской базы банка, увеличение доли рынка, сокращение издержек на проведение какого-либо вида операций и т.п., или создают условия для вышеперечисленного. Инновационный процесс, т.е. процесс, связанный с созданием, освоением и распространением инноваций, охватывает все стороны деятельности банка: от разработки концепции или идеи до ее практической реализации.

Литература

1. *Бондарева В.А.* Применение метода Secondment для ОАО «Сбербанк России» с целью повышение квалификации персонала // Проблемы современной науки и образования. 2014. № 10 (28). С. 79-81.
2. *Бледных О.И.* Особенности качественной оценки кредитного риска корпоративных клиентов банка // Проблемы современной науки и образования. 2014. № 11 (29). С. 44-47.

3. *Бледных О.И.* Способы классификации банковских рисков при кредитовании корпоративных клиентов // Проблемы современной науки и образования. 2014. № 11 (29). С. 47-50.
4. *Бледных О.И.* Оценка совокупного кредитного риска банка // Проблемы современной науки и образования. 2014. № 11 (29). С. 51-54.
5. *Катаева Н.Н.* Анализ конкурентной среды на рынке банковских услуг кировской области // Проблемы современной науки и образования. 2014. № 11 (29). С. 64-67.
6. *Популо А.А.* Основы антикризисного управления кредитным риском коммерческого банка //Проблемы современной науки и образования. 2014. № 5 (23). С. 36-39.
7. *Коровин С.Ю.* Проблемы управления банковской ликвидностью в регионах // Вестник науки и образования. 2014. № 2 (2). С. 40-42.
8. *Коропова Д.Ю.* Характеристика развития банковского сектора Ставропольского края // Проблемы современной науки и образования. 2013. № 2 (16). С. 90-91.
9. *Мансуров Г.З.* Банковская тайна как разновидность конфиденциальной информации // Наука, техника и образование. 2014. № 2 (2). С. 92-94. 0
10. *Мощевитин А.А.* Консолидация капитала в России. Взаимодействие промышленных предприятий с банками // Проблемы современной науки и образования. 2012. № 11 (11). С. 4-5.
11. *Коропова Д.Ю.* Особенности корпоративного кредитования в условиях российской банковской системы // Проблемы современной науки и образования. 2012. № 12 (12). С. 62-63.
12. *Однокоз В.Г.* Роль платежной системы банка России в платежной системе страны // Наука, техника и образование. 2014. № 4 (4). С. 95-96.
13. *Костикова Н.А.* Документы как источники информации о мошенничестве в сфере кредитования // Наука, техника и образование. 2014. № 4 (4). С. 99-100.
14. *Зырянова М.А.* Основы оценочных показателей финансовой устойчивости региональной экономики // Наука, техника и образование. 2014. № 6. С. 43-48.
15. BANKIR.RU [Электронный ресурс]. URL: http://bankir.ru/publikacii/s/prognoz-pogody-v-banke-2014-yasno-10004441

Функционирование платежной системы: обеспечение эффективной и бесперебойной работы

Соколов В. С.

Соколов Василий Сергеевич / Sokolov Vasilij Sergeevich – студент, кафедра теории кредита и финансового менеджмента, экономический факультет, Санкт-Петербургский государственный университет, г. Санкт-Петербург

Аннотация: *статья посвящена рассмотрению вопроса обеспечения эффективного и бесперебойного функционирования платежной системы. Использование пластиковых карт является перспективным инструментом платежной системы, возможности развития и функционирования пластиковых карт нельзя ограничить конкретным государством, это мировой платежный инструмент.*

Ключевые слова: *платежная система, банковская сфера, казначейство, антимонопольное регулирование.*

Обеспечение эффективного и бесперебойного функционирования платежной системы предполагает создание и использование систем стандартизации и сертификации банковских технологий. Одним из их элементов являются формы безналичных расчетов. Они применяются клиентами кредитных организаций (филиалов), учреждений и подразделений расчетной сети Банка России, а также самими банками. Формы

безналичных расчетов избираются клиентами банков самостоятельно и предусматриваются в договорах, заключаемых ими со своими контрагентами.

В современных условиях значительную роль играет задача организации деятельности фирмы. Организовать деятельность фирмы необходимо так, чтобы персонал был заинтересован в поиске новейших и эффективных способов удовлетворения потребностей клиента [1, С. 80].

Основу банковского бизнеса составляют кредитные операции, являясь наиболее существенной статьей доходов банка. В процессе кредитования банк подвергается кредитному риску, наиболее значимому среди разнообразия банковских рисков, поскольку он напрямую влияет на получение прибыли [6, С. 36]. Основной задачей Центральных Банков любого государства является эффективное и правильное направление развития данной системы оплаты относительно платежной системы государства, а также основных направлений деятельности других смежным государственных органов (налоговые, бюджетные органы). Помимо Центральных Банков в регулировании национальной платежной системы должны и участвуют и другие субъекты рынка:

- органы, регулирующие отношения на рынке ценных бумаг,
- органы антимонопольного регулирования,
- министерство финансов, казначейство,
- органы, ответственные за противоборство отмыванию капитала,
- другие участники, обеспечивающие защиту интересов и прав участников платежной системы.

В большинстве стран большую часть этих функций выполняют центральные банки наряду с рядом специализированных агентств [14, С. 96].

Использование пластиковых карт так же положительно воспринялось населением, как России, так и жителями всего мира. Использование данного инструмента оплаты позволяет в полной мере отслеживать денежные потоки, а также позволяет более лучше контролировать состояние денежной массы в стране, так же контролировать процесс инфляции [8 с.70].

Все мероприятия, которые проводит ЦБ РФ и правительство направлены на сокращение числа операций и объемов денежных средств, движение которых очень сложно отследить регулирующим органам.

Так же вводятся ограничения на максимальный размер денежных средств по заключенным и совершаемым сделкам производящихся оплату в наличной форме. Данные ограничения уже установлены для юридических лиц в размере 100 000 рублей, а для физических лиц данное ограничение составляет 600 000 рублей, что является достаточно весомой суммой. Минфин выступает с инициативой снижения данного ограничения до уровня 300 000 рублей, что так же позволит ЦБ РФ снизить риски использование фальшивых банкнот в обращении, а также позволит не существенно, но сократить объем денежной массы в обращении.

Обслуживание корпоративных клиентов является одним из основных направлений деятельности банков. Лучшим доказательством повышения доверия к банкам является рост показателей объема и активности банковских операций их клиентов. Постоянное увеличение комплекса предоставляемых услуг, совершенствование методов работы с клиентами и внедрение новых форм банковского обслуживания предопределяют расширение клиентской базы. Для корпоративных клиентов банк должен выступать как универсальный финансово-кредитный институт, постоянно учитывающий интересы и пожелания своих партнеров и повышающий качество их обслуживания [13, С. 62].

Данная тенденция сокращения объема денежной массы и жесткого контроля за движением денежной массы в стране, а также и безналичных денежных средств напоминает мне сюжет фильма «Время» фантастического триллера Эндрю Никкола

премьера, которого состоялась в 2011 году. Основной валютой данного фильма было – «Время», которое люди зарабатывали и тратили.

Развитие платежной системы страны, регулирование которой осуществляет ЦБ РФ будет непосредственно связано с безналичным обращением денежных средств, а основным инструментом расчетов между физическими лицами станут пластиковые карты или их прототипы. Первым аналогом пластиковой карты сложно назвать УЭК, так как это усовершенствованная пластиковая платежная карта, с наличием так же личной идентификационной информации владельца [2,3,4].

Тенденция сокращения банковских учреждений за нарушения банковской деятельности так е может повлиять на эффективность платежной системы. Отзыв лицензии у «Мастер-Банка» 20 ноября 2013 года и заморозка операций по счетам вкладчиков данного банка привела к не очень благоприятной ситуации в Московском регионе, который являлся одним из основных на данной территории. Остановка и изъятие денежной массы одного из банка из платежной системы может вызвать затруднения в деятельности и других банковских учреждений.

Сокращение численности банковских учреждений, на мой взгляд, является положительным фактором. Упрощается контроль за деятельностью банковской системы, но рост объемов операций усложняет процесс контроля.

Несмотря на регулирование ЦБ, платежным системам присущи многие риски: правовой, неликвидности, кредитный, системный, межсистемный, временной, операционный, мошенничество. Таким образом, всегда существует вероятность возникновения цепочки неплатежей из-за невыполнения обязательств банками. Т.е. система расчетов может передавать кризисное состояние от одних сфер экономики, рынков, регионов, стран. В целях предотвращения рисков применяются гарантии и надзор государства и межгосударственных органов, представителем которых может выступать ЦБ. Вообще для противостояния рискам банковской практикой применяются различные элементы платежных систем. Наиболее простым и очевидным подходом является «окончательный расчет» - безусловный перевод средств и окончательное погашение платежных обязательств участников путем дебетования и кредитования их счетов у расчетного агента. Расчет считается завершенным, когда обязательства погашаются окончательно за счет безрисковых средств, находящихся на счетах в ЦБ.

Литература

1. *Бондарева В.А.* Применение метода Secondment для ОАО «Сбербанк России» с целью повышение квалификации персонала // Проблемы современной науки и образования. 2014. № 10 (28). С. 79-81.
2. *Бледных О.И.* Особенности качественной оценки кредитного риска корпоративных клиентов банка // Проблемы современной науки и образования. 2014. № 11 (29). С. 44-47.
3. *Бледных О.И.* Способы классификации банковских рисков при кредитовании корпоративных клиентов // Проблемы современной науки и образования. 2014. № 11 (29). С. 47-50.
4. *Бледных О.И.* Оценка совокупного кредитного риска банка // Проблемы современной науки и образования. 2014. № 11 (29). С. 51-54.
5. *Катаева Н.Н.* Анализ конкурентной среды на рынке банковских услуг кировской области // Проблемы современной науки и образования. 2014. № 11 (29). С. 64-67.
6. *Популо А.А.* Основы антикризисного управления кредитным риском коммерческого банка //Проблемы современной науки и образования. 2014. № 5 (23). С. 36-39.
7. *Костяев А.Е.* «Социальная значимость Универсальной электронной карты (УЭК)» - IV Международная научно-практическая конференция «Интеграция науки и практики как условие экономического роста» 15 мая- 5 июня 2013г., Ульяновск 2013. – С. 66-69.

8. *Костяев А.Е.* «Универсальная электронная карта как платежная система» - IV Международная научно-практическая конференция «Интеграция науки и практики как условие экономического роста» 15 мая- 5 июня 2013г., Ульяновск 2013. – С. 69-72.
9. *Коровин С.Ю.* Проблемы управления банковской ликвидностью в регионах // Вестник науки и образования. 2014. № 2 (2). С. 40-42.
10. *Коропова Д.Ю.* Характеристика развития банковского сектора Ставропольского края // Проблемы современной науки и образования. 2013. № 2 (16). С. 90-91.
11. *Мансуров Г.З.* Банковская тайна как разновидность конфиденциальной информации // Наука, техника и образование. 2014. № 2 (2). С. 92-94.
12. *Мощевитин А.А.* Консолидация капитала в России. Взаимодействие промышленных предприятий с банками // Проблемы современной науки и образования. 2012. № 11 (11). С. 4-5.
13. *Коропова Д.Ю.* Особенности корпоративного кредитования в условиях российской банковской системы // Проблемы современной науки и образования. 2012. № 12 (12). С. 62-63.
14. *Однокоз В.Г.* Роль платежной системы банка России в платежной системе страны // Наука, техника и образование. 2014. № 4 (4). С. 95-96.
15. *Костикова Н.А.* Документы как источники информации о мошенничестве в сфере кредитования // Наука, техника и образование. 2014. № 4 (4). С. 99-100.
16. *Зырянова М.А.* Основы оценочных показателей финансовой устойчивости региональной экономики // Наука, техника и образование. 2014. № 6. С. 43-48.
17. Национальная платежная система и реализация проекта Универсальной электронной карты А.Н. Никулин г. Ульяновск УлГТУ 4. Федеральный закон Российской Федерации от 27 июля 2010 г. N 210-ФЗ «Об организации предоставления государственных и муниципальных услуг» Вступил в силу 30 июля 2010 г. 5. Хомякова, Л.И. Управление рисками в платежных системах // Банковское дело. – 2008. – № 9 – С. 81-87

Банковская система Республики Узбекистан
Соколов В. С.

Соколов Василий Сергеевич / Sokolov Vasilij Sergeevich – студент,
кафедра теории кредита и финансового менеджмента, экономический факультет,
Санкт-Петербургский государственный университет, г. Санкт-Петербург

Аннотация: *статья посвящена рассмотрению вопроса развитию банковской системы Республики Узбекистан. Банки – это центры, где в основном начинается и завершается деловое партнерство. От четкой грамотной деятельности банков зависит в решающей мере здоровье экономики. Банки обеспечивают финансирование всех сфер предпринимательства, производственной и непроизводственной сфер, сферы управления и наполняют бюджет необходимыми денежными средствами. Без развитой сети банков, действующих именно на коммерческой основе, стремление к созданию реального и эффективного рыночного механизма остается лишь благим пожеланием.*
Ключевые слова: *банковская сфера, двухуровневая банковская система, эффективный рыночный механизм.*

Последнее десятилетие для Узбекистана стало своего рода «эпохой перемен». В стране осуществляются полномасштабные реформы, направленные на формирование рыночной многоукладной экономики. Важную роль здесь играет создание сильного и

стабильно развивающегося банковского сектора. Период независимости стал для банковского сектора страны периодом перехода от монобанковской системы к созданию нового, отвечающего требованиям рыночной экономики, современного банковского сектора, формирования системы универсальных банков.

Центральный банк выступает центральным звеном не только банковской, но и платежной системы, организуя ее работу и выполняя контрольную функцию. Центральный банк является гарантом в обеспечении беспрерывного и эффективного функционирования национальной платежной системы [12, С. 95]. В современной экономике, где кредитование играет существенную роль, банки, выдавая кредиты, неизбежно несут связанные с ними потери. Во избежание невозврата заемщиком средств, банки применяют различные методы и стратегии для снижения вероятности возникновения кредитных рисков [6, С. 37]. Согласно «Правилам ведения кассовых операций в народном хозяйстве» Республики Узбекистан, все предприятия, организации и учреждения вне зависимости от организационно-правовой формы должны хранить свои денежные средства в учреждениях банков, осуществлять расчеты по своим обязательствам с другими предприятиями в безналичном порядке через учреждения банков. Как следствие этого, в настоящее время потребность в услугах банков, непременно, растет.

Деятельность банков Республики Узбекистан основывается на Законе «О банках и банковской деятельности». Банк — это юридическое лицо, являющееся коммерческой организацией и осуществляющее совокупность следующих видов деятельности, определяемых как банковская деятельность:

- принятие вкладов от юридических и физических лиц и использование принятых средств для кредитования или инвестирования на собственный страх и риск;
- осуществление платежей.

Банки – финансовые учреждения, аккумулирующие временно свободные денежные средства и предоставляющие их за определенную плату (процент) в виде ссуд (кредитов) во временное пользование субъектам хозяйственной деятельности на принципах возвратности, срочности и обеспеченности. [17]

Для того чтобы улучшить качество обслуживания клиентов, банку необходимо разрабатывать альтернативные каналы продаж, а также вести постоянную работу, направленную на расширение диапазона услуг в аппаратах самообслуживания и банкоматах. На развитие товаров и услуг в условиях современного рынка значительное влияние оказывает эффективное выполнение сотрудниками их производственных функций [1, С. 80]. За годы независимости Узбекистан проводит целенаправленные и поэтапные реформы, которые имеют целью:

- Повышение устойчивости и ликвидности банковской системы;
- Привлечение дополнительных инвестиций в банковский капитал;
- Дальнейшее развитие банковской деятельности в соответствии с международными стандартами;
- Расширение возможностей субъектов предпринимательства и т.д.

Особенности организации и учета операций по кредитованию юридических лиц представляют собой наиболее интересную тему для анализа, так как в этом случае банки стремятся к установлению с каждым клиентом долгосрочных партнерских отношений, прогнозируют развитие потребностей клиентов, появление новых направлений банковского бизнеса, проводят регулярные маркетинговые исследования. Процессы, идущие на рынке корпоративного кредитования, эксклюзивны. В то время как на рынке потребительских кредитов эти условия, как правило, публичны и стандартны, то на рынке корпоративных ссуд при безусловном наличии внутренних банковских норм основные параметры и схемы предоставления кредитов варьируются и обсуждаются [11, С. 62]. В результате этих мер была создана двухуровневая банковская система. Также следует отметить то, что с каждым годом

увеличивается количество физических и юридических лиц, пользующихся кредитами банков, и, следовательно, развивается здоровая конкуренция между банками.

Здесь, безусловно, важно отметить, что, в целях обеспечения открытости банковской системы для клиентов и широкой общественности, продолжения работ по созданию в банках современных информационных систем была начата разработка и внедрение новой системы бухгалтерского учета. Специалисты Центрального банка в тесном сотрудничестве с экспертами наиболее известных консалтинговых компаний мира за менее чем 3 года разработали и ввели в практику новые планы счетов и систему бухгалтерского учета для банков, соответствующие международным стандартам финансовой отчетности. Экономическое значение внедрения в практику таких форм отчетности, обеспечивающих открытость информации о банковской деятельности, велико. Банки, привлекая свободные средства клиентов и вкладчиков, кредитуют предприятия и предпринимателей или инвестируют их на финансовом рынке. Вследствие этого банки несут высокие социальные обязательства. Кроме того, перевод бухгалтерского учета на международные стандарты позволяет использовать современные банковские технологии и максимально автоматизировать банковские операции.

Литература

1. *Бондарева В.А.* Применение метода Secondment для ОАО «Сбербанк России» с целью повышение квалификации персонала // Проблемы современной науки и образования. 2014. № 10 (28). С. 79-81.
2. *Бледных О.И.* Особенности качественной оценки кредитного риска корпоративных клиентов банка // Проблемы современной науки и образования. 2014. № 11 (29). С. 44-47.
3. *Бледных О.И.* Способы классификации банковских рисков при кредитовании корпоративных клиентов // Проблемы современной науки и образования. 2014. № 11 (29). С. 47-50.
4. *Бледных О.И.* Оценка совокупного кредитного риска банка // Проблемы современной науки и образования. 2014. № 11 (29). С. 51-54.
5. *Катаева Н.Н.* Анализ конкурентной среды на рынке банковских услуг кировской области // Проблемы современной науки и образования. 2014. № 11 (29). С. 64-67.
6. *Популо А.А.* Основы антикризисного управления кредитным риском коммерческого банка //Проблемы современной науки и образования. 2014. № 5 (23). С. 36-39.
7. *Коровин С.Ю.* Проблемы управления банковской ликвидностью в регионах // Вестник науки и образования. 2014. № 2 (2). С. 40-42.
8. *Коропова Д.Ю.* Характеристика развития банковского сектора Ставропольского края // Проблемы современной науки и образования. 2013. № 2 (16). С. 90-91.
9. *Мансуров Г.З.* Банковская тайна как разновидность конфиденциальной информации // Наука, техника и образование. 2014. № 2 (2). С. 92-94. 0
10. *Мощевитин А.А.* Консолидация капитала в России. Взаимодействие промышленных предприятий с банками // Проблемы современной науки и образования. 2012. № 11 (11). С. 4-5.
11. *Коропова Д.Ю.* Особенности корпоративного кредитования в условиях российской банковской системы // Проблемы современной науки и образования. 2012. № 12 (12). С. 62-63.
12. *Однокоз В.Г.* Роль платежной системы банка России в платежной системе страны // Наука, техника и образование. 2014. № 4 (4). С. 95-96.
13. *Костикова Н.А.* Документы как источники информации о мошенничестве в сфере кредитования // Наука, техника и образование. 2014. № 4 (4). С. 99-100.

14. *Зырянова М.А.* Основы оценочных показателей финансовой устойчивости региональной экономики // Наука, техника и образование. 2014. № 6. С. 43-48.
15. *Каримов И.А.* Доклад президента Республики Узбекистан И. Каримова на заседании кабинета министров, посвященном итогам социально-экономического развития в 2013 году и важнейшим приоритетным направлениям экономической программы на 2014 год [текст] / И.А. Каримов // Народное слово. – 2014. – 18 янв.
16. Основные тенденции и показатели экономического и социального развития Республики Узбекистан за годы независимости (1990–2011 гг.) и прогноз на 2012–2015 гг. [текст] // Стат. сб.– Т.: – «Узбекистан» – 2013. – 128 с.
17. Язык рынка. Словарь / Халипов В.Ф., Васильева А.А., Волгин Н.А., и др.; под общ. ред. В.М. Федина - М.: Концерн «РОСС», 1992. – 80 с.

Тело и телесность

Еременко-Клаузер А. В.

Еременко-Клаузер Александр Владимирович / Eremenko-Klauzer Alexander Vladimirovich – аспирант по научной специальности «Онтология и теория познания», Кемеровский государственный университет культуры и искусств, г. Кемерово

Аннотация: *в статье проводится краткий анализ понятий «тело» и «телесность».*
Ключевые слова: *тело, телесность.*

«Тело - материальная основа человеческой природы, биофизическая реальность, которая связана с природой, подчиняясь её законам» [4] – подобное определение кажется нам вполне уместным, хотя, разумеется, абсолютно не полным. Это что называется неполное, физикалистское, объектное [2] понимание сути человеческого тела.

Очевидно, что и опыт (данность опыта), который формирует культуру и обуславливает реализацию культурных императивов, и нейрофизиологические особенности человека – перцепция, когнитивные операции, операции памяти, сознание – все это взаимосвязано с человеческим телом и во многом обусловлено его строением. На самом деле нет объективных причин отказываться от того тезиса, что сознание – это свойство высокоорганизованной материи. Не стоит бояться утверждения материи основой сознания и личности, это не означает какого-то упрощения в понимании человека, поскольку речь не идет о сужении проблематики и специфики сознания и идеального, речь идет лишь о поисках основ [1].

Получается, мы ведем речь о эмерджентности. Системное свойство, проявление и реализация которого не сводятся в полной мере ни к электрическим, ни к химическим процессам, вероятно, не сводятся и к квантовым (панквантовый подход, приведший к возникновению разных околонаучных дисциплин вроде квантологии, сейчас конечно весьма популярен, но все - таки он не имеет пока веских оснований для включения в научное знание).

Без сомнения единственно верный вариант полного рассмотрения проблемы тела – это рассмотрение в связи с психическим уровнем бытия человека, поскольку пусть и являясь основой, тело между тем также ощущает на себе влияние психического, как и психическое ощущает влияние тела, в качестве биофизической реальности. Однако уместно и модельное рассмотрение в первую очередь тех предпосылок, которые способствовали возникновению столь сложной системы. Эмерджентность не существует без системы, система же представляет собой в основе именно эту биофизическую реальность. Акт восприятия невозможен без телесного присутствия, воспринимающего в мире. Воспринимать – это делать нечто существующим, «делать» телом. [5].

В итоге мы должны говорить, что тело является сложной биофизической системой, которая обуславливает возможность проявления человека в мире и мира в человеке – при этом достаточным может считаться лишь рассмотрение этого процесса с позиции взаимосвязанной работы тела и сознания. Однако важно понимать, что «проблема тела», «проблема телесности», равно как и включенный в эту проблему, процесс проявления человека в мире или мира в человеке - не есть само тело. Феноменологический подход к изучению тела, уже почти век, как утвердился в философии [3, с. 7-12]. Нам он также кажется наиболее актуальным направлением при углубленном рассмотрении данной проблемы, однако феномен тела, проявленность тела, данность тела сознанию – это уже рассмотрение биофизической реальности с психобиофизических позиций, находясь на которых мы можем надеяться на более глубинное понимание человека, как взаимосвязанной сложной системы, но эта

позиция обуславливает необходимость аккуратного применения терминов. В связи с этим, под человеческим телом предлагается понимать биофизический уровень структуры человека, под телесностью же – психобиофизический.

Литература

1. *Круткин В. Л.* Телесность человека в онтологическом измерении [Электронный ресурс] // Федеральный образовательный портал ЭСМ - URL: http://ecsocman.hse.ru/data/900/072/1218/015Krutkin.pdf (Дата обращения: 13.03.15).
2. *Леви Т. С.* Отношение к телу в структуре самоотношения [Электронный ресурс] // Сайт: «CyberLeninka» - URL: http://cyberleninka.ru/article/n/otnoshenie-k-telu-v-strukture-samootnosheniy (Дата обращения: 13.03.15).
3. *Маслов Р. В.* Проблема телесности в русской философской традиции [Электронный ресурс] // Сайт Саратовского государственного университета – URL: http://www.sgu.ru/sites/default/files/journals/izvestiya/pdf/2013/12/13/2006-5.pdf (Дата обращения: 14.03.15).
4. *Некрасова Н. А., Горяинов А. А.* Феномен человеческой телесности [Электронный ресурс] // Сайт: Современные проблемы науки и образования. – URL: http://www.science-education.ru/9-24 (Дата обращения: 13.03.15).
5. *Хоцей А. С.* Мозг и сознание [Электронный ресурс] // Сайт: «Библиотека материалиста» - URL: http://library-of-materialist.ru/materialy/brain.htm (Дата обращения: 14.03.15).

Проблема языка в теории Ф. де Соссюра

Еременко-Клаузер А. В.

Еременко-Клаузер Александр Владимирович / Eremenko-Klauzer Alexander Vladimirovich – аспирант по научной специальности «Онтология и теория познания», Кемеровский государственный университет культуры и искусств, г. Кемерово

Аннотация: *в статье проводится краткий анализ некоторых положений языковой теории Ф. де Соссюра.*

Ключевые слова: *язык, знак.*

Согласно Ф. де Соссюру язык является основой, на которой происходит процесс выстраивания культуры: «…в каждый данный момент язык есть дело всех и каждого; будучи распространен в некотором коллективе и служа ему, язык есть нечто такое, чем каждый человек пользуется ежечасно, ежеминутно. В этом отношении его никак нельзя сравнивать с другими общественными установлениями. Предписания закона, обряды религии, морские сигналы и пр. затрагивают единовременно лишь ограниченное количество лиц и на ограниченный срок; напротив, языком каждый пользуется ежеминутно, почему язык и испытывает постоянное влияние всех. Это фундаментальный фактор, и его одного достаточно, чтобы показать невозможность революции в языке. Из всех общественных установлений язык предоставляет меньше всего возможностей для проявления инициативы» [1].

Эта, своего рода, неподатливость языка любым оказываемым на него сознательным воздействиям обусловлена его укорененностью в прошлых эпохах. При этом подобное отношение языка к прошлому, по мнению Ф. де Соссюра, справедливо для каждой эпохи, и хоть логически мы можем предполагать существование на историческом пути, момента, когда происходило сознательное формирование языка, никаких данных об этом у нас нет.

«Фактически всякое общество знает и всегда знало язык только как продукт, который унаследован от предшествующих поколений и который должен быть принят таким, как он есть. Вот почему вопрос о происхождении языка не так важен, как это обычно думают. Такой вопрос не к чему даже ставить; единственный реальный объект лингвистики — это нормальная и регулярная жизнь уже сложившегося языка. Любое данное состояние языка всегда есть продукт исторических факторов, которые и объясняют, почему знак неизменчив, то есть почему он не поддается никакой произвольной замене» [1].

Однако Ф. де Соссюр, утверждая «неизменчивость знака», вместе с ней постулирует и его изменение.

«Время, обеспечивающее непрерывность языка, оказывает на него и другое действие, которое на первый взгляд противоположно первому, а именно: оно с большей или меньшей быстротой изменяет языковые знаки, так что в известном смысле можно говорить одновременно как о неизменчивости языкового знака, так и об изменчивости его» [1].

Речь, разумеется, идет о его естественном, эволюционном изменении. И здесь в полной мере раскрывается базовый элемент языка – знак. В раскрытии дефиниции знака Ф. де Соссюр пользуется такими терминами, как «акустический образ» и «понятие».

«Языковой знак связывает не вещь и ее название, а понятие и акустический образ. Этот последний является не материальным звучанием, вещью чисто физической, а психическим отпечатком звучания, представлением, получаемым нами о нем посредством наших органов чувств; акустический образ имеет чувственную природу, и если нам случается называть его «материальным», то только по этой причине, а также для того, чтобы противопоставить его второму члену ассоциативной пары — понятию, в общем, более абстрактному» [1].

Языковой знак представляет собой неразрывное единство между понятием и акустическим образом.

«Мы называем знаком соединение понятия и акустического образа, но в общепринятом употреблении этот термин обычно обозначает только акустический образ, например слово arbor и т. д. Забывают, что если arbor называется знаком, то лишь постольку, поскольку в него включено понятие «дерево», так что чувственная сторона знака предполагает знак как целое. Двусмысленность исчезнет, если называть все три наличных понятия именами, предполагающими друг друга, но вместе с тем взаимно противопоставленными. Мы предлагаем сохранить слово знак для обозначения целого и заменить термины понятие и акустический образ соответственно терминами *означаемое* и *означающее*» [1].

Согласно выводам об укорененности знака в прошлом, о возможности его изменения лишь естественным путем, и подкрепляя это рядом лингвистических и этимологических примеров, Ф. де Соссюр приходит к своему центральному положению, которое утверждает произвольность знака.

Несмотря на это, без сомнения, концепция Ф. де Соссюра утверждает возможность исследования знака, однако в большей степени лишь существующего ныне, а не существовавшего ранее.

Литература

1. *Фердинанд де Соссюр*. Курс общей лингвистики – М.: Либроком, 2011. – 256 с.

Анализ принципов иерархичности и структуризации

Полещук И. А.

Полещук Игорь Александрович / Poleshhuk Igor' Aleksandrovich – студент, экономический факультет,
Киевский национальный университет имени Тараса Шевченко, г. Киев, Украина

Аннотация: *в статье рассматриваются принцип иерархичности и структура, как особый, присущий каждой системе способ связи элементов системы, возникающий закономерно в процессе функционирования и развития системы.*
Ключевые слова: *иерархичность, структура, система управления.*

Принцип иерархичности и обратной связи заключается в создании многоступенчатой структуры управления, при которой первичные (нижний уровень) звенья управляются своими же органами, находящимися под контролем органов руководства следующего уровня. Те в свою очередь подчиняются и контролируются органами следующего уровня. Соответственно цели перед низшими звеньями ставятся органами более высокого по иерархии органа управления.

Каждая система включена в качестве элемента или подсистемы в систему более высокого порядка, и наоборот, каждый элемент системы может рассматриваться как подсистема, обладающая, во многих случаях, относительной автономностью поведения. В конкретном анализе этот взгляд реализуется как посредством расчленения исследуемой системы на подсистемы и анализа каждой из них через призму деятельности системы в целом, так и посредством рассмотрения ее в качестве одной из единиц какой-либо системы более высокого уровня. Этот способ рассмотрения характеризуется в литературе как «метод декомпозиции» (В. С. Михалевич, В. Н. Свинцицкий) или «принцип субординации элементов и иерархичности структуры» (Б. С. Украинцев) [21, с. 74- 75].

Предпосылкой является иерархичность в управлении нижестоящей структурой. Принципы иерархичности носят подчиненный характер планам вышестоящих уровней. Связаны с вероятностным характером экономической системы, позволяют «гасить» мелкие отклонения от планов в пределах отдельных звеньев социально-экономической системы. Принципы иерархичности представляют собой некий компромисс между полной централизацией и децентрализацией управления.

Система управления — совокупность устойчивых связей между органом управления, объектом управления и внешней средой, которые определяются различными способами взаимодействия и потоками управленческой информации, реализованных в конкретных организационных формах. В системе управления реализуются функции управления. Система управления включает: специалистов, объединенных в орган управления; используемый комплекс методов управления; совокупность связей.

Вложенность систем, наподобие матрёшки - это наглядный, но не полный образ. Системы соседних уровней не просто находятся пространственно внутри друг друга. Они взаимодействуют друг с другом.

Любая система находится во множестве связей и отношений с различного рода системными и несистемными образованиями окружающего ее мира, функционирует и развивается во взаимодействии с ними. Все эти образования, воздействующие на систему и в то же время испытывающие на себе ее влияние, и составляют среду системы. Под средой системы, по мнению Д. Керимова, следует понимать объекты, явления и процессы окружающего мира, имеющие для этой системы существенно-необходимое значение, без которых невозможно ее функционирование и развитие [10, с. 54].

При этом правомерно как структурированное описание среды, так и рассмотрение ее в нерасчлененном виде, в форме интегрального образования, тем или иным образом взаимодействующего с объектом исследования. Основное назначение данного принципа заключается в ориентировании исследователя на анализ не только самого объекта, но также и на одновременное изучение условий его возникновения и существования [21, с. 75].

Определение целостного характера системы служит основанием для перехода к исследованию комплекса системных связей. Каждая сложноорганизованная система обладает своим особым способом связи входящих в систему элементов. Этот особый способ связи есть структура системы. Познание структуры — один из важнейших способов познания системы. Собственно, системное исследование начинается по существу лишь тогда, когда именно структура системы становится предметом специального анализа. Выявление структуры системы относится к специфически теоретической задаче исследования [20, с. 19].

Структуре системы как способу связи элементов отвечает и свойственный ей специфический способ функционирования системы. По существу, структура есть результат определенного способа функционирования элементов системы [20, с. 20].

Структура – это конфигурация связей, функции – это природа и содержание связей. Структура – совокупность устойчивых связей объекта, обеспечивающих его целостность. Уже у Канта структура – «положение и связь частей какого-либо организма, образованного с определенной целью».

Понятие «структура объекта» означает наличие обособленных частей, выделенных по некоторому признаку, которые каким-то образом размещены относительно друг друга, находятся в определенных отношениях с другими частями. Выделение структуры объекта, структурный анализ объекта состоит в выявлении частей и в установлении их соотношений [9, с. 36].

Структуру легче определить, как синоним следующих понятий: строение, расположение, порядок, конструкция, архитектура, организация, как совокупность устойчивых отношений и связей системного, сотового или сетевого по природе объекта, его состояний, происходящего процесса, данного движения, а также траекторий движения, отношений и связей, их пространства, собственного времени в каждый последующий момент и т.п.

Необходимость познания структуры следует, в частности, из особенностей развития и изменения сложных развивающихся систем. Особенность эта состоит в том, что сложная система развивается таким образом, что в ее новых конкретных формах, в ее новых состояниях сохраняются некоторые специфические системные признаки, благодаря которым данную систему отношений всегда можно отличить от других систем отношений [20, с. 51].

Структура системы, таким образом, есть выражение необходимой связи элементов системы со стороны формы и в этом качестве структура есть закон системы. И как закон формы он характеризует момент устойчивости в существовании системы. В то же время он выражает порядок и устойчивость в развитии, сохранение некоторых важнейших свойств и отношений системы при ее трансформациях [20, с. 53].

Структура, понимаемая как общий закон системы со стороны формы, как закономерный способ связи ее элементов в различных исторических состояниях может, следовательно, рассматриваться как инвариант системы, т. е. как нечто такое, благодаря чему постоянно сохраняется специфическая определенность системы, ее особый способ жизнедеятельности [20, с. 53].

В самом общем виде функциональные потребности и законы внутренней организации, принципы связи между элементами всяких естественных самоуправляемых систем, к которым относится и человеческое общество, получают свое выражение в так называемых «системных инвариантах» — положениях общей теории систем, сложившейся на основе биологии и

кибернетики. Эти положения включают: принцип адаптации к изменяющимся условиям внешней среды; принцип интеграции (сохранения целостности и качественной определенности системы); принцип совместимости элементов и нейтрализации дисфункций; принцип дифференциации (структурного и функционального разнообразия элементов); принцип актуализации (разнообразия свойств элементов) и лабилизации (подвижности) функций в сочетании с принципом устойчивости структуры в целом; принцип иерархии управляющей и управляемой подсистем, дополняемый субординацией их элементов; принцип обратной связи, взаимодействия элементов между собой и с окружающей средой через каналы информационной связи и др. [21, с. 81].

Структурные исследования в любой области направлены на то, чтобы вскрыть специфические законы существования исследуемых систем. Вскрывая их, наука выявляет тем самым инварианты этих систем. Определение структуры как одного из законов системы, как ее инварианта подчеркивает тот важный момент, что структура выражает устойчивость системы, ее сохранение по отношению к различного рода внешним и внутренним возмущениям, которые выводят систему из состояния равновесия, изменяют или разрушают ее [20, с. 53-54].

Итак, структура – это особый, присущий каждой системе способ связи элементов системы, возникающий закономерно в процессе функционирования и развития системы. Структура есть следствие функционирования и развития системы и в то же время основная предпосылка ее жизнедеятельности и та форма, в рамках которой осуществляется процесс ее дальнейшего функционирования и развития [20, с. 54].

Структуры возникают благодаря фактору нелинейности в движении материи. Однажды возникнув, естественные системы движутся в границах между хаосом и порядком. Каждое из этих состояний материи играет двоякую роль по отношению к системе: несет как возможность смерти (разрушение структуры) так и жизни.

Литература

1. *Аристова И.М.* Понятие системы гражданской юрисдикции и влияние реформы частного права на развитие системы и форм гражданской юрисдикции // Проблемы современной науки и образования. 2014. № 12 (30). С. 105-110.
2. *Будзиев Р.А.* «Полезное государство» и система «Открытой власти» // Проблемы современной науки и образования. 2014. № 10 (28). С. 101-103.
3. *Вальцев С.В.* Духовность как один из факторов развития системы образования // Проблемы современной науки и образования. 2012. № 8 (8). С. 22-25.
4. *Васильева Н.С., Николаева Н.Ю.* Обоснование выбора критерия для принятия инвестиционных решений в системах бизнеса // Проблемы современной науки и образования. 2014. № 9 (27). С. 81-83.
5. *Воронов Д.Ю., Кузьмич И.В.* Повышение производительности и качества контроля остаточных напряжений в изделиях из оптически активных материалов с помощью автоматизированной системы // Проблемы современной науки и образования. 2014. № 7 (25). С. 23-25.
6. *Груздова М.В.* Информационная система в управлении инновационной деятельностью // Наука, техника и образование. 2014. № 2 (2). С. 63-67.
7. *Давыдова Н.Д.* Повышение эффективности адаптивного тестирования в системах дистанционного обучения // Наука, техника и образование. 2014. № 4 (4). С. 118-119.
8. *Еременко-Клаузер А.В.* Субъект и объект в качестве структурных элементов когнитивной системы сознания // Наука, техника и образование. 2014. № 2 (2). С. 74-76.
9. *Казаневская В.В.* Философско-методологические основания системного подхода. – Томск: Изд-во Том. ун-та, 1987. – 232 с.

10. *Керимов А.Д.* Политическая система: сущность и определение // Политическая система: вопросы демократии и самоуправления. / Ин-т гос-ва и права АН СССР, М., 1988. – с. 48 – 55.
11. *Лавриченко О.В.* Разработка выборочного метода анализа многомерных структур инновационных систем предприятий // European science. 2014. № 1 (1). С. 9-16.
12. *Лобанов П.А.* Личность школьника как один из центров системы ценностей образования // Проблемы современной науки и образования. 2014. № 7 (25). С. 120-121.
13. *Лубенко В.В.* Современные концепции истины, система стержневой истины (СТИ) как концептуальная основа современных методов познания // Проблемы современной науки и образования. 2014. № 11 (29). С. 78-83.
14. *Набиулина Л.М., Тухташев У.Ф.* Актуальность изучения современных языков программирования в системе непрерывного образования республики Узбекистан // Проблемы современной науки и образования. 2014. № 9 (27). С. 12-14.
15. *Носенкова М.Ю., Джабарова А.Р.* Реформа государственной службы как механизм совершенствования системы управления // European science. 2014. № 1 (1). С. 20-22.
16. *Павленко И.А., Туезова В.С.* Основные аспекты применения грейдинг-методов в условиях системы оплаты труда // European research. 2014. № 1 (1). С. 22-26.
17. *Путивцева Н.П., Наливко К.В.* Автоматизированная система экологического мониторинга // Проблемы современной науки и образования. 2013. № 4 (18). С. 22-23.
18. *Усачев Ю.И.* Компьютерное моделирование производственных систем с использованием программного модуля «robot expert» // Вестник науки и образования. 2014. № 2 (2). С. 19-21.
19. *Уткин Л.П.* О создании системы непрерывного образования // Проблемы современной науки и образования. 2013. № 3 (17). С. 164-166.
20. *Поздняков Э.А.* Системный подход и международные отношения. – М.: Наука, 1976. – 159 с.
21. Политические системы современности: (Очерки) / Отв. ред – ры: Ф.М. Бурлацкий, В.Е. Чиркин. – М. : Наука, 1978. – 253 с.

Коллективная языковая личность в поликультурном пространстве Северного Кавказа

Казиева Д. А.

Казиева Диана Ахматовна / Kaziyeva Diana Akhmatovna - кандидат филологических наук, Публичное акционерное общество Межрегиональная распределительная сетевая компания Северного Кавказа, г. Пятигорск

Аннотация: *в статье рассматривается феномен PR-дискурса с позиций теоретического и практического осмысления специфики коллективной языковой личности в условиях поликультурного и полилингвального региона Северного Кавказа. Исследование языковой личности в парадигме анализа этнической идентичности и связей между этническим и структурой языковой личности, которые характеризуются многоуровневостью и сложностью.*

Ключевые слова: *PR-дискурс, полилингвальное пространство, коммуникация, лингвокультурология.*

Комплексное изучение языковых процессов в социокультурных и исторических координатах приобретает особую актуальность в современной лингвистической и общегуманитарной парадигме, что детерминировано закономерным развитием языка в тесной связи с развитием культуры и общества в целом.

Существовавшее во все времена взаимодействие стран, народов и культур в третьем тысячелетии приобрело особый характер. Можно констатировать, что оно усилилось, охватив практически все сферы общественной жизни. Активное взаимодействие народов и культур на современном этапе актуализирует вопрос о национальных различиях, проявляющихся практически во всем: от одежды и кухни до норм общественного поведения. Социокультурный процесс во многом обусловлен особенностями менталитета этноса, что, в конечном счете, определяет развитие человечества [3, с. 60]. Преодолению культурного барьера, неизбежно возникающего при поверхностном знакомстве с национальными особенностями, способствует целенаправленному формированию устойчивого представления об этнокультурной самобытности и специфике ее проявления. Главное препятствие, мешающее успешному межкультурному взаимодействию, состоит в восприятии других культур через призму собственной ментальности.

Проблема человеческого фактора в дискурсивной деятельности представляет собой одну из актуальных сфер современного языкознания. Антропоцентрическая парадигма детерминирует признание ведущей роли человека в процессах порождения и использования речи, что в целом определяет характер лингвистических исследований на современном этапе. Языковая личность как объект исследования выдвигается на первый план, при этом осуществляется интегральный подход к языку, предполагающий обращение в рамках лингвистических исследований к данным различных наук, изучающих человека, его внешний и внутренний мир.

Глобализация современной культуры как трансляция единых культурных моделей посредством ТВ-проектов, кинематографа, поп-музыки, моды и пр., усиливающееся влияние межкультурной коммуникации в самых разных сферах человеческой деятельности отчасти провоцирует эскапизм homo loquens в мир иллюзий и грёз. С другой стороны, информационный поток приобретает всеобъемлющий характер, что позволяет говорить о появлении homo informans. Подчеркнем в этой связи, что несомненным ориентиром в сохранении самости человека является национальное начало, формирующее homo ethnicus, что детерминирует принадлежность языковой личности к группе, интегральными признаками представителей которой является

общность происхождения, антропогенетических черт, языка, территории и, в конечном счёте, культуры.

Отражение знаний языковой личности о языковой системе в целом, её компонентах и отношениях между ними происходит на вербально-семантическом уровне. Процесс формирования вербально-семантического уровня языковой личности в условиях поликультурного, полилингвального пространства имеет незавершенный характер, т. к. развитие когнитивно-интеллектуального потенциала говорящего детерминирует продолжающееся усвоение норм языковой системы, что в целом эксплицирует умение адекватного использования языковых средств в конкретных коммуникативных ситуациях, оперирования языковыми единицами, в том числе и в межкультурной коммуникации, навыки понимания и воспроизведения обширного набора грамматических средств языка.

Следует подчеркнуть, что в условиях поликультурного и полилингвального пространства современного мира и многонациональных государств должна быть параметрирована и национальная языковая личность как обобщенный образ носителя этнокультурно-языковых и коммуникативно-деятельностных ценностей, знаний, установок и поведенческих реакций, который осознает свою принадлежность к определенному этносу как социальной общности. Условия полиэтнического государства формируют национально-русский билингвизм народов РФ, в некоторых коммуникативных ситуациях манифестируемый как языковая ассимиляция, при этом русский язык становится средством не только межнационального, но и внутринационального общения. Как социальный феномен, билингвизм (двуязычие) многогранен, что отражается и на полипарадигмальности его изучения с позиций лингвистики, социологии, философии, психологии и педагогики.

Как социокультурный феномен, сознание языковой личности обладает одновременно динамическими и статическими характеристиками: оно изменчиво под воздействием различных факторов при наличии в нем ядра лексикона носителя национального языка как конституента социально-значимого компонента такого сознания. Структура сознания языковой личности включает языковые и неязыковые знания (знания специфики функционирования единиц языковой системы и энциклопедические знания, которые манифестируют связь с индивидуальным опытом), а её многомерность находит подтверждение в наличии ряда ассоциаций, пронизывающих одновременно лексикон, тезаурус и/или прагматику говорящего.

Поликультурное и полилингвальное пространство Северного Кавказа непосредственно влияет на формирование языковой личности: владение несколькими национальными языками позволяет индивиду понять неповторимость каждого из них, выявляя их преимущества перед другими. Би(поли)лингвизм усложняет содержание сознания, что отражается на демонстрируемых языковых и неязыковых реакциях.

Литература

1. *Беспамятнова Г. Н.* Языковая личность телевизионного ведущего: Дис. канд. филол. наук: 10.02.04. Воронеж, 1994. 217 с.
2. *Ворожбитова А. А.* Лингвориторическая парадигма: теоретические и прикладные аспекты: Монография. Сочи: РИО СГУТиКД, 2000. 317 с.
3. *Душков Б. А.* Психосоциология менталитета и ноосменталитета. Екатеринбург: Наука, 2002. 140 с.
4. *Караулов Ю. Н.* Русский язык и языковая личность. М., 1987. 264 с.

Распространяется ли действие статьи 315 УК РФ на акты судов, не входящих в судебную систему РФ

Князьков М. А.[1], Дерягина М. П.[2]

[1]*Князьков Михаил Алексеевич / Knyazkov Michael Alekseevich – кандидат юридических наук, доцент;*

[2]*Дерягина Мария Петровна / Deryagina Maria Petrovna – ассистент, кафедра уголовного права, институт права, Волгоградский государственный университет, г. Волгоград*

Аннотация: *в данной статье рассматривается вопрос возможности применения ст. 315 УК РФ при злостном неисполнении актов судебных органов, не входящих в судебную систему РФ. Высказывается предложение по совершенствованию действующей редакции ст. 315 УК РФ.*

Ключевые слова: *судебный акт; неисполнение судебного акта, судебные органы, не входящие в судебную систему РФ, обязательность судебных актов.*

В юридической литературе дискутируется вопрос о том, должно ли преследоваться по ст. 315 УК РФ злостное неисполнение актов судебных органов, не входящих в судебную систему РФ.

Относительно актов некоторых судебных органов возникают сомнения у ученых, размышляющих о сфере применения ст. 315 УК РФ. Так, А. И. Друзин, предварительно выяснив, что «судебный акт - это постановленный судом от имени государства в строгом соответствии с законом процессуальный документ, содержащий основанное на применении правовых норм властное решение материально-правового или процессуального характера, имеющий обязательную силу...», делает исключение для судебных актов Конституционного Суда РФ и конституционных (уставных) судов субъектов РФ. Он подчеркивает, что таковые «имеют отличную от судебных актов судов общей юрисдикции и арбитражных судов правовую природу и не охраняются нормами гл. 31 «Преступления против правосудия» Уголовного кодекса РФ» [5, с.9].

Другие исследователи акцентируют внимание на том, что ст. 315 УК РФ распространяется на все категории судебных актов, вынесенных судами, входящими в судебную систему РФ [6, с. 559].

Разберемся, охраняются ли посредством ст. 315 УК РФ акты судебных органов, не входящих в судебную систему РФ?

Согласно Федеральному конституционному закону от 31 декабря 1996 г. № 1-ФКЗ «О судебной системе Российской Федерации» «в Российской Федерации действуют федеральные суды, конституционные (уставные) суды, мировые судьи субъектов Российской Федерации, составляющие судебную систему Российской Федерации.

К федеральным судам относятся:

- Конституционный Суд Российской Федерации;
- Верховный Суд Российской Федерации;
- верховные суды республик, краевые, областные суды, суды городов федерального значения, суды автономной области и автономных округов, районные суды, военные и специализированные суды, составляющие систему федеральных судов общей юрисдикции;
- арбитражные суды округов, арбитражные апелляционные суды, арбитражные суды субъектов Российской Федерации и специализированные арбитражные суды, составляющие систему федеральных арбитражных судов.

К судам субъектов Российской Федерации относятся: конституционные (уставные) суды субъектов Российской Федерации, мировые судьи, являющиеся судьями общей юрисдикции субъектов Российской Федерации (ч.ч. 2-4 ст. 4)»[19].

Очевидным на основе анализа приведенного текста закона представляется вывод о том, что за рамками судебной системы Российской Федерации оставлены суды иностранных государств, международные суды и арбитражи, третейские суды, функционирующие в РФ.

В то же время в названном нормативном акте определено, что «обязательность на территории Российской Федерации постановлений судов иностранных государств, международных судов и арбитражей определяется международными договорами Российской Федерации» (ч.3 ст. 6).

Учитывая последнее законоположение, следует согласиться с учеными, подчеркивающими, что в случаях, предусмотренных международными договорами, рассматриваемый состав преступления может иметь место и при неисполнении постановлений судов иностранных государств, международных судов и арбитражей [4, с. 19; 7, с. 286].

Приведенное высказывание нуждается в некоторой конкретизации.

По этому поводу Л.В. Лобанова пишет: «Что же касается актов иностранных судов, международных судов и арбитражей, то они сами по себе не являются общеобязательными. Такое свойство они приобретают лишь в результате признания и приведения в исполнение посредством принятия соответствующего акта одним из судов Российской Федерации. Процедура же принятия подобных решений подробно регламентирована процессуальным законодательством. Например, в АПК РФ ей посвящена глава 31 «Производство по делам о признании и приведении в исполнение решений иностранных судов и иностранных арбитражных решений» [1, с. 399].

Отчасти с приведенным суждением можно согласиться. Целый ряд международных договоров, участницей которых является Российская Федерация, предусматривает необходимость признания российским судебным органом актов, вынесенных иностранными судами, международными арбитражами, для того чтобы таковые приобрели свойств общеобязательности [2; 3; 11; 14].

Однако высказанное Л.В. Лобановой мнение, во-первых, справедливо применительно далеко не ко всем случаям исполнения судебных актов иностранных государств. Отдельными договорами РФ, заключенными с зарубежными странами, предусмотрено, что судебные акты соответствующих государств не нуждаются в специальной процедуре признания и исполняются на территории России в таком же порядке, что и судебные акты судов, входящих в судебную систему РФ [12; 17].

Во-вторых, автор, думается, ошибается относительно судебных актов, вынесенных межгосударственными судебными органами. Свойство общеобязательности присуще этим актам изначально, поскольку посредством ратификации международных конвенций о соответствующих международных судебных органах Россия уже приняла на себя обязательство обеспечить исполнение актов этих органов на своей территории без всяких дополнительных процедур.

Это вполне может быть отнесено к постановлениям Европейского Суда по правам человека, поскольку, ратифицировав упомянутую выше Европейскую Конвенцию о защите прав человека и основных свобод, Российская Федерация признала для себя обязательными акты названного Суда [16]. То же самое можно сказать и об Экономическом суде СНГ [15].

Однако относительно исполнения актов Европейского Суда по правам человека сравнительно недавно Конституционный суд вынес особое решение, согласно которому Конвенция о защите прав и свобод человека или основанные на ней правовые позиции Европейского Суда подлежат реализации только при условии признания высшей юридической силы Конституции РФ. В связи с этим, мы можем говорить об общеобязательности только тех решений ЕСПЧ, которые

Конституционный суд РФ признал не противоречащими Конституции РФ (Постановление Конституционного Суда РФ от 14.07.2015 N 21-П «По делу о проверке конституционности положений статьи 1 Федерального закона «О ратификации Конвенции о защите прав человека и основных свобод и Протоколов к ней», пунктов 1 и 2 статьи 32 Федерального закона «О международных договорах РФ», частей первой и четвертой статьи 11, пункта 4 части четвертой статьи 392 Гражданского процессуального кодекса РФ, частей 1 и 4 статьи 13, пункта 4 части 3 статьи 311 Арбитражного процессуального кодекса РФ, частей 1 и 4 статьи 15, пункта 4 части 1 статьи 350 Кодекса административного судопроизводства РФ и пункта 2 части четвертой статьи 413 Уголовно-процессуального кодекса РФ в связи с запросом группы депутатов Государственной Думы») [21].

Ошибочным представляется и другое положение, отстаиваемое указанным исследователем. Автор относительно признанных российскими судами решений иностранных судов, международных судов и арбитражей пишет, что «именно за неисполнение принятых в ходе подобного признания судебных актов и может наступить уголовная ответственность по ст. 315 УК РФ» [1, с. 399]. Представляется, что уголовная ответственность по ст. 315 УК РФ может наступить за неисполнение судебного акта, который содержит правовые веления суда, разрешившего конкретный спор. Обязанное лицо должно совершить определенные действия (заключить договор, компенсировать причиненный вред и т.п.). Предметом же рассмотрения компетентного суда являются в данном случае не материально-правовые требования, а ходатайство о признании и принудительном исполнении решения иностранного суда на территории Российской Федерации. При рассмотрении вопроса о признании решения иностранного суда и принудительном его исполнении суд не имеет права входить в обсуждение установленных обстоятельств и материально-правового основания принятого решения. Суд только проверяет в целях защиты прав и законных интересов сторон соблюдение основополагающих принципов правосудия, а именно: права на участие в судебном разбирательстве, права на предоставление доказательств и т.п. Таким образом, резолюцией суда будет являться не признание обязанности должника совершить определенные действия, а констатация факта законности судебного акта и разрешение на его принудительное исполнение (п. 3 ч. 1 ст. 411 ГПК РФ и др.).

Можно заключить, таким образом, что в этом случае исполняется именно решение иностранного суда, но свойство общеобязательности этим решением приобретается в результате признания его и обращения его к принудительному исполнению одним из судов, входящих в судебную систему Российской Федерации.

Свойство общеобязательности приобретает и акт третейского суда, находящегося на территории Российской Федерации, при условии, если он обращен к исполнению указанными компетентными судами.

В части 1 ст. 45 Федерального закона от 24 июля 2002 г. № 102-ФЗ «О третейских судах в Российской Федерации» прямо говорится: «Принудительное исполнение решения третейского суда осуществляется по правилам исполнительного производства, действующим на момент исполнения решения третейского суда, на основе выданного компетентным судом исполнительного листа на принудительное исполнение решения третейского суда» [20].

Здесь, думается, вполне уместна параллель с так называемой юридической фикцией. Акт, исходящий от органа, не входящего в судебную систему государства и не уполномоченного российским государством осуществлять правосудие, полагается считать обладающим всеми свойствами акта правосудия при определенных условиях, относящихся к деятельности внутригосударственного судебного органа [8, с. 99; 9, с. 222-239; 10, с. 135].

На наш взгляд, действие ст. 315 УК РФ должно распространяться не только на акты судов, входящих в судебную систему Российской Федерации, но и акты иных судебных органов, общеобязательность которых признана в соответствии с законом

указанными судами или вступившими в законную силу на территории России международными договорами.

Современная редакция данной статьи, к сожалению, является недостаточно четкой для получения столь однозначного вывода, поэтому она нуждается в совершенствовании. В какой-то мере для решения названной задачи может оказаться полезным законодательный опыт Украины. В Уголовном кодексе этого государства состав умышленного неисполнения должностным лицом решения Европейского Суда по правам человека особо выделен в рамках ст. 382 «Неисполнение судебного решения» (ч. 3). Причем за данное посягательство предусмотрена довольно высокая санкция. Оно наказывается лишением свободы на срок от трех до восьми лет с лишением права занимать определенные должности или заниматься определенной деятельностью на срок до трех лет [13, с. 190]. Предложение установить уголовную ответственность за умышленное неисполнение решений Европейского Суда по правам человека, а также воспрепятствование его исполнению было высказано и в юридической литературе. В частности, подобная рекомендация нашла отражение в диссертационной работе Д. А. Харьковского. Автор мотивирует свою позицию по данному вопросу тем, что акты этого судебного органа играют важную роль в правосудии Российской Федерации, что они являются обязательными для субъектов, применяющих Конвенцию в российском уголовном праве, а также ссылками на уголовно-процессуальное законодательство, частотой рассмотрения Европейским Судом жалоб против Российской Федерации. При этом Д. А. Харьковский замечает, что «не во всех случаях после рассмотрения Европейским Судом по правам человека дела по существу и вынесения положительного постановления в российской правовой системе исполняются эти решения» [18, с. 22-23]. По свидетельству ученого его предложения поддержало 74% опрошенных респондентов – работников судов и сотрудников правоохранительных органов [18, с. 23].

Наше отношение к такому предложению не столь однозначно. Вопрос о целесообразности введении отдельной нормы за неисполнение решений именно указанного межгосударственного судебного органа может быть решен положительно лишь при наличии официальных сведений об относительной распространенности фактов соответствующих нарушений на территории нашего государства. Такие данные пока что отсутствуют. К тому же реализация предложения Д.А. Харьковского не решит всех поднятых проблем, связанных с обеспечением исполнения актов судебных органов, не входящих в судебную систему Российской Федерации.

С учетом сказанного мы полагаем, что вопрос об ответственности за неисполнение решения Европейского Суда по правам человека на современном этапе должен решаться на основе общей нормы, предусматривающей ответственность за неисполнение судебного акта. Усовершенствовать данную норму в целях разрешения рассматриваемых проблем мы предлагаем иным путем. Статью 315 УК РФ следует сопроводить примечанием такого содержания: «Под судебными актами в настоящей статье понимаются не только акты судов, входящих в судебную систему Российской Федерации, но и акты иных судебных органов, общеобязательность которых признана в соответствии с законом указанными судами или вступившими в законную силу на территории России международными договорами».

Литература

1. *Горелик А.С.* Преступления против правосудия / А. С. Горелик, Л. В. Лобанова. СПб.: Издательство Р. Асланова «Юридический центр Пресс», 2005. - 491 с.
2. Договор между Российской Федерацией и Китайской Народной Республикой о правовой помощи по гражданским и уголовным делам от 19 июня 1992 г. (Пекин) // http://www.consultant.ru/document/cons_doc_LAW_121041.

3. Договор между Российской Федерацией и Литовской Республикой о правовой помощи и правовых отношениях по гражданским, семейным и уголовным делам от 21 июля 1992 г. // http://www.consultant.ru/document/cons_doc_LAW_123552.
4. *Друзин А. И.* Воспрепятствование исполнению судебного акта. Ульяновск ФГУП ИПК «Ульяновский дом печати», 2001. 184 с.
5. *Друзин А. И.* Уголовно-правовое обеспечение реализации судебного акта: автореф. дис. канд. юрид. наук. Казань, 2001. 31 с.
6. Комментарий к Уголовному кодексу РФ / Под ред. А.С. Михлина и И.В. Шмарова. М., 1996. 835 с.
7. *Кузнецов А. П.* Преступления против государственной власти: Комментарий к разделу X Уголовного кодекса Российской Федерации. М.: «Вектор – ТиТС», 2005. 360 с.
8. *Муромцев С. А.* О консерватизме римской юриспруденции. М., 1885. 192 с.
9. *Панько К. К.* Методология и теория законодательной техники уголовного права России. Воронеж: Изд-во Воронеж. гос. ун-та, 2004. 272 с.
10. *Панько К. К.* Фикции в уголовном праве и правоприменении. Воронеж: Истоки, 1998. 135 с.
11. Постановление Верховного Совета Российской Федерации «О ратификации Договора между Российской Федерацией и Китайской Народной Республикой о правовой помощи по гражданским и уголовным делам» от 26 февраля 1993 г. № 4560-1 // http://www.consultant.ru/document/cons_doc_LAW_106302.
12. Соглашение между Российской Федерацией и Республикой Беларусь о порядке взаимного исполнения судебных актов арбитражных судов Российской Федерации и хозяйственных судов Республики Беларусь от 17 января 2001 г. // http://www.consultant.ru/document/cons_doc_LAW_39622.
13. Уголовный кодекс Украины. Харьков: ООО «Одиссей», 2001. 256 с.
14. Федеральный закон «О ратификации Договора между Российской Федераций и Литовской Республикой о правовой помощи и правовых отношениях по гражданским, семейным и уголовным делам» от 10 августа 1994 г. № 24-ФЗ // http://www.consultant.ru/document/cons_doc_LAW_15718.
15. Федеральный закон «О ратификации Договора о создании Экономического союза от 2 ноября 1992 г. № 32-ФЗ // http://www.consultant.ru/document/cons_doc_LAW_15674.
16. Федеральный закон «О ратификации Конвенции о защите прав человека и основных свобод и Протоколов к ней» от 30 марта 1998 г. № 54-ФЗ // http://www.consultant.ru/document/cons_doc_LAW_18263.
17. Федеральный закон «О ратификации Соглашения между Российской Федерацией и Республикой Беларусь о порядке взаимного исполнения судебных актов арбитражных судов Российской Федерации и хозяйственных судов Республики Беларусь» от 11 июля 2002 г. № 90-ФЗ // http://www.consultant.ru/document/cons_doc_LAW_37572.
18. *Харьковский Д. А.* Уголовно-правовая характеристика неисполнения приговора суда, решения суда или иного судебного акта: Автореф. дисс. канд. юрид. наук / Д.А. Харьковский. Ростов н /Д., 2007. - 24 с.
19. [Электронный ресурс]: Режим доступа: http://base.consultant.ru/cons/cgi/online.cgi?req=doc;base=LAW;n=158706;div=LAW;dst=100004,0;rnd=189271.8202891855034977.
20. [Электронный ресурс]: Режим доступа: http://base.consultant.ru/cons/cgi/online.cgi?req=doc;base=LAW;n=121921;div=LAW;dst=100004,0;rnd=189271.3437599618919194.
21. [Электронный ресурс]: Режим доступа: http://base.consultant.ru/cons/cgi/online.cgi?req=doc;base=LAW;n=182936.

Организационно-педагогическое обеспечение мониторинга качества обучения будущего специалиста в военном вузе

Леницкий К. С.

Леницкий Константин Сергеевич / Lenitskiy Konstantin Sergeevich – старший преподаватель, кафедра вождения,
Федеральное государственное казённое военное образовательное учреждение Высшего профессионального образования
Военная академия материально-технического обеспечения имени генерала армии А. В. Хрулева Министерства обороны Российской Федерации,
Омский автобронетанковый инженерный институт, г. Омск

Аннотация: *в статье предложена структурная модель оценки качества обучения будущего специалиста в военном вузе, представлено организационно-педагогическое обеспечение мониторинга качества обучения будущего специалиста в военном вузе.*
Ключевые слова: *качество обучения будущего специалиста в военном вузе, компетентностный подход, организационно-педагогическое обеспечение мониторинга качества обучения будущего специалиста в военном вузе.*

В настоящее время в военных вузах сложилась система обеспечения качества подготовки, которая включает: оценку качества образовательных программ на соответствие требованиям Вооруженных Сил РФ к военному специалисту; самостоятельный поиск преподавателем путей улучшения учебных программ на основе определения их инновационного потенциала и реальной ценности содержащихся знаний; систему контроля и оценки качества подготовки. Общепринятый порядок предполагает оценку текущих результатов достижения требуемого уровня подготовки путем аттестации, проводимой в течение всего периода обучения курсанта в вузе.

Однако подготовка будущего специалиста на основе компетентностных стандартов требует, кроме того, непрерывного отслеживания динамики формирования компетенций и возникающих затруднений в данном процессе. Этим объясняется пристальное внимание к проблеме оценки качества обучения будущего специалиста в военном вузе, решение которой может быть связано, в том числе, с осуществлением мониторинга.

В контексте нашего исследования *мониторинг качества обучения будущего специалиста в военном вузе на основе компетентностного подхода* понимается нами как *педагогическая система регулярного сбора, хранения, обработки информации о состоянии и развитии профессиональной компетентности будущего военного специалиста, оценки уровня сформированности составляющих ее компетенций.*

Основная идея мониторинга заключается в обеспечении управления развитием профессиональной компетентности, а также в мотивации будущего военного специалиста на профессионально-личностное самосовершенствование, формирование новых образовательных и профессиональных потребностей.

Мониторинг качества обучения будущего специалиста в военном вузе в контексте компетентностного подхода еще только начинает интересовать исследователей, хотя и выступает предметом изучения в отдельных работах (Ю. В. Ахметшина, К. Э. Казарьянц, А. В. Малыгин, И. В. Овсянников, Е. В.Сергеева, Н. А. Чечева и др.).

Поскольку для теоретического уровня научного познания свойственно оперирование модельными представлениями об изучаемом явлении, воспользуемся методом педагогического моделирования.

Анализ теоретических исследований (Ю. В. Ахметшина, В. Г. Горб, К. Э. Казарьянц, Е. В. Крылова, А. В. Малыгин, О. Е. Пермяков, Е. В.Сергеева, Н. А. Чечева и др.) и существующей вузовской практики дал возможность представить мониторинг качества обучения будущего специалиста в военном вузе как педагогическую систему, которую составляют функционально-целевой, субъектный, процессуально-деятельностный, инструментально-методический и результативный *компоненты* [1, 2, 3, 4] (рисунок 1).

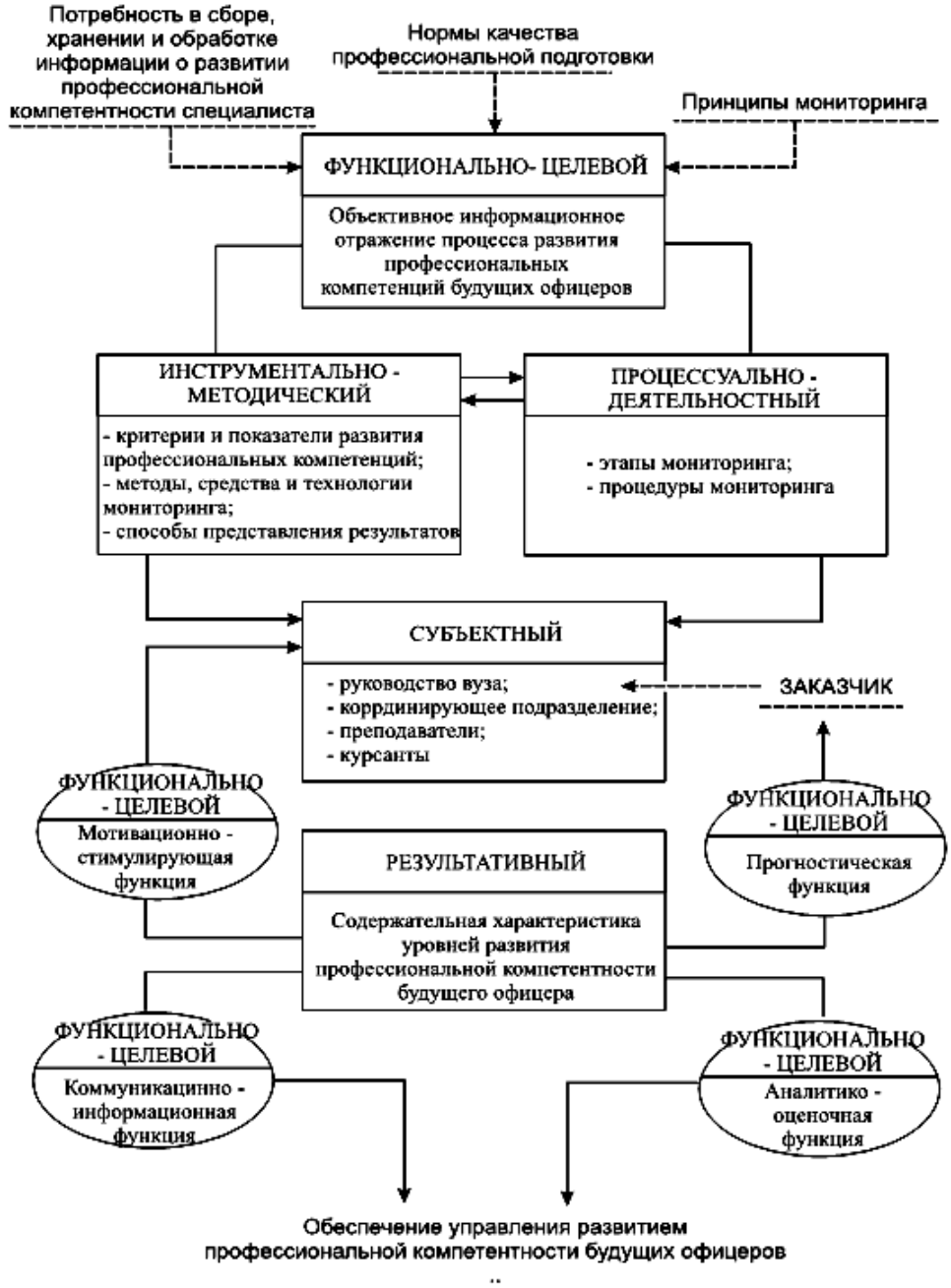

Рис. 1. Структурно-функциональная модель мониторинга качества обучения будущего специалиста в военном вузе на основе компетентностного подхода

Раскроем характеристики *компонентов мониторинга качества обучения будущего специалиста в военном вузе* как системы.

1. *Функционально-целевой компонент* - включает несколько составляющих: цель и задачи, функции и принципы мониторинга, нормы качества подготовки будущего специалиста в военном вузе.

2. *Субъектный компонент* - определяет субъектов, участвующих в оценочной деятельности. Субъектами мониторинга качества обучения будущего военного специалиста выступают руководство вуза, координирующее подразделение, преподаватели, курсанты, заказчик – Вооруженные Силы РФ.

3. *Процессуально-деятельностный компонент* – определяет этапы мониторинга с соответствующей системой оценочных действий.

4. *Инструментально-методический компонент* – объединяет используемые методы, средства и технологии оценки качества обучения (обеспечивающие упорядоченность и целостность оценки), способы представления результатов; критерии и показатели оценки качества подготовки будущего специалиста в военном вузе.

5. *Результативный компонент* – отражает достигнутый уровень подготовки. Требуемый результат мониторинга - точная, объективная и своевременная информация о качестве обучения будущего специалиста в военном вузе в соответствии с требованиями ФГОС, личности, общества и государства.

Теоретическое обоснование мониторинга качества обучения будущего специалиста не может не учитывать специфики его осуществления в военном вузе, при этом немаловажной является и возможность в стимулирующих целях использовать в военном вузе социальное или экономическое воздействие на личность обучающегося в зависимости от его учебных успехов, что может качественно изменить содержание управления результатами образовательного процесса. Сложность состоит в том, что организация целенаправленного и адресного социального или экономического воздействия на курсантов с целью активизации их учебно-профессиональной деятельности повышает требования к управлению качеством обучения будущего специалиста за счет необходимости разработки обоснованных решений и придания им ясного социально-экономического содержания. В то же время, хотя подобные организационные меры приведут за собой повышение индивидуальной ответственности непосредственных руководителей за принятое решение, принятые и доведенные до курсантов решения будут стимулировать их деятельность по достижению наилучших результатов в процессе обучения.

Использование рейтинга как числового или порядкового показателя, не допускающего одинаковой оценки за разный уровень учебных достижений, может способствовать получению курсантом морального и материального удовлетворения от полученного результата. Его использование, например, позволяет своевременно выявлять курсантов, не мотивированных на достижение высокого результата в обучении или продолжение обучения в военном вузе, и организовывать целенаправленное и планомерное педагогическое воздействие на них. Это очень важно, так как выполнение вузом заказа на подготовку квалифицированных военных специалистов представляет большую ценность для количественной оценки эффективности управления образовательным процессом в силу своего влияния на результаты аттестации и на продление разрешения (лицензии) на право ведения вузом образовательной деятельности.

Названные основания обусловили необходимость разработки организационно-педагогического обеспечения мониторинга качества обучения будущего специалиста в военном вузе, краткое описание которого можно представить следующими методами.

Основная идея *метода оценки качества обучения специалиста по нормативному уровню профессиональной компетенции* заключается в увязке соответствующим образом между собой начального показателя (набор курсантов на 1-й курс - No), одного из промежуточных показателей качества обучения будущего специалиста (Noi) и требуемого конечного показателя качества подготовки выпускников (УПКi) (рисунок 2).

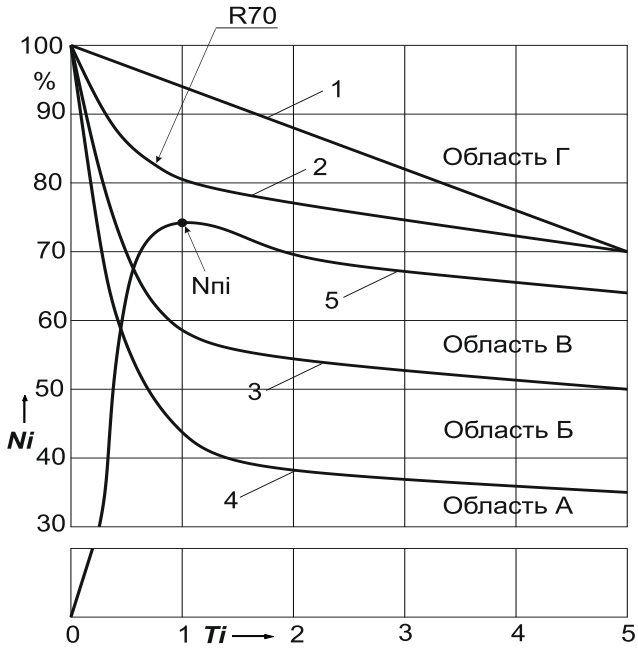

Рис. 2. Траектории качества обучения будущего специалиста при УПК$_5$=70%, 50% и 35%

Примечание. 1 - траектория равномерного уменьшения численности курсантов с высоким уровнем сформированности профессиональной компетентности по срокам обучения; 2, 3 и 4 – траектории качества обучения будущих специалистов при УПК5=70, 50 и 35%; 5 – реализуемая траектория качества обучения будущих специалистов при УПК5 = 64%; А и Б – области с низким уровнем качества обучения; В – область с достаточным уровнем качества обучения; Г – область с высоким уровнем качества обучения.

В этом случае появляется реальная возможность оценивать качество обучения будущего специалиста по периодам обучения.

Установленные траектории образуют области А, Б, В и Г, с помощью которых оценивается качество обучения. Если практическая численность курсантов i-го курса с высоким уровнем сформированности профессиональной компетентности попадает в области А и Б, а также в В или Г, то качество подготовки будущего специалиста в военном вузе соответственно оценивается как «низкий», «достаточный» или «высокий».

На уровне органов управления вузом могут использоваться обобщенные сведения за курс обучения, то есть сведения, содержащие информацию об успеваемости курсантов в целом по годам обучения. Располагая такой информацией, руководство вуза может разрабатывать целесообразные мероприятия по выполнению государственного заказа на подготовку специалистов не ниже требуемых норм.

Предлагаемый *метод оценки эффективности управления выполнением заказа на подготовку квалифицированных специалистов* предполагает графоаналитическую работу, основанную на использовании следующих показателей заказа на подготовку квалифицированных специалистов (ЗПС):

- численность выпуска специалистов (Nвс, %);
- качество обучения специалистов (Кос, %).

При этом управление качеством обучения будущего специалиста может быть оптимальным, рациональным и нерациональным. Такая оценка позволяет обоснованно выполнить анализ хода выполнения заказа, установить причины, по которым не были достигнуты цели, и разработать целесообразные меры, направленные на достижение требуемых результатов (рисунок 3).

Если результат оценки попадает в области А, Б, В или Г, то управление выполнением заказа на подготовку квалифицированных специалистов в целом в вузе соответственно оценивается как «рациональное по количеству», «оптимальное», «рациональное по качеству» или «нерациональное».

Использование предлагаемых методов будет в свою очередь эффективным, если оно будет сопровождаться индивидуальным воздействием на обучающихся и на учебный коллектив в целом.

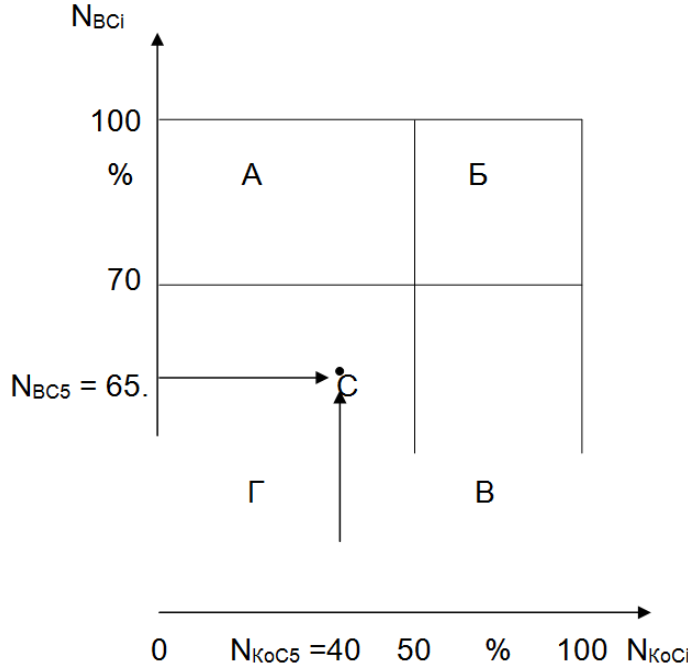

Рис. 3. Оценка эффективности управления выполнением заказа на подготовку квалифицированных специалистов

Такая задача может быть решена путем внедрения *метода экономической оценки индивидуального уровня сформированности профессиональной компетентности будущего специалиста*, с помощью которого можно согласовать достигнутый курсантом уровень с величиной его денежного довольствия (рисунок 4).

Для согласования достигнутого курсантом рейтинга с величиной денежного довольствия необходимо на поле первого квадранта нанести достигнутый курсантом рейтинг (Pi). Далее перенести его на поле второго квадранта. Точка пересечения линий укажет величину денежного довольствия в соответствии с достигнутым рейтингом.

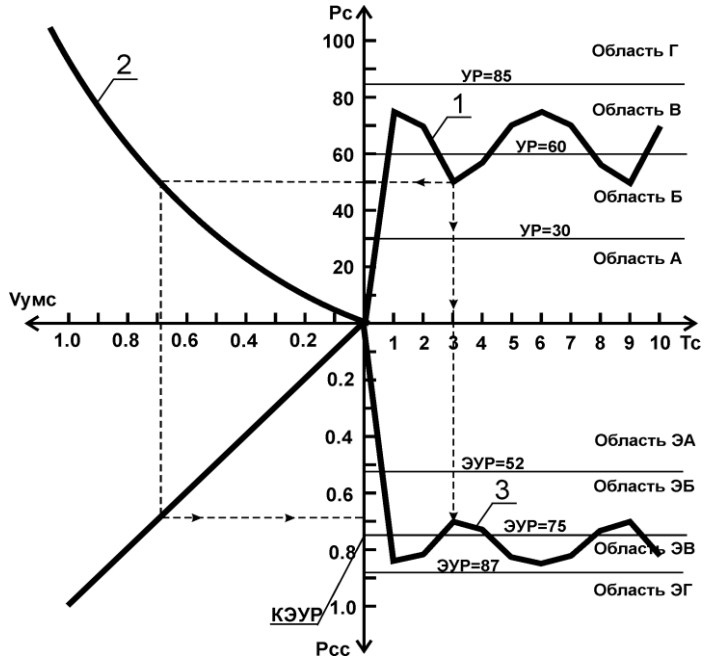

Рис. 4. Экономическая оценка уровня индивидуальной подготовленности курсанта

Полученные таким образом результаты представлены в таблице 1.

Проведенное обоснование мониторинга качества обучения будущего специалиста в военном вузе позволяет подчеркнуть, кроме цикличности, еще такие его важные свойства, как открытость, системность и технологичность.

В процессе осуществления мониторинга идет постоянный обмен информацией с системой управления вузом. Непрерывное научно обоснованное диагностико-прогностическое слежение за состоянием, развитием процесса обучения осуществляется в целях оптимального выбора образовательных целей, задач и средств их решения [5].

Таблица 1. Соответствие величины денежного довольствия и достигнутого рейтинга

Наименование	Значения рейтинга и величина денежного довольствия						
Баллы рейтинга	10-19	20-29	30-39	40-49	50-59	60-84	85 и более
Величина денежного довольствия от нормы, %	21-40	41-50	51-60	61-70	71-75	100	100 и премия

Системность характеризует мониторинг как целостный процесс, который является частью более общего целого – образовательного процесса вуза и подсистемой управления качеством подготовки [6].

Эффективность информационного обмена, т. е. открытость мониторинга как системы, обеспечивает эффективность управления, направленного, в том числе, на определение содержания деятельности, способствующей оптимальному развитию профессиональной компетентности на основе полученного прогноза, предупреждению негативных тенденций.

Мониторинг представляет собой, по сути, целостный, завершенный процесс оценочной деятельности в виде последовательности процедур, направленных на гарантированное получение достоверной информации о качестве обучения будущего специалиста в военном вузе. Содержательно и во временном аспекте мониторинг как технология связан с процессом улучшения качества обучения, с непрерывным совершенствованием самих контрольно-оценочных процедур и средств оценки в связи с изменениями в образовательной системе вуза.

Имея общие характеристики, мониторинг в конкретном вузе носит индивидуальные, особенные черты, обусловленные спецификой образовательного процесса, педагогического коллектива и материально-технической базы образовательного учреждения. Однако технологичность мониторинга позволяет осуществлять его в различных вузах.

Таким образом, мониторинг качества обучения будущего специалиста в военном вузе выступает, с одной стороны, как система, а с другой стороны, как процесс, представляющий собой последовательное осуществление сбора разносторонней информации о качестве обучения будущего специалиста, ее обработки, систематизации, глубокого анализа, оценки, интерпретации, прогноза дальнейшего развития и выработки мер по коррекции процесса обучения.

Литература

1. *Ахметшина Ю. В.* Компетенции студентов как объект мониторинга в экономическом вузе / Ю. В. Ахметшина // Стандарты и мониторинг в образовании. – 2010. - № 2. - С. 21-24.
2. *Горбенко С. И.* Управление качеством подготовки специалистов в условиях стандартизации образования на примере военно-инженерного ВУЗа: автореф. дис. канд. пед. наук: 13.00.08 / Горбенко Сергей Иванович. - Ставрополь, 2002. - 22 с.
3. *Казарьянц К. Э.* Мониторинг в условиях инновационной педагогической деятельности преподавателя вуза / К. Э. Казарьянц // Фундаментальные исследования. – 2008. – № 9 – С. 73-75.
4. *Крылова Е. В.* Внутренний мониторинг качества профессиональной подготовки студентов инженерного вуза: дис. канд. пед. наук: 13.00.08 / Крылова Елена Владимировна. – М., 2009. - 221 с.
5. Основы педагогических технологий: Краткий толковый словарь / под ред. А. С. Белкина. – Екатеринбург: Екатеринбургский гос. пед. ун-т, 1995. – 22 с.
6. *Субетто А. И.* Система управления качеством в вузе (модель) / под ред. Н. А. Селезневой и А. И. Субетто; 2-е изд. - М.: Исслед. центр проблем качества подготовки спец-тов, 2003. - 25 с.

Роль методической компетенции учителя в обеспечении качественной реализации профессионально-педагогических задач

Икоева М. И.

Икоева Марина Ибрагимовна / Ikoeva Marina Ibragimovna – магистрант, кафедра педагогики, психолого-педагогический факультет, Северо-Осетинский государственный педагогический институт, г. Владикавказ

***Аннотация**: в статье даётся оценка роли методической компетенции учителя в обеспечении качества решения задач воспитания и обучения.*

***Ключевые слова:** деятельностный подход, компетентность, компетенция, самообразование, анализ, прогноз, конструкт, проект, план.*

Важной особенностью современной общественной формации являются требования, предъявляемые к современному человеку. Занять достойное место в обществе смогут высокообразованные, эрудированные, целеустремленные, конкурентоспособные, инициативные, духовно, нравственно и физически здоровые люди. Данный общественный заказ полностью отражен в Федеральном Государственном образовательном стандарте, который определил вектор и динамику развития образования в стране. Образовательная парадигма нацеливает не на репродуктивную передачу знаний, умений и навыков от учителя к ученику, а полноценное формирование и развитие способностей ученика, способного самостоятельно очерчивать учебную проблему, формулировать алгоритм её решения, контролировать процесс и оценивать полученный результат – научить учиться.

Переход к деятельностному подходу в обучении делегирует учителю не совсем привычные для него роли в учебном процессе. Он становится консультантом, который, владея способами деятельности, нацеливает на пути решения проблемы, при этом не лишая ученика самостоятельности и инициативности. Он может быть модератором, раскрывающим способности и потенциальные возможности детей, тьютором, осуществляющим непрерывное сопровождение учащихся на всех этапах образовательного процесса. В этих условиях возрастают требования к уровню профессиональной компетентности учителя как основного гаранта качества решения профессионально-педагогических задач [2. с. 18].

Важным компонентом профессионально-педагогической компетентности является методическая компетенция, которая рассматривается как совокупность качеств личности педагогического работника, его профессиональные знания, умения и навыки, лежащие в основе формирования методических умений и готовности к осуществлению педагогической деятельности. Цель методической деятельности педагога - обеспечение и управление процессом воспитания, обучения и развития учащихся.

Методическая компетентность педагогического работника предполагает:

1. Систематическое самообразование, направленное на повышение уровня дидактической и методической подготовленности к реализации задач обучения и воспитания.
2. Владение рациональными методами и приемами обучения и воспитания.
3. Прогнозирование, моделирование, конструирование и проектирование видов деятельности, основная цель которых повышение качества конечного продукта в виде различных новообразований у обучающихся.
4. Проведение научно-практических исследований, анализ и презентация их результатов и т. д.

Методической деятельностью педагог занимается в течение учебного года, органично соединяя её с повседневной педагогической практикой.

Посредством методической деятельности педагогический работник анализирует, прогнозирует, конструирует, проектирует, планирует, разрабатывает содержание образования, управляет обучающей деятельностью.

Продуктами методической деятельности являются:

1. Рабочие программы по учебным предметам, элективным, факультативным курсам.
2. Учебно-тематические планы, технологические карты изучения тем курса.
3. Описание методических особенностей преподавания отдельных вопросов программы, тем, разделов, учебных курсов.
4. Программно-методическое обеспечение курса.
5. Модель технологии обучения, описание авторской методической системы учителя.
6. Проекты (конспекты) учебных, внеклассных занятий, семинаров, деловых игр, лабораторных и практических работ; сценарии предметных праздников, турнирных, конкурсных форм и т. д.

- Пакеты дидактических материалов, памятки, пособия для учащихся, учебно-наглядные средства, рабочие тетради и т. д.
- Пакеты диагностических материалов: тесты, контрольные, диагностические работы; материалы для итоговой и промежуточной аттестации; сборники задач, вопросов, заданий; темы докладов, рефератов, творческих заданий для учащихся.

Формирование и постоянное совершенствование методической компетенции педагогического работника является приоритетной задачей образовательной организации, так как качество обучения и воспитания напрямую зависят от умения методически грамотно организовывать все виды профессионально-педагогической деятельности.

Литература

1. *Ильина Н. Ф.* Особенности методического обеспечения инновационной педагогической деятельности. // Инновации в образовании. - 2011. - № 10. - С. 49.
2. *Гончарук О. В.* Современные подходы к формированию методической компетенции студентов лингвистических специальностей и место среди них системно-ситуационного подхода. // Высшее образование сегодня. -2014. - № 7. - С. 13.
3. *Пашкевич А. В.* Компетентностный подход как технология реализации ФГОС в образовательном процессе современной школы: монография. Изд. Учитель., 2015. 393 с.
4. *Синдеева Е. Н.* Методическая работа школы в условиях ФГОС. [Электронный ресурс]. Режим доступа: https://docviewer.yandex.ru.

Синдром Дауна: особенности психического развития детей

Кузнецов А. П.

Кузнецов Алексей Петрович / Kuznecov Aleksej Petrovich – студент,
кафедра специальной психологии и коррекционной педагогики,
Институт психологии и образования,
Казанский федеральный университет, г. Казань

Аннотация: *статья посвящена анализу особенностей психического развития детей с синдромом Дауна. Больным с синдромом Дауна свойственна значительная умственная отсталость, причем интеллект варьирует от полной идиотии до нижнего предела умственного развития нормальных людей, хотя масса мозга обычно нормальна или лишь незначительно уменьшена. Дети с такой болезнью часто способны обучаться в специальной школе.*

Ключевые слова: *коррекционная педагогика, синдромом Дауна.*

Абстрактное мышление при синдроме Дауна резко подавлено, поэтому научиться арифметическому счету даже простых чисел могут не все больные. В настоящее время разработаны специальные программы воспитания и обучения для детей с синдромом Дауна. Обычно они сонливы, добродушны, даже ласковы, легко отвлекаются от любых занятий, заметив что-то более интересное.

Дети с выраженными нарушениями интеллекта имеют специфические способности умственного развития, что и является причиной возникающих трудностей при овладении временными представлениями. Именно предупреждение данных трудностей у детей с нарушением интеллекта является сейчас актуальной проблемой в коррекционной педагогике [9. С. 86].

Чтобы правильно определить содержание коррекционной работы, необходимо увязать коррекцию со всеми основными компонентами системы образования и только

после этого рассматривать внутренние структуры подсистемы и их содержательно-педагогическую роль. Образование включает в себя 3 основные части: обучение, воспитание и развитие. Все три процесса выступают едино, органично связаны друг с другом. Выделять. Разграничивать их практически невозможно [16. С. 92].

Больные без труда вступают в контакт с окружающими и часто подражают им. Дети с синдромом Дауна очень внушаемы и доверчивы, они любят услуживать кому-либо.

Дети с выраженными нарушениями интеллекта имеют специфические способности умственного развития, что и является причиной возникающих трудностей при овладении временными представлениями. Именно предупреждение данных трудностей у детей с нарушением интеллекта является сейчас актуальной проблемой в коррекционной педагогике [9. С. 76].

Эстетическое чувство у них абсолютно не развито. С возрастом умственная отсталость становится все более заметной. Развитие зачастую останавливается на уровне трехлетнего ребенка.

Эмоциональная возбудимость пораженных монголоидным идиотизмом тесно связана с тем, насколько серьезно затронуты болезнью железы внутренней секреции - надпочечники и щитовидная железа. Как правило, врач-эндокринолог обнаруживает нарушение функций почти всех желез внутренней секреции.

Источником удовольствия и примитивных проявлений радости являются соматическое благополучие, ощущение сытости, тепла, удовлетворение патологических влечений (прожорливость, онанизм, сосание пальцев, жевание несъедобных предметов). Чувство неудовольствия вызывается ощущением холода, голода, боли, соматическим дискомфортом. Формы выражения аффекта примитивны: радость проявляется в двигательном возбуждении, выразительном крике и мимике; в состоянии злобы наблюдаются агрессия, склонность к самоповреждению.

От правильного решения вопросов организации внеклассной работы во многом зависит успех осуществления всех направлений учебно-воспитательной работы. Характерной особенностью умственно отсталых детей является то, что они без специальной подготовки длительное время не могут действовать в соответствии со словесной инструкцией, так как у них недостаточно развита регулирующая функция речи в организации целенаправленных действий. Совершенствуется же эта функция только посредством активной коррекционно-воспитательной работы. Эту особенность следует учитывать при организации и проведении всех внеклассных мероприятий [9. С. 80].

Отмечается грубое недоразвитие функций восприятия. Реакция на окружающее слаба либо неадекватна. Сознание собственной личности смутно. Мышление слабо развито. В обращенной речи большое значение имеют интонации и сопровождающие речь мимика и жесты. Особенности собственной речи зависят от глубины явлений недоразвития. Эмоции элементарны и большей частью связаны с физическим самочувствием, физиологическими потребностями.

Литература

1. *Власова Т.А., Лебединская К.С.* Отбор детей во вспомогательную школу. М.: Просвещение, 1983, 176 с.
2. *Власова Т.А., Певзнер М.С.* Учителю о детях с отклонениями в развитии. М.: Просвещение, 1967, 189 с.
3. *Гринькина Л.А.* Формирование навыков чтения у учащихся с легкой степенью умственной отсталости (из опыта работы) // Наука, техника и образование. 2014. № 1 (1). С. 96-100.
4. *Дзендзя О.Ю.* Образовательные технологии в коррекционно-развивающем обучении детей с речевыми нарушениями // Проблемы современной науки и образования. 2014. № 12 (30). С. 123-125.

5. *Евдокимова Л.В.* Развитие лексического строя речи у глубоко умственно отсталых детей // Проблемы современной науки и образования. 2014. № 6 (24). С. 60-67.
6. *Евдокимова Л.В.* Коррекция лексического строя речи у глубоко умственно отсталых детей // Проблемы современной науки и образования. 2014. № 6 (24). С. 67-75.
7. *Журавлева М.С.* Сетевое взаимодействие с родителями в коррекционной школе // Наука, техника и образование. 2014. № 1 (1). С. 100-103.
8. *Ипатова М.В.* Специфика коррекционно-логопедической работы в условиях социально-реабилитационного центра для несовершеннолетних // Наука, техника и образование. 2014. № 5 (5). С. 133-135.
9. *Константинова С.А.* Внеклассная работа по развитию временных представлений у глубоко умственно отсталых школьников // Проблемы современной науки и образования. 2014. № 6 (24). С. 76-81.
10. *Константинова С.А.* Развитие временных представлений глубоко умственно отсталых школьников // Проблемы современной науки и образования. 2014. № 6 (24). С. 81-88.
11. *Матвеева М.В.* Создание полифункциональной развивающей образовательной среды для лиц с интеллектуальными нарушениями в условиях специальной (коррекционной) школы // Вестник науки и образования. 2014. № 1 (1). С. 62-65.
12. *Матвеева М.В.* Особенности профессиональной направленности школьников с тяжелыми и множественными нарушениями развития // Наука, техника и образование. 2014. № 4 (4). С. 115-117.
13. *Нефедова А.В.* Особенности речевого развития умственно отсталых младших школьников // Проблемы современной науки и образования. 2014. № 10 (28). С. 115-117.
14. *Покаместова О.В.* Особенности детей с задержкой психического развития (ЗПР) в период обучения в начальной школе // Проблемы современной науки и образования. 2014. № 12 (30). С. 126-127.
15. *Попкова М.А.* Зависимость семейного воспитания на проявление тревожности у детей младшего школьного возраста // Проблемы современной науки и образования. 2014. № 4 (22). С. 111-113.
16. *Таранина А.М.* Коррекционное сопровождение обучения и воспитания детей с нарушением интеллекта // Вестник науки и образования. 2014. № 2 (2). С. 91-96.
17. *Цедякова Ж.Н.* Использование здоровьесберегающих технологий в коррекционной работе с детьми со сложной структурой дефекта // Проблемы современной науки и образования. 2014. № 6 (24). С. 94-97.

Нарушение интеллекта: особенности восприятия детей

Кузнецов А. П.

Кузнецов Алексей Петрович / Kuznecov Aleksej Petrovich – студент,
кафедра специальной психологии и коррекционной педагогики,
Институт психологии и образования,
Казанский федеральный университет, г. Казань

Аннотация: *статья посвящена анализу особенностей восприятия детей с нарушением интеллекта. Дети с задержкой психического развития испытывают большие трудности в усвоении общеобразовательной программы. Проблема негативности ребенка с ЗПР к овладению учебной деятельностью дошкольного типа, безусловно, актуальна.*

Ключевые слова: *коррекционная педагогика, нарушение интеллекта, ЗПР.*

Специальная психология содержит знания, которые могут служить методической базой для создания условий оптимальной социально-психологической адаптации, и дальнейшего профессионального самоопределения выпускников специальных образовательных учреждений. Специальная психология как направление психологической науки и практики интенсивно развивается. Она находится на стыке гуманитарных, естественных наук и педагогики. Возрастающий интерес к психологической диагностике среди психологов в последние годы связаны с перестройкой системы образования, вызвавшей к жизни большое количество различных видов учебных заведений. Это требует определенной системы методов изучения личности ребенка, комплексного подхода с целью адекватного раскрытия его возможностей.

Наиболее выраженная особенность восприятия детей с нарушением интеллекта - инактивность. Глядя на какой-нибудь предмет, у умственно отсталых детей не возникает желания рассмотреть его в деталях, разобраться в свойствах. Об инактивном характере восприятия свидетельствует и неумение умственно отсталых всматриваться, искать и находить какие-либо объекты, избирательно рассматривать какую-либо часть окружающего мира, отвлекаясь от ненужных в данный момент ярких и привлекательных сторон воспринимаемого [9. С. 83].

Дети с выраженными нарушениями интеллекта имеют специфические способности умственного развития, что и является причиной возникающих трудностей при овладении временными представлениями. Именно предупреждение данных трудностей у детей с нарушением интеллекта является сейчас актуальной проблемой в коррекционной педагогике [9. С. 86].

Дети с выраженными нарушениями интеллекта имеют специфические способности умственного развития, что и является причиной возникающих трудностей при овладении временными представлениями. Именно предупреждение данных трудностей у детей с нарушением интеллекта является сейчас актуальной проблемой в коррекционной педагогике [8. С. 76]. От правильного решения вопросов организации внеклассной работы во многом зависит успех осуществления всех направлений учебно-воспитательной работы. Характерной особенностью умственно отсталых детей является то, что они без специальной подготовки длительное время не могут действовать в соответствии со словесной инструкцией, так как у них недостаточно развита регулирующая функция речи в организации целенаправленных действий. Совершенствуется же эта функция только посредством активной коррекционно-воспитательной работы. Эту особенность следует учитывать при организации и проведении всех внеклассных мероприятий [8. С. 80].

Проблема сложной структуры дефекта становится все более актуальной для современной науки - психопатологии детского возраста, патопсихологии и коррекционной педагогики. За последние десятилетия специалисты, работающие в области этих наук, отмечают рост числа случаев сложных нарушений развития. В работе с такими детьми их ознакомление с основами здорового образа жизни, сохранение здоровья в коррекционном процессе - одна из приоритетных педагогических задач [16. С. 94].

Итак, задержка психического развития является синдромом временного отставания развития психики, и выделяют две формы ЗПР (обусловленную психическим и психофизиологическим инфантильности, на ранних этапах жизни ребенка и обусловленную длительными астеническими и церебрастеническими состояниями).

Исходя из принципа этиологии, различают четыре варианта ЗПР (конституционного, соматогенного, психогенного происхождения и церебрально-органического генеза). В зависимости от происхождения, времени воздействия на организм ребенка факторов задержка психического развития дает разные варианты отклонений в эмоционально-волевой сфере и познавательной деятельности.

Чтобы правильно определить содержание коррекционной работы, необходимо увязать коррекцию со всеми основными компонентами системы образования и только после этого рассматривать внутренние структуры подсистемы и их содержательно-педагогическую роль. Образование включает в себя 3 основные части: обучение, воспитание и развитие. Все три процесса выступают едино, органично связаны друг с другом. Выделять, разграничивать их практически невозможно [15. С. 92].

Метод состоит из шести заданий, разделенных на четыре серии, отличающих друг от друга по степени сложности. Уровень сформированности ребенка как субъекта учебной деятельности (общей способности к учению) на момент изучения оценивается индивидуальные и индивидуально-типические варианты развития у детей интегративной способности к учению.

В работах психологов прослежено в направлении ролевой игры, общения со взрослыми и сверстниками, конструировании, рисования, занятий по математике и других видов деятельности, которые выполняют функции учебных в дошкольном учреждении. В своей контрольной работе мною рассмотрен метод использования продуктивной деятельности - рисование в целях диагностического изучения и коррекционной помощи детям с ЗПР.

Литература

1. *Власова Т.А., Лебединская К.С.* Отбор детей во вспомогательную школу. М.: Просвещение, 1983, 176 с.
2. *Гринькина Л.А.* Формирование навыков чтения у учащихся с легкой степенью умственной отсталости (из опыта работы) // Наука, техника и образование. 2014. № 1 (1). С. 96-100.
3. *Дзендзя О.Ю.* Образовательные технологии в коррекционно-развивающем обучении детей с речевыми нарушениями // Проблемы современной науки и образования. 2014. № 12 (30). С. 123-125.
4. *Евдокимова Л.В.* Развитие лексического строя речи у глубоко умственно отсталых детей // Проблемы современной науки и образования. 2014. № 6 (24). С. 60-67.
5. *Евдокимова Л.В.* Коррекция лексического строя речи у глубоко умственно отсталых детей // Проблемы современной науки и образования. 2014. № 6 (24). С. 67-75.
6. *Журавлева М.С.* Сетевое взаимодействие с родителями в коррекционной школе // Наука, техника и образование. 2014. № 1 (1). С. 100-103.
7. *Ипатова М.В.* Специфика коррекционно-логопедической работы в условиях социально-реабилитационного центра для несовершеннолетних // Наука, техника и образование. 2014. № 5 (5). С. 133-135.
8. *Константинова С.А.* Внеклассная работа по развитию временных представлений у глубоко умственно отсталых школьников // Проблемы современной науки и образования. 2014. № 6 (24). С. 76-81.
9. *Константинова С.А.* Развитие временных представлений глубоко умственно отсталых школьников // Проблемы современной науки и образования. 2014. № 6 (24). С. 81-88.
10. *Матвеева М.В.* Создание полифункциональной развивающей образовательной среды для лиц с интеллектуальными нарушениями в условиях специальной (коррекционной) школы // Вестник науки и образования. 2014. № 1 (1). С. 62-65.
11. *Матвеева М.В.* Особенности профессиональной направленности школьников с тяжелыми и множественными нарушениями развития // Наука, техника и образование. 2014. № 4 (4). С. 115-117.
12. *Нефедова А.В.* Особенности речевого развития умственно отсталых младших школьников // Проблемы современной науки и образования. 2014. № 10 (28). С. 115-117.

13. *Покаместова О.В.* Особенности детей с задержкой психического развития (ЗПР) в период обучения в начальной школе // Проблемы современной науки и образования. 2014. № 12 (30). С. 126-127.
14. *Попкова М.А.* Зависимость семейного воспитания на проявление тревожности у детей младшего школьного возраста // Проблемы современной науки и образования. 2014. № 4 (22). С. 111-113.
15. *Таранина А.М.* Коррекционное сопровождение обучения и воспитания детей с нарушением интеллекта // Вестник науки и образования. 2014. № 2 (2). С. 91-96.
16. *Цедякова Ж.Н.* Использование здоровьесберегающих технологий в коррекционной работе с детьми со сложной структурой дефекта // Проблемы современной науки и образования. 2014. № 6 (24). С. 94-97.

Профилактика и коррекция девиантного поведения детей: педагогические условия

Кузнецов А. П.

Кузнецов Алексей Петрович / Kuznecov Aleksej Petrovich – студент,
кафедра специальной психологии и коррекционной педагогики,
Институт психологии и образования,
Казанский федеральный университет, г. Казань

Аннотация: *статья посвящена анализу педагогических условий профилактики и коррекции девиантного поведения детей. Коррекционная работа во многом зависит от уровня психического развития человека, интеллектуально-эмоционального развития, особенностей умственной работоспособности. Также построение коррекционной работы зависит от сочетания эмоционально-волевой сферы и несформированности познавательной деятельности человека, которые проявились в условиях социальной депривации.*
Ключевые слова: *коррекционная педагогика, девиантное поведение детей, умственная работоспособность.*

Процесс психологической и педагогической коррекционной работы в условиях социальной депривации осложняется многообразием проявлений ЗПР. Ограничивающим барьером в данном случае служит полное или частичное отсутствие общения человека с окружающим миром. Если коррекционная работа дает более эффективный результат при полноценном уровне общения, то в условиях социальной депривации проведение психолого-педагогической работы не дает должного результата.

На современном этапе развития общества государство предъявляет достаточно высокие требования к профессиональной подготовке выпускников общеобразовательных школ. В связи с этим большое значение приобретает сознательный выбор профессии молодежью в соответствии с личными возможностями и интересами [12. С. 115]. Выпускники коррекционной школы, как правило, не достигают такого уровня профессионального самопознания, который позволил бы им самостоятельно объективно оценить свои склонности и возможности. Однако при этом они понимают необходимость труда, выражают желание трудиться и стать полезными членами общества. Решающим фактором при выборе профессии взрослеющими учащимися становится влияние педагогов, воспитателей и система проводимой в школе профессиональной работы [12. С. 117].

Важным условием в процессе обучения и воспитания детей с ограниченными возможностями здоровья является коррекция. Коррекция - это система психолого-педагогических мер, направленных на исправление, ослабление или сглаживание

недостатков психического развития детей с ограниченными возможностями здоровья. Это может быть, как исправление отдельных дефектов, так и целостное влияние на личность ребёнка в целях достижения положительного результата в процессе коррекции учебно-воспитательной работы [16. С. 91].

И на разных этапах овладения этими навыками у каждого ребенка он идет по-своему. В связи с тем, что состав классов коррекционных школ по характеру и степени речевой и интеллектуальной недостаточности неоднороден, дети в процессе обучения чтению оказываются на разных этапах овладения навыками и это создает дополнительные трудности для фронтальной работы на уроках [2. 96].

Основной целью коррекционно-педагогической работы с дошкольниками в условиях социальной депривации является формирование базовых составляющих психического развития.

Психолого-педагогическая основа коррекционной работы делится на два блока:

1) образовательный блок;

2) коррекционно-развивающий блок. Ограниченность общения должна восполняться в процессе психологического и педагогического обучения, которая выражается в подготовке к школьному обучению, организации коррекционного воздействия по основным линиям психического развития.

Коррекционная работа с детьми в условиях социальной депривации должна активизировать психические процессы, улучшить восприятие доступного окружающего мира, а также развить мыслительно-логические операции. Применение диагностических методов позволяет обеспечить оптимальный выбор эффективных коррекционных и воспитательных средств и создать условия для развития ребенка с ограниченными возможностями развития. Диагностический материал для обследования состоит, как правило, из несколько блоков. Каждый блок, в свою очередь, включает серию методик, в которой предусмотрена градация заданий по сложности. Задания составлены с учетом представлений об этапах формирования функций в онтогенезе, взаимодействий их в процессе развития, формирование в процессе активной деятельности [17. С. 95].

Основными задачами коррекционной работы являются формирование словесно-логического мышления человека в условиях ограниченности общения, совершенствование наглядных форм мышления, понимания причинно-следственных связей действий и поступков. Кроме того, в этот блок включаются коррекция речевого развития, формирование звукопроизношения, лексико-грамматических категорий, обогащение словарного запаса и развитие основных функций речи и др.

Выбранные психолого-педагогические методики должны повышать интеллектуальный, эмоциональный уровни развития человека в условиях социальной депривации.

Эксперименты доказывают, что темп восприятий у умственно отсталых детей замедлен. Замедленность темпа восприятий сочетается со значительным сужением объема воспринимаемого материала (умственно отсталые дети замечают значительно меньше предметов, попадающих в их поле зрения, чем их нормально развивающиеся сверстники) [10. С. 81].

Исследования показывают, что дети с нарушением интеллекта, которые воспитывались в специальных дошкольных учреждениях, знакомы с терминами, обозначающими временные интервалы - времена года, дни недели. Однако они не могут самостоятельно назвать последовательно все времена года и затрудняются с перечислением дней недели. Умственно отсталые дети называют времена года, опираясь на существенные признаки. Лучше дифференцируют зиму и лето, представления о весне и осени нечеткие [10. С. 84].

С целью реализации коррекционно-педагогической системы в условиях социальной депривации необходимо выбирать методики, способствующие интеллектуально-эмоциональному развитию человека, повышению уровня доверия между педагогом и человеком.

Литература

1. *Воронина М.В.* Представления о мерах времени у учащихся вспомогательной школы. М.: Дефектология, 1996г, № 3.
2. *Гринькина Л.А.* Формирование навыков чтения у учащихся с легкой степенью умственной отсталости (из опыта работы) // Наука, техника и образование. 2014. № 1 (1). С. 96-100.
3. *Дзендзя О.Ю.* Образовательные технологии в коррекционно-развивающем обучении детей с речевыми нарушениями // Проблемы современной науки и образования. 2014. № 12 (30). С. 123-125.
4. *Дульнев Г.М., Лурия А.Р.* Принципы отбора детей во вспомогательные школы. М.: Академия педагогических наук РСФСР, 1973, 291 с.
5. *Евдокимова Л.В.* Развитие лексического строя речи у глубоко умственно отсталых детей // Проблемы современной науки и образования. 2014. № 6 (24). С. 60-67.
6. *Евдокимова Л.В.* Коррекция лексического строя речи у глубоко умственно отсталых детей // Проблемы современной науки и образования. 2014. № 6 (24). С. 67-75.
7. *Журавлева М.С.* Сетевое взаимодействие с родителями в коррекционной школе // Наука, техника и образование. 2014. № 1 (1). С. 100-103.
8. *Ипатова М.В.* Специфика коррекционно-логопедической работы в условиях социально-реабилитационного центра для несовершеннолетних // Наука, техника и образование. 2014. № 5 (5). С. 133-135.
9. *Константинова С.А.* Внеклассная работа по развитию временных представлений у глубоко умственно отсталых школьников // Проблемы современной науки и образования. 2014. № 6 (24). С. 76-81.
10. *Константинова С.А.* Развитие временных представлений глубоко умственно отсталых школьников // Проблемы современной науки и образования. 2014. № 6 (24). С. 81-88.
11. *Матвеева М.В.* Создание полифункциональной развивающей образовательной среды для лиц с интеллектуальными нарушениями в условиях специальной (коррекционной) школы // Вестник науки и образования. 2014. № 1 (1). С. 62-65.
12. *Матвеева М.В.* Особенности профессиональной направленности школьников с тяжелыми и множественными нарушениями развития // Наука, техника и образование. 2014. № 4 (4). С. 115-117.
13. *Нефедова А.В.* Особенности речевого развития умственно отсталых младших школьников // Проблемы современной науки и образования. 2014. № 10 (28). С. 115-117.
14. *Покаместова О.В.* Особенности детей с задержкой психического развития (ЗПР) в период обучения в начальной школе // Проблемы современной науки и образования. 2014. № 12 (30). С. 126-127.
15. *Попкова М.А.* Зависимость семейного воспитания на проявление тревожности у детей младшего школьного возраста // Проблемы современной науки и образования. 2014. № 4 (22). С. 111-113.
16. *Таранина А.М.* Коррекционное сопровождение обучения и воспитания детей с нарушением интеллекта // Вестник науки и образования. 2014. № 2 (2). С. 91-96.
17. *Цедякова Ж.Н.* Использование здоровьесберегающих технологий в коррекционной работе с детьми со сложной структурой дефекта // Проблемы современной науки и образования. 2014. № 6 (24). С. 94-97.

Влияние на развитие психики ребенка социальной депривации
Кузнецов А. П.

Кузнецов Алексей Петрович / Kuznecov Aleksej Petrovich – студент,
кафедра специальной психологии и коррекционной педагогики,
Институт психологии и образования,
Казанский федеральный университет, г. Казань

Аннотация: *статья посвящена анализу понятия «социальная депривация», ее влияния на развитие психики ребенка. Понятие «социальная депривация» раскрывает стремление любого общества разграничить и оценить способности каждого человека или определенных общественных групп. Принадлежность к определенной социальной группе позволяет решать многие вопросы, связанные с деятельности человека. Кроме того, данное понятие может ограничивать свободу или права людей при определенных условиях. Социальная депривация выражается в разного рода поощрениях, должностях, престиже, статусе, возможности продвижения по социальной лестнице вверх, других преимуществах в обществе. Чаще всего принципы определения социальной депривации являются непреложным неписаным законом общества.*
Ключевые слова: *коррекционная педагогика, социальная депривация, психика ребенка.*

Состояние депривации является противоестественным, однако существуют исключения, например, кастовая принадлежность в Индии. Всего существует пять видов депривации, в том числе социальная депривация. Так, права и желания молодых людей ценятся более высоко, чем пожилых, при общепринятом равноправии мужчин и женщин мужчины все-таки обладают большими правами и полномочиями, чем женщины.

Понятие депривации в специальной психологии означает определенное состояние человека, при котором у этого человека или группы людей появляется чувство одиночества, обделённости вниманием и непонимания окружающим обществом. Существует два вида депривации. Первый вид депривации описывает состояние людей, которые понимают и осознают причины создавшейся ситуации. Второй вид депривации подразумевает неосознанное состояние людей, которые не понимают и не осознают причины своего одиночества. Оба вида депривации сопровождаются сильным стремлением преодолеть состояние изолированности [13].

Более одаренные люди имеют более широкие права и привилегии по сравнению с обычными людьми. Социальная депривация является дополнением к остальным четырем типам депривации, например, к экономической депривации. Такая взаимосвязь выражается в прямой пропорции: чем лучше человек материально обеспечен, тем выше его социальный статус, и наоборот [12].

Чтобы правильно определить содержание коррекционной работы, необходимо увязать коррекцию со всеми основными компонентами системы образования и только после этого рассматривать внутренние структуры подсистемы и их содержательно-педагогическую роль. Образование включает в себя 3 основные части: обучение, воспитание и развитие. Все три процесса выступают едино, органично связаны друг с другом. Выделять. Разграничивать их практически невозможно [15. С. 92].

Изменение социальной депривации может происходить в результате получения образования, повышения по служебной лестнице и т. д. У детей в состоянии социальной депривации может задерживаться развитие всех психических процессов и речевой деятельности. Все эти ограничения приводят к приостановке речемыслительной функции.

Литература

1. *Блинова Л.Н.* Диагностика и коррекция в образовании детей с задержкой психического развития. -М.: НЦ ЭНАС, 2003
2. *Гринькина Л.А.* Формирование навыков чтения у учащихся с легкой степенью умственной отсталости (из опыта работы) // Наука, техника и образование. 2014. № 1 (1). С. 96-100.
3. *Дзендзя О.Ю.* Образовательные технологии в коррекционно-развивающем обучении детей с речевыми нарушениями // Проблемы современной науки и образования. 2014. № 12 (30). С. 123-125.
4. *Евдокимова Л.В.* Развитие лексического строя речи у глубоко умственно отсталых детей // Проблемы современной науки и образования. 2014. № 6 (24). С. 60-67.
5. *Евдокимова Л.В.* Коррекция лексического строя речи у глубоко умственно отсталых детей // Проблемы современной науки и образования. 2014. № 6 (24). С. 67-75.
6. *Журавлева М.С.* Сетевое взаимодействие с родителями в коррекционной школе // Наука, техника и образование. 2014. № 1 (1). С. 100-103.
7. *Ипатова М.В.* Специфика коррекционно-логопедической работы в условиях социально-реабилитационного центра для несовершеннолетних // Наука, техника и образование. 2014. № 5 (5). С. 133-135.
8. *Константинова С.А.* Внеклассная работа по развитию временных представлений у глубоко умственно отсталых школьников // Проблемы современной науки и образования. 2014. № 6 (24). С. 76-81.
9. *Константинова С.А.* Развитие временных представлений глубоко умственно отсталых школьников // Проблемы современной науки и образования. 2014. № 6 (24). С. 81-88.
10. *Матвеева М.В.* Создание полифункциональной развивающей образовательной среды для лиц с интеллектуальными нарушениями в условиях специальной (коррекционной) школы // Вестник науки и образования. 2014. № 1 (1). С. 62-65.
11. *Матвеева М.В.* Особенности профессиональной направленности школьников с тяжелыми и множественными нарушениями развития // Наука, техника и образование. 2014. № 4 (4). С. 115-117.
12. *Нефедова А.В.* Особенности речевого развития умственно отсталых младших школьников // Проблемы современной науки и образования. 2014. № 10 (28). С. 115-117.
13. *Покаместова О.В*. Особенности детей с задержкой психического развития (ЗПР) в период обучения в начальной школе // Проблемы современной науки и образования. 2014. № 12 (30). С. 126-127.
14. *Попкова М.А.* Зависимость семейного воспитания на проявление тревожности у детей младшего школьного возраста // Проблемы современной науки и образования. 2014. № 4 (22). С. 111-113.
15. *Таранина А.М.* Коррекционное сопровождение обучения и воспитания детей с нарушением интеллекта // Вестник науки и образования. 2014. № 2 (2). С. 91-96.
16. *Цедякова Ж.Н.* Использование здоровьесберегающих технологий в коррекционной работе с детьми со сложной структурой дефекта // Проблемы современной науки и образования. 2014. № 6 (24). С. 94-97.

Новый подход в технологии обучения: интерактивное обучение
Новиков С. И.

Новиков Сергей Иванович / Novikov Sergej Ivanovich – студент,
факультет психологии,
Киевский национальный университет имени Тараса Шевченко, г. Киев, Украина

Аннотация: *в статье рассматривается вопрос интерактивного обучения как новый подход технологии XXI века. Применение новых технологий в образовательном процессе становится неотъемлемой частью современного образования в школах. В мире постоянно происходят изменения. Они затрагивают и процесс обучения. Необходимо пересмотреть вопрос образования и определить каким ему быть в новом тысячелетии. Особое внимание уделяется познавательной деятельности учащихся. Главное – развитие творческих способностей, всестороннего мировоззрения, гуманности, экологической культуры для каждого школьника. Все это способствует внедрению в школах интерактивного обучения.*
Ключевые слова: *интерактивное обучение, уроки, саморегуляция, логическое мышление.*

Интерактивная деятельность на уроках предполагает организацию и развитие диалогового общения, которое ведет к взаимопониманию, взаимодействию, к совместному решению общих, но значимых для каждого участника задач. Интерактив исключает доминирование как одного выступающего, так и одного мнения над другим. В ходе диалогового обучения учащиеся учатся критически мыслить, решать сложные проблемы на основе анализа обстоятельств и соответствующей информации, взвешивать альтернативные мнения, принимать продуманные решения, участвовать в дискуссиях, общаться с другими людьми. Для этого на уроках организуется индивидуальная, парная и групповая работа. Например, выполнить задания в рабочей тетради по новой теме или вставить пропущенные слова в задании, прочитав текст учебника. Отметить в тексте незнакомые понятия и подчеркнуть их, что способствует развитию стратегий смыслового чтения и работе с информацией, способствует волевой саморегуляции, волевому усилию к выбору в ситуации мотивационного конфликта, преодолению препятствий. Используются исследовательские работы, например, собрать модель цветка, лишайника, клетки. Ролевые игры можно использовать на стадии закрепления материала. например, игра «Цветок», где лепестки вопросы разного уровня сложности. Ребенок должен учится работать с документами и разнообразными источниками информации. На этапе домашнего задания применяются творческие работы, такие как сочинить сказку, стихотворение по пройденной теме. [21, С.72].

Суть интерактивного обучения состоит в том, что учебный процесс организован таким образом, что практически все учащиеся оказываются вовлеченными в процесс познания, они имеют возможность понимать и рефлектировать по поводу того, что они знают и думают. Совместная деятельность учащихся в процессе познания, освоения учебного материала означает, что каждый вносит свой особый индивидуальный вклад, идет обмен знаниями, идеями, способами деятельности. Причем, происходит это в атмосфере доброжелательности и взаимной поддержки, что позволяет не только получать новое знание, но и развивает саму познавательную деятельность, переводит ее на более высокие формы кооперации и сотрудничества [15].

В литературе можно встретить деление методов обучения на «активные» и «пассивные», хотя психология не признает такого сочетания: в человеческой деятельности активным или пассивным, может быть сам человек, а не метод. Именно активные методы обучения помогают обучаемому раскрыться как личности [1, С. 118]

Современные педагогические технологии акцентируют преподавателя на умении конструировать не только занятие, но и создавать особую среду, в которой возможна реализация активных методов обучения. Являясь одними из наиболее эффективных методов группового взаимодействия, активные методы усиливают развивающие и

воспитательные эффекты обучения, создают условия для открытого выражения студентами своих мыслей, позиций, обладают возможностью воздействия на их взгляды [1, С. 118]. Образование является важнейшим институциональным каналом воспроизводства духовных ценностей, поэтому явные и латентные целевые установки образовательной системы определяют степень распространения духовных ценностей в обществе и влияют, тем самым, на его ценностную интегрированность и культурную гомогенность [2, С. 52]. В общении педагога с учениками большое значение имеет не только содержание речи, но и ее тон, интонация, мимика. Принципиально важно уметь слушать и слышать ученика [7, С. 167].

При обсуждении биологических вопросов предметом группового обсуждения может стать, например, гипотеза происхождения жизни на земле, происхождение классов живых организмов. В этом случае учащиеся совместно будут решать вопрос об обоснованности применения и соответствия, имеющихся теоретических и практических знаний.

При работе с учениками 5-7 классов правильней начинать с наиболее простых форм работы в парах и в группах («вертушка», «большой круг», «аквариум»). Упомянутые формы позволяют ребенку высказать свою мысль, взгляд и оценку. Выслушав предложенные аргументы собеседника по игре, ребенок может отказаться от своей точки зрения или поменять ее. В биологическом образовании это особенно актуально, ибо вопросы эволюции, экологии, антропологии всегда не однозначно. Все эти вопросы требуют от человека логического мышления и уважения к чужому мнению.

Изменение условий современной российской действительности привело к необходимости появления педагога, сформировавшегося как постоянно развивающаяся профессионально компетентная личность с собственной активной субъектной позицией. Именно субъектная позиция придает педагогу социальную и профессиональную устойчивость, повышает его конкурентоспособность, помогает осознанно выстраивать этапы своего профессионального пути [11, С. 98].

Наиболее простая форма группового взаимодействия — «большой круг». Работа проходит в три этапа:

- Группа рассаживается на стульях в большом кругу. Учитель формулирует проблему.
- В течение определенного времени (примерно 10 минут) каждый ученик индивидуально, на своем листе записывает предлагаемые меры для решения проблемы [29, С. 48].

По кругу каждый ученик зачитывает свои предложения, группа молча выслушивает (не критикует) и проводит голосование по каждому пункту — не включать ли его в общее решение, которое по мере разговора фиксируется на доске.

Прием «большого круга» хорошо подходит, когда необходимо быстро определить путь решения проблемы или пункта решения. С помощью данной формы можно, например, разрабатывать алгоритмы различных экспериментов.

«Аквариум» — форма диалога, когда ребятам предлагают обсудить проблему «перед лицом общественности». Пара учеников выбирает доверительного ведущего, который будет вести диалог. Не исключается несколько желающих. Все остальные ученики – зрители. Отсюда и название – аквариум. Этот своеобразный прием даёт школьникам возможность увидеть своих сверстников со стороны, как они общаются; как реагируют на чужую мысль; как устраняют нависший конфликт; как доказывают свою точку зрения [15].

Современная эпоха образования отличается использованием различных инновационных методов обучения. Одним из них является метод кейса. Суть его заключается в разборе на учебных занятиях конкретных ситуаций (от англ. case - «случай»), разрабатываемых на основе фактического материала и связанных с профессиональной деятельностью будущих специалистов [14, С. 114].

В работу должны быть вовлечены в той или иной мере все участники (ученики). С этой целью полезно использовать технологии, позволяющие включить всех участников семинара в процесс обсуждения.

Надо позаботиться о психологической подготовке участников. Речь идет о том, что не все, пришедшие на урок, психологически готовы к непосредственному включению в те или иные формы работы. Сказывается известная закрепощенность, скованность, традиционность поведения. В этой связи полезны разминки, постоянное поощрение учеников за активное участие в работе, предоставление возможности для самореализации ученика.

Анализ имеющихся исследований позволил нам сделать вывод о том, что в настоящее время не существует единых подходов в определении понятия «образовательная среда», в понимании ее структуры, функций, в отношении к методам ее проектирования и экспертизы. Вместе с тем обучение, воспитание и развитие личности происходит не только под воздействием направленных усилий педагога и зависят не только от индивидуально-психологических особенностей личности, но и детерминированы условиями образовательной среды, ее психологическим ресурсным содержанием, а именно, использование субъектами образовательного процесса развивающих возможностей образовательной среды (ресурсы); ориентированность педагога на личностную модель взаимодействия; творческий характер образовательной среды, творческий педагог [24, С. 129].

Компетентностный подход при организации образовательного процесса требует от преподавателя изменения процесса обучения: его структуры, форм организации деятельности, принципов взаимодействия субъектов. А это означает, что приоритет в работе педагога отдается диалогическим методам общения, совместным поискам истины, разнообразной творческой деятельности. Все это реализуется при применении интерактивных методов обучения [25, С. 102].

Количество участников и качество обучения могут оказаться в прямой зависимости. В работе не должны принимать участие более 30 человек. Только при этом условии возможна продуктивная работа в малых группах. Ведь важно, чтобы каждый был услышан, каждой группе предоставлена возможность выступить по проблеме [15].

Интерактивное обучение помогает решать одновременно несколько задач. Оно развивает коммуникативные способности и навыки. Это обучение устанавливает психоэмоциональные контакты между сверстниками и обеспечивает образовательные и воспитательные задачи. Учащиеся приучаются работать в паре и группе, прислушиваются к мнению своих одноклассников. Использование интерактивного обучения в процессе урока снимает нервное напряжение школьников. Оно предоставляет возможность изменять формы их работы и переключать внимание детей на главные вопросы темы уроков.

Отнеситесь со вниманием к вопросам процедуры и регламента. Об этом надо договориться в самом начале и постараться не нарушать его. Например, полезно договориться о том, что все участники будут проявлять терпимость к любой точке зрения, уважать право каждого на свободу слова, уважение его достоинства. При делении участников на группы основываться на добровольности и при необходимости прибегнуть к случайному выбору [20, С. 15].

Образование можно назвать основным каналом приобщения учащегося к базовым постулатам культуры, образования и профессии. Именно ценности, к которым приобщился учащийся в процессе обучения в средней школе, влияют на его отношение к семье, окружению, будущей профессии. Именно поэтому аксиологический подход становится определяющим в процессе формирования межкультурной компетенции учащихся средней школы [20, С. 117].

Современное российское производство испытывает острую нехватку специалистов, имеющих высокий уровень профессиональной подготовки, и конкурентно способных молодых людей. В современную эпоху неограниченного ускорения социально-

экономического прогресса успешным в построении жизнедеятельности может быть лишь человек, умеющий быстро адаптироваться к смене общественных технологий и условий развития общества. В основе такой адаптации лежит способность к непрерывному приращению знаний и их трансформации в новые, актуальные умения [21, С. 89].

Отнестись со вниманием к подготовке помещения для работы. Это не такой праздный вопрос, как может показаться сначала. Класс должен быть подготовлен с таким расчетом, чтобы участникам было легко пересаживаться для работы в больших и малых группах. Другими словами, для учеников должен быть создан физический комфорт. Плохо, если кому-то на занятии придется сидеть, «вывернув» шею. Поэтому столы лучше поставить «елочкой», чтобы каждый ученик сидел вполоборота к ведущему занятие и имел возможность общаться в малой группе. Хорошо, если заранее будут подготовлены материалы, необходимые для творческой работы.

Литература

1. *Бледных О.И.* Активные методы обучения // Проблемы современной науки и образования. 2014. № 12 (30). С. 118-120.
2. *Вальцев С.В.* Духовность в ценностной иерархии российского образования // Проблемы современной науки и образования. 2012. № 4 (4). С. 49-52.
3. *Вальцев С.В.* Духовность как один из факторов развития системы образования // Проблемы современной науки и образования. 2012. № 8 (8). С. 22-25.
4. *Вальцев С.В.* Духовность как ценностная основа образовательного процесса // Проблемы современной науки и образования. 2012. № 6 (6). С. 16-19.
5. *Вальцев С.В.* Компетентностный подход как компонент процесса развития социально-педагогической деятельности // Проблемы современной науки и образования. 2012. № 9 (9). С. 19-21.
6. *Вальцев С.В.* Педагогический аспект понятия духовность // Проблемы современной науки и образования. 2012. № 1 (1). С. 8-12.
7. *Веремеева И.Ф.* Конфликты в условиях учебной деятельности // Проблемы современной науки и образования. 2013. № 3 (17). С. 166-169.
8. *Грачева Ю.В.* Организация профориентационной деятельности в вузе: проблемы и направления развития // Вестник науки и образования. 2014. № 2 (2). С. 120-125.
9. *Дайкер А.О.* Особенности исследования регионоведческого образования в России // Наука, техника и образование. 2014. № 6. С. 86-87.
10. *Игошина Н.М.* Значение математического образования в формировании профессиональной компетенции курсантов военных институтов // Проблемы современной науки и образования. 2014. № 5 (23). С. 64-67.
11. *Казак Е.Г.* Компоненты субъектной позиции педагога в процессе дополнительного профессионального образования // Проблемы современной науки и образования. 2014. № 3 (21). С. 98-100.
12. *Калиуллина С.А.* Значение здоровьесберегающих технологий в образовательном процессе // Проблемы современной науки и образования. 2014. № 9 (27). С. 131-137.
13. *Калякина И.М., Чумакова М.Н., Филатова А.И.* Электронные учебники как средство улучшения образования // Проблемы современной науки и образования. 2013. № 3 (17). С. 83-84.
14. *Колкова Н.А.* Применение метода кейса на занятиях по деловому общению // Проблемы современной науки и образования. 2014. № 2 (20). С. 114-116.
15. *Кузовкина Л.В.* Интерактивное обучение как новый подход технологии XXI века // SCI-ARTICLE.RU 2015 № 9
16. *Лепшокова М.А.* Общекультурные компетенции будущих юристов как условие формирования гражданственности // Проблемы современной науки и образования. 2014. № 4 (22). С. 106-108.

17. *Лимонов С.А.* Летняя языковая школа за рубежом: попытка построения организационно-педагогической модели // Наука, техника и образование. 2014. № 1 (1). С. 106-110.
18. *Лубенко В.В.* Духовно-нравственное развитие и воспитание личности гражданина России в методологии стержневой истины // Проблемы современной науки и образования. 2013. № 1 (15). С. 108-119
19. *Лубенко В.В., Юркина Г.А., Ильина О.Я.* Федеральные государственные образовательные стандарты (фгос), индивидуальность и коммуникация (средовый подход) // Наука, техника и образование. 2014. № 6. С. 76-80.
20. *Малышева Т. В.* Влияние методов интерактивного обучения на развитие коммуникативной компетенции учащихся // Учитель в школе. - 2010. - N 4. - С. 14-16.
21. *Мамирова К. Н.* Принципы и формы организации интерактивного обучения // География и экология в школе XXI века. - 2010. - N 7. - С. 72-76.
22. *Минякова И.В.* К вопросу о применении аксиологического подхода в процессе формирования межкультурной компетенции учащихся средней школы // Проблемы современной науки и образования. 2014. № 10 (28). С. 117-122.
23. *Морозкова Н.А.* Подготовка студентов профессиональных образовательных организаций к самостоятельной проектировочной деятельности с применением e-learning технологий // Проблемы современной науки и образования. 2014. № 4 (22). С. 89-94.
24. *Мыцык И.А.* Оценка медицинской группы для занятий физической культурой в вузах // Проблемы современной науки и образования. 2014. № 6 (24). С. 129-130.
25. *Полякова И.А.* Формы и методы повышения культуры невербального общения учителя общеобразовательного учреждения // Наука, техника и образование. 2014. № 6. С. 88-91.
26. *Савина Т.Г.* Развивающий потенциал образовательной среды // Проблемы современной науки и образования. 2013. № 1 (15). С. 128-129
27. *Чолак В.В.* Интерактивное обучение // Проблемы современной науки и образования. 2014. № 3 (21). С. 102-105.
28. *Шеншина А.П.* Грамматический аспект обучения языку специальности в туристическом вузе // Вестник науки и образования. 2014. № 1 (1). С. 69-72.
29. *Угринович Н. Д.* Информатика и информационные технологии: примерное поурочное планирование с применением интерактивных средств обучения / Н. Д. Угринович. - М.: Школьная пресса , 2001. - 48 с.

Эволюция образования и педагогической науки под воздействием информации

Новиков С. И.

Новиков Сергей Иванович / Novikov Sergej Ivanovich – студент,
факультет психологии,
Киевский национальный университет имени Тараса Шевченко, г. Киев, Украина

Аннотация: *в статье рассматривается информация как фактор эволюции образования и педагогической науки. Формальное образование встраивается в виртуальный сетевой мир, где уже прочно заняли свое место средства массовой информации, реклама, банковская система, торговля и т.п. Это сопровождается совершенствованием и массовым распространением современных информационно-коммуникационных и мультимедиа технологий во всех сферах жизни общества. Понятие мультимедиа, вообще, и «средства мультимедиа», в частности, тесно связаны с компьютерной обработкой и представлением разнотипной информации.*

Ключевые слова: *информация, фактор эволюции, образование, педагогическая наука.*

К методам активизации учебного процесса относятся методы проблемного обучения, методы деловой игры и дискуссии. Они предполагают такую организацию учебных занятий, которая предполагает создание педагогом проблемных ситуаций и активную самостоятельную деятельность учащихся по их разрешению, в результате чего происходит относительно самостоятельное овладение профессиональными знаниями, навыками, умениями и развитие творческих способностей [2, С. 119]. Современная молодежь большую часть своего времени проводит в медиасреде: компьютеры и мобильные устройства используются для присутствия в социальных сетях и навигации в Интернете, просмотра фильмов и видеоклипов, прослушивания аудиоклипов, электронных игр, общения и т.д. Глобальное (с точки зрения и времени, и пространства) обучение стало частью нашей повседневной жизни. Это изменяет, «уводит на задний план», роль формального образования в становлении личности. Школа теперь не главный источник учебной информации. Образовательная ситуация информатизированного общества требует выхода на создание иного уровня организации учебного пространства. Образование является важнейшим институциональным каналом воспроизводства духовных ценностей, поэтому явные и латентные целевые установки образовательной системы определяют степень распространения духовных ценностей в обществе и влияют, тем самым, на его ценностную интегрированность и культурную гомогенность [3, С. 52].

Образование можно назвать основным каналом приобщения учащегося к базовым постулатам культуры, образования и профессии. Именно ценности, к которым приобщился учащийся в процессе обучения в средней школе, влияют на его отношение к семье, окружению, будущей профессии. Именно поэтому аксиологический подход становится определяющим в процессе формирования межкультурной компетенции учащихся средней школы [22, С. 117]. Использование единых мировых информационных систем требует внедрения мультимедиа и информационно-коммуникативных технологий в образование: формируется единое информационное образовательное пространство, возрастает потребность человека в общении, получении доступа к общим информационным ресурсам, осмыслении и переработке большого объема информации. Информатизация и компьютеризация постепенно становятся новыми объектами изучения педагогики и педагогической психологии. Их распространение принципиально изменяет образовательную ситуацию [31]. Концепция модернизации российского образования на период до 2020 года дает установку образовательным профессиональным организациям на подготовку высококвалифицированных специалистов современного уровня. Это предполагает не только разностороннее развитие личности, способной к непрерывному профессиональному самосовершенствованию, самообразованию и самореализации, но и целый комплекс организационно-педагогических мероприятий. В частности, значительное внимание уделяется электронному обучению [22, С. 89].

Анализ имеющихся исследований позволил нам сделать вывод о том, что в настоящее время не существует единых подходов в определении понятия «образовательная среда», в понимании ее структуры, функций, в отношении к методам ее проектирования и экспертизы. Вместе с тем обучение, воспитание и развитие личности происходит не только под воздействием направленных усилий педагога и зависят не только от индивидуально-психологических особенностей личности, но и детерминированы условиями образовательной среды, ее психологическим ресурсным содержанием, а именно, использование субъектами образовательного процесса развивающих возможностей образовательной среды (ресурсы); ориентированность педагога на личностную модель взаимодействия; творческий характер образовательной среды, творческий педагог [25, С. 129]. Формальное образование сегодня более или менее, но интегрировано в глобальную сеть, и никто не сомневается в том, что его дальнейшая судьба будет тесно связана с технологическим развитием. Если этого не

произойдет, то, вполне вероятно, могут состояться прогнозы об «отмирании» образования как социального института и педагогической профессии.

Информационно-коммуникативные и мультимедиа технологии играют важную роль в учебной аудитории и за её пределами как часть обучения, практического опыта, совместной деятельности, площадки для общения, обмена и т.д. Они, с одной стороны, являются инновационной составляющей для педагогики и методики обучения, с другой, – отражение современных процессов развития общества и глобальной медиасреды. Поэтому педагогическая наука явно опаздывает с осмыслением сложившейся реальности.

Образование возникло как реакция на потребность в информационном обмене. Рассмотрим эволюцию информационных процессов образования. Если признавать сущностью человека его речь, сознание и способность к рефлексии, то информация является тем фактором, который сделал человека социальным существом. Именно приобретенная способность к совместному использованию информации позволила далеко не самому совершенному, по биологическим меркам, существу доминировать.

Информация – это всегда данные о чем-то, а потому в любой информации есть какое-то знание, сведения о некотором объекте. В животном мире информация кодируется и передается биологически: генетическим путем происходит передача информации от одного поколения к другому. Опыт, накопленный особью в процессе жизни, не наследуется потомками: каждое поколение воспроизводит биологическую программу и накапливает опыт «с нуля». История развития человечества – это история приобретения им новых способов получения, сохранения, передачи и извлечения информации; история развития органов восприятия информации – звукоразличения, звукоизвлечения, цветоразличения; история развития мозговых механизмов речи, мышления, памяти и т.д. [31]. Педагогическая сфера представляет собой совокупность всех видов целенаправленного формирования личности, а ее сутью является деятельность по передаче и освоению социального опыта. Потому именно здесь необходимы благоприятные социально-психологические условия, обеспечивающие душевный комфорт педагогу, ученику и родителям [8, С. 166].

Изменение условий современной российской действительности привело к необходимости появления педагога, сформировавшегося как постоянно развивающаяся профессионально компетентная личность с собственной активной субъектной позицией. Именно субъектная позиция придает педагогу социальную и профессиональную устойчивость, повышает его конкурентоспособность, помогает осознанно выстраивать этапы своего профессионального пути [12, С. 98]. В процессе сознательной целенаправленной деятельности людей появляется особая, отсутствующая у животных, «надбиологическая» форма хранения и передачи информации - культура. Она является социальной, информацией, воплощенной в артефактах и поведении человека. Обладателем её становится не отдельный индивид, а все общество. Происходит отрыв информации от отдельной личности-носителя. Возникает возможность её опосредованной передачи и, соответственно, необходимость её «расшифровки» – понимания другим человеком.

Культура образовала внегенетический «механизм» наследования опыта, имеющий целью «выработку и хранение информации» (Б. Малиновский, М.Ю. Лотман). Исследователи определяют культуру как социальную информацию, которая сохраняется и накапливается в обществе с помощью созданных людьми знаковых средств (Б. Малиновский, М.Ю. Лотман, А.С. Кармин, Е.С. Новикова, М.С. Каган, А.Д. Урсул и др.). Часто её соотносят с «информационным обеспечением в компьютере. Последнее включает в себя машинный язык, память, программы переработки информации. Аналогичные компоненты указывают и в культуре: языки – знаковые системы доступа, социальная память, хранящая духовные достижения человечества, программы человеческого поведения, отражающие опыт многих поколений.

Культура выступает как информационное обеспечение общества» [13, С. 25-26], в основе развития человечества лежит сохранение, «раскодирование» и преобразование

знания - информации о свойствах объектов и явлений. Каждый новый способ передачи информации – предмет, рисунок, письмо, фотография и т. д., является новой революционной ступенью в развитии.

Появление письменности стало своеобразной «революцией» в жизни людей: появилась возможность накопления информации не в мифе и ритуале, а в более объективном и статичном, чем конкретный субъект – носитель, источнике – письменном тексте. Возникла возможность обучения через тексты и проблема доступности понимания знака и текста.

Открытие книгопечатания позволило человеческому знанию с удивительной легкостью аккумулироваться и передаваться. Печатный станок и печатная книга изменили судьбу европейцев: Европа использовала самый оптимальный в то время внеличностный способ сохранения, передачи и распространения информации. Отсталый, по культурным меркам XV века, регион стал флагманом, указывающим всему миру направление дальнейшего общественного развития. Единственным ограничением в освоении информации для человека стало отсутствие навыков чтения и понимания буквенного текста. Именно для его преодоления стали активно развиваться классно-урочная и университетская системы. Книга «создала» систему европейского образования и сделала Европу передовой. Идея массового образования, необходимая для индустриализации, быстро демократизировала общество. Знание – это власть, и когда оно доступно, у всех есть возможность оценить действительность и попытаться её изменить. Поиск новых способов работы с информацией, необходимых для дальнейшего культурного роста, стал в последующем одним из главных направлений технологического и технического совершенствования у всех развитых наций.

В 19-20-м веке произошел колоссальный рост количества социально значимой информации (научной, технологической, художественной и др.). Потребность в развитии информационных средств обусловила возникновение наряду с традиционными текстовыми и рисуночными способами фиксации информации, базирующимися в основном на «бумажном» носителе, «пленочных» технологий – фото и кино. Они не вытеснили традиционные, они их дополнили, – количество информации продолжало нарастать. Фото- и видео - значительно облегчали восприятие и самостоятельное понимание содержания информации, поэтому довольно быстро они стали одним из эффективных образовательных средств.

Общество быстро ощутило на себе образовательное и воспитательное влияние телевидения. Роль педагога как основного субъекта педагогической системы, значительно сократилась, но все-таки осталась доминирующей. Формальное образование давало «легальную» информацию, необходимую для жизни в обществе соответствующего исторического периода: урок, лекция выполняли преимущественно информирующую функцию. Педагог являлся надежным источником выверенной по всем аспектам (научным, политическим, религиозным и т.д.) информации: её надо было запомнить, чтобы применять потом, «в жизни». Но образование, как правило, не давало навыка применения усвоенного. Так, к концу 20 века, сформировалась основная проблема образования – проблема «выученной беспомощности».

Благодаря развитию техники и технологий, последующая эпоха принесла избыток информации разного качества. Информация стала основным фактором общественного развития, стратегическим направлением развития цивилизации в 21-м веке. Поднят вопрос о доступности информации как показателе степени развитости общества. В целях развития современных телекоммуникационных компаний фигурирует понятие - «Точка Бога». Смысл его в том, что любая информация, любое действие доступно из любой точки планеты в любое время. Компании идут к удовлетворению потребности общества в глобальном доступе ко всем информационным ресурсам. Они расширяют покрытие, увеличивают срок автономности работы мобильных устройств, стремятся сделать их более понятными человеку и т.д. Международные форумы обсуждают проблемы информационного развития различных стран и регионов мира. Формируются

международные рейтинги, характеризующие те или иные аспекты информационного развития отдельных стран. При этом учитываются не только инструментально-технологические, но также и гуманитарные аспекты информационного развития страны, в том числе – уровень информационной культуры ее населения. «Именно гуманитарные аспекты информационного развития общества в ближайшие годы будут оказывать все большее влияние на уровень и качество жизни населения нашей планеты. Ведь уже сегодня проблема информационного неравенства рассматривается как одна из глобальных проблем развития цивилизации, которая по мере формирования глобального информационного общества будет все более обостряться» [30].

Объемы информации, с которыми имеет дело человек в повседневной жизни, стремительно возрастают. Все данные теперь доступны. Не в библиотеке, не под контролем церкви или учителя, а в любой точке пространства. Знания всегда и для всех открыты. От человека требуется умение воспринимать данные, преобразовать их в понимание, вводить в некую жизненную концепцию и применять реальном мире. Обострилась проблема информационной адаптации человека в обществе [31]. Глобальная информатизация всех сторон жизнедеятельности требует иных мыслительных и технологических навыков работы с информацией, информационных качеств более высокого уровня, формируемых в течение жизни и профессиональной деятельности.

При использовании интерактивных методов роль преподавателя резко меняется, перестает быть центральной, он лишь регулирует процесс и занимается его общей организацией, готовит заранее необходимые задания и формулирует вопросы или темы для обсуждения в группах, дает консультации, контролирует время и порядок выполнения намеченного плана [26, С. 105]. В итоге, более чем пятисотлетняя история эволюционирования способов обработки и передачи информации привела к коренному изменению всего мира – цифровой революции, породившей, в свою очередь, новый, тип общества - информационный. Условием конкурентоспособности стран в мировом сообществе сегодня является их информационное развитие, обеспечивающее эффективное использование человеческого потенциала, социально-экономическое развитие и национальную безопасность. Качество жизни человека, степень демократизации общества получили в информационном обществе вполне объективный показатель.

Анализ эволюции информационных процессов в образовании позволяет сделать следующие выводы:

1. Образование до конца 20 века - это социальное явление передачи знаний и социального опыта, выделившееся из общественной практики и ставшее делом людей, профессионально занимающихся обучением и воспитанием.

2. Эволюция образования шла, последовательно преодолевая две проблемы общественного развития:

а) физической и пространственной доступности знаний и информации для новых поколений и общества в целом;

б) поиска общедоступных для распознавания и понимания способов кодирования и обработки информации.

3. Глобальная информатизация общества принципиально изменила ключевые проблемы образования:

а) проблема физической доступности знаний и информации, их мгновенной доставки пользователю в любой форме обществом решена;

б) проблема поиска технологий, обеспечивающих общедоступные способы кодирования и предъявления информации, решена и единственным средством, ограничивающим возможности педагога, является уровень его подготовки в данной сфере.

Следовательно, педагогике как науке о системе педагогических явлений, связанных с развитием человека, необходимо осмыслить сущностное изменение образования и, следовательно, педагогической деятельности. Образование больше не является

основным и наиболее надежным источником необходимой информации человеку. Нет больше необходимости в прямой трансляции знаний учителем. Практически любой педагог-ретранслятор становится одним из многих доступных одновременно источников знания, причем, зачастую, самым «скромным» по возможностям его подачи. Есть острая потребность в навыках эффективной обработки и использования знания у «образующегося» человека.

Если в прошлые времена институт образования лишь в той или иной мере управлял информационными и коммуникационными потоками подрастающих поколений, то сегодня в его распоряжении мощные средства для создания виртуальной среды и коммуникаций: создаются социальные сети и сообщества учебных заведений, распространяются «облачные сообщества», совершенствуются образовательные блоги, используются образовательные платформы и хранилища мультимедийных образовательных ресурсов, широко используются электронные учебники и симуляции.

В настоящее время, опосредованные цифровыми технологиями информационные компетенции человека имеют существенное значение в общекультурном плане, и решающее значение – в профессиональном. Остро необходимы навыки осмысления и критичность восприятия данных, умение применять их в любых ситуациях. В такой ситуации практически бессмысленна «передача знаний»: они и без этого доступны. Необходима иная система, цель которой «создание и генерирование индивидуальных личностных знаний».

Пока обновление знаний в обществе происходит быстрее, чем обновление содержания формального образования. Вероятно, это связано с недостаточной подготовкой педагогов. Информационные качества и навыки были присущи человеку во все эпохи. Но в информационном обществе педагог - основной специалист по обработке и оптимальной структуризации знаний, необходимых учащимся. Это не просто владение компьютерной техникой обработки информации, но и оптимальное с психолого-педагогических позиций выстраивание когнитивных стратегий в определенной сфере знания. Поэтому возрастает роль не только его информационной компетентности, но и соответствующей психологической, лингво-культурологической подготовки.

По мнению специалистов информационного сектора, в ближайшие пять лет человечество ожидает прорыв в области образования. Произойдет это за счет широкого, рационального и более разнообразного использования уже существующих технологий. Преподаватели станут активнее использовать облачные сервисы и специализированные интернет-платформы. Это позволит им обеспечивать личную траекторию и составлять индивидуальное расписание для каждого студента, отслеживать их потребности и успеваемость удаленно, без личных встреч. Доступ к сложным аналитическим инструментам и «истории» обучения позволит преподавателям лучше разбираться в том, как помочь самым «умным» и «самым сложным» ученикам и студентам, а также мониторировать свой собственный уровень и уровень других участников образовательного процесса. В итоге, образование должно подняться на принципиально иной уровень индивидуализации, пока ещё слабо осмысленный специалистами и не представленный в официальных формах формального образования.

Функции образования изменились. Образование должно стать целенаправленно организованным процессом социализации личности в информационно насыщенной среде, обеспечивающим её многоаспектное развитие и саморазвитие. Этим, в значительной мере, продиктовано стремление педагогической общественности реализовывать компетентностный подход.

Педагогика – единственная наука, изучающая «педагогическую действительность целостно и специально» [26, С. 60]. Она не может не измениться в современном информатизированном мире. Информатизация и компьютеризация – это не внедрение инновационных средств в образование. Это принципиальное изменение образовательной ситуации, меняющее её цели, содержание, структуру и деятельность субъектов. Если педагогические науки не успеют осмыслить эти изменения, то

институты образования действительно превратятся в «камеры хранения» молодежи и будут вытеснены технологиями «увеличения способностей за счет генной модификации и чипизации»[27]. Поэтому первоочередным объектом научного педагогического анализа в современной образовательной ситуации должны стать процессы информатизации всех сторон педагогической действительности сущностно изменяющие её содержание и способы функционирования.

Компетентностный поход ориентирован не на ретрансляцию информации, а на «актуальную форму» деятельности. Традиционная программа опирается на принцип последовательности, когда все элементы должны быть освоены всеми обучающимися в едином порядке. Учебный курс дробится на разделы, темы и параграфы, связанные единой логикой научного познания. Как правило, это линейный курс, логика которого продиктована историей развития соответствующей формы знания – от первичных форм и представлений через описание последующих интерпретаций и, в завершение, повествующих о современном состоянии этой науки [1]. В компетентностном подходе теоретические и, в особенности, исторические сведения носят сугубо вспомогательный характер и не являются системообразующими. Вместо темы как логической совокупности взаимосвязанных понятий, фактов и концепций, используется модуль – как проект элементов, обеспечивающих компетенцию – приобретаемую стратегию продуктивной деятельности. Он предполагает предварительное выделение деятельностных уровней (*новичок, пользователь, профессионал, эксперт* и пр.) и соответствующих им форм действий. Компетентностный подход требует иного уровня психолого-педагогической, лингво-культурологической и технологической подготовки педагога. Поэтому, вероятно, столь противоречивы результаты его практического воплощения.

Литература

1. *Бермус А.Г.* Гипертекстовая модель компетентностного подхода. /Воспитание гражданина, человека культуры и нравственности – основа социальной технологии развития современной России. Материалы Международного педагогического форума. Том 1. Ростов-на-Дону: Изд-во «Булат», 2010. – С. 26 – 35.
2. *Бледных О.И.* Активные методы обучения // Проблемы современной науки и образования. 2014. № 12 (30). С. 118-120.
3. *Вальцев С.В.* Духовность в ценностной иерархии российского образования // Проблемы современной науки и образования. 2012. № 4 (4). С. 49-52.
4. *Вальцев С.В.* Духовность как один из факторов развития системы образования // Проблемы современной науки и образования. 2012. № 8 (8). С. 22-25.
5. *Вальцев С.В.* Духовность как ценностная основа образовательного процесса // Проблемы современной науки и образования. 2012. № 6 (6). С. 16-19.
6. *Вальцев С.В.* Компетентностный подход как компонент процесса развития социально-педагогической деятельности // Проблемы современной науки и образования. 2012. № 9 (9). С. 19-21.
7. *Вальцев С.В.* Педагогический аспект понятия духовность // Проблемы современной науки и образования. 2012. № 1 (1). С. 8-12.
8. *Веремеева И.Ф.* Конфликты в условиях учебной деятельности // Проблемы современной науки и образования. 2013. № 3 (17). С. 166-169.
9. *Грачева Ю.В.* Организация профориентационной деятельности в вузе: проблемы и направления развития // Вестник науки и образования. 2014. № 2 (2). С. 120-125.
10. *Дайкер А.О.* Особенности исследования регионоведческого образования в России // Наука, техника и образование. 2014. № 6. С. 86-87.
11. *Игошина Н.М.* Значение математического образования в формировании профессиональной компетенции курсантов военных институтов // Проблемы современной науки и образования. 2014. № 5 (23). С. 64-67.

12. *Казак Е.Г.* Компоненты субъектной позиции педагога в процессе дополнительного профессионального образования // Проблемы современной науки и образования. 2014. № 3 (21). С. 98-100.
13. *Кармин А.С., Новикова Е.С. Культурология* – СПб Питер, 2004 - С25-26.
14. *Калиуллина С.А.* Значение здоровьесберегающих технологий в образовательном процессе // Проблемы современной науки и образования. 2014. № 9 (27). С. 131-137.
15. *Калякина И.М., Чумакова М.Н., Филатова А.И.* Электронные учебники как средство улучшения образования // Проблемы современной науки и образования. 2013. № 3 (17). С. 83-84.
16. *Колкова Н.А.* Применение метода кейса на занятиях по деловому общению // Проблемы современной науки и образования. 2014. № 2 (20). С. 114-116
17. *Лепшокова М.А.* Общекультурные компетенции будущих юристов как условие формирования гражданственности // Проблемы современной науки и образования. 2014. № 4 (22). С. 106-108.
18. *Лимонов С.А.* Летняя языковая школа за рубежом: попытка построения организационно-педагогической модели // Наука, техника и образование. 2014. № 1 (1). С. 106-110.
19. *Лубенко В.В.* Духовно-нравственное развитие и воспитание личности гражданина России в методологии стержневой истины // Проблемы современной науки и образования. 2013. № 1 (15). С. 108-119
20. *Лубенко В.В., Юркина Г.А., Ильина О.Я.* Федеральные государственные образовательные стандарты (фгос), индивидуальность и коммуникация (средовый подход) // Наука, техника и образование. 2014. № 6. С. 76-80.
21. *Минякова И.В.* К вопросу о применении аксиологического подхода в процессе формирования межкультурной компетенции учащихся средней школы // Проблемы современной науки и образования. 2014. № 10 (28). С. 117-122.
22. *Морозкова Н.А.* Подготовка студентов профессиональных образовательных организаций к самостоятельной проектировочной деятельности с применением e-learning технологий // Проблемы современной науки и образования. 2014. № 4 (22). С. 89-94
23. *Мыцык И.А.* Оценка медицинской группы для занятий физической культурой в вузах // Проблемы современной науки и образования. 2014. № 6 (24). С. 129-130.
24. *Полякова И.А.* Формы и методы повышения культуры невербального общения учителя общеобразовательного учреждения // Наука, техника и образование. 2014. № 6. С. 88-91.
25. *Савина Т.Г.* Развивающий потенциал образовательной среды // Проблемы современной науки и образования. 2013. № 1 (15). С. 128-129
26. *Сластенин В.А. и др.* Педагогика: учеб. пособие для студ. высш. пед. учеб.заведений/В.А. Сластенин, И.Ф. Исаев, Е.Н. Шиянов; под. ред. В.А. Сластенина - М: Академия,2002. – С. 60.
27. *Столбникова Е.А.* Развитие критического мышления студентов педагогического вуза в процессе медиаобразования (на материале рекламы) – Таганрог: Изд-во Кучма, 2006. – С 6-7
28. *Чолак В.В.* Интерактивное обучение // Проблемы современной науки и образования. 2014. № 3 (21). С. 102-105.
29. *Шеншина А.П.* Грамматический аспект обучения языку специальности в туристическом вузе // Вестник науки и образования. 2014. № 1 (1). С. 69-72.
30. *Колин К.К.* Информационная культурология: философские и научно-методологические основания изучения и развития информационной культуры человека и общества// Сборник избранных трудов VIII Международной научно-практической конференции. Под ред. проф. В.А. Сухомлина. - М.: ИНТУИТ.РУ, 2013. – С. 4.

31. *Тумаш Г.Ю.* Информация как фактор эволюции образования и педагогической науки // SCI-ARTICLE.RU 2014 № 8.

Профессиональная компетентность: исследование эффективности организационно-педагогических условий развития

Новиков С. И.

Новиков Сергей Иванович / Novikov Sergej Ivanovich – студент,
факультет психологии,
Киевский национальный университет имени Тараса Шевченко, г. Киев, Украина

Аннотация: *в статье исследуется эффективность организационно-педагогических условий развития профессиональной компетентности. Сформированность мотивационного, коммуникационного, содержательно-процессуального, интеллектуального и эмоционально-волевого компонентов у офицеров-пограничников предусматривает реализацию организационно-педагогических условий: сформированность устойчивой мотивации к использованию дистанционных технологий в учебно-воспитательном процессе; внедрение дистанционных технологий в систему повышения квалификации как обязательного компонента; целенаправленное развитие профессиональной компетентности средствами технологий дистанционного обучения.*
Ключевые слова: *эффективность организационно-педагогических условий, профессиональная компетентность, средства информационно-коммуникационных технологий.*

Развитие психики человека нельзя рассматривать вне связи с окружающей средой. Понятие «образовательная среда» подчеркивает факт множественности воздействий на личность и объемлет широкий спектр факторов, определяющих воспитание, обучение и развитие личности [24, С. 128]. Характеризуя первое организационно-педагогическое условие (сформированность устойчивой мотивации к использованию дистанционных технологий в учебно-воспитательном процессе), отметим, что готовность офицеров-пограничников к использованию дистанционных технологий во многом зависит от мотивационной сферы военнослужащих и их готовности к использованию информационно-коммуникационных технологий. Мотивация является предпосылкой поведения офицера-пограничника, она направляет и организует ее, а также придает личностный смысл и значимость. При положительно направленной мотивации поведение офицера-пограничника приобретает личностный характер, способствует превращению внешне сформулированных целей во внутренние, личностные потребности.

Компетентностный подход при организации образовательного процесса требует от преподавателя изменения процесса обучения: его структуры, форм организации деятельности, принципов взаимодействия субъектов. А это означает, что приоритет в работе педагога отдается диалогическим методам общения, совместным поискам истины, разнообразной творческой деятельности. Все это реализуется при применении интерактивных методов обучения [25, С. 102]. Для проверки эффективности развития профессиональной компетентности офицеров-пограничников использованы различные формы учебных занятий (лекции, лабораторные, практические и контрольные работы, самостоятельно-индивидуальная работа, творчески-поисковая и научно-исследовательская работа), а также разработан учебно-методический комплекс учебной дисциплины «Вопросы организации и несения службы пограничных нарядов в пунктах пропуска, порядок пропуска через государственную границу лиц, транспортных средств и грузов». Приобретенные знания и сформированные умения для каждого из показателей уровней развития профессиональной компетентности (репродуктивный, реконструктивный, продуктивный, творческий) офицеров-пограничников имеют

достаточную прочность и требуют знаний и умений предыдущих показателей и соответствующих уровней сформированности компонентов профессиональной компетентности на этапе констатирующего эксперимента.

Анализ компонентов образовательной среды Главного центра курсов дистанционного обучения персонала Государственной пограничной службы Украины на базе Национальной академии Государственной пограничной службы Украины имени Богдана Хмельницкого с позиции их содержательного наполнения позволил утверждать, что они (компоненты) имеют достаточно высокую степень насыщенности: мотивационный, коммуникационный, содержательно-процессуальный включают учебную, квазипрофесиональную, а также учебно-профессиональную деятельность офицеров-пограничников и преподавателей (цели, содержание, формы организации, стиль преподавания, характер контроля, методы, технологии и т.д.), обеспечивают различные пути, способы получения и применения профессиональных знаний и опыта социальных отношений, и являются основой моделирования предметного и социального контекстов деятельности; интеллектуальный и эмоционально-волевой компоненты представляют взаимодействие субъектов (научно-педагогического состава Национальной академии Государственной пограничной службы Украины имени Богдана Хмельницкого, слушателей и т.п.), основанное на принципе диалогичности и партнерства. Их совокупность способствует «эстетизации» учебно-профессиональной деятельности и развитию профессиональной компетентности офицеров-пограничников. Таким образом, образовательная среда Главного центра курсов дистанционного обучения персонала Государственной пограничной службы Украины на базе Национальной академии Государственной пограничной службы Украины имени Богдана Хмельницкого обладает разнообразными источниками для развития профессиональной компетентности офицеров-пограничников [19].

Благодаря возможности интерактивного общения в системе Moodle, между офицерами-пограничниками на курсах повышения квалификации происходила реализация внутриличностных, межличностных, групповых и организационных коммуникаций. Работая в Moodle, военнослужащие имели возможность оставлять комментарии относительно учебного процесса, обсуждать решения задач или организационные вопросы, общаться на форуме между собой, задавать вопросы преподавателям, оставлять личные сообщения. Ввиду этого, происходила реализация функций общения офицеров-пограничников: прагматичной, реализовывающейся в процессе совместной деятельности; формирующей и определяющей психическое состояние; поддержки межличностных отношений; подтверждения, которая влияет на самопознание и самоутверждение. Эти функции стимулируются благодаря интерактивным элементам дистанционных технологий обучения. Они привлекают слушателей своими возможностями, формами, вследствие чего возрастает мотивация к решению различных задач, повышается умственная активность, активизируется учебно-познавательная деятельность, благодаря чему уровень профессиональной компетентности возрастает [19].

Оценка применения метода кейса на занятиях по деловому общению позволили нам сделать вывод о том, что его использование в образовательном процессе высшей школы целесообразно, т.к. дает эффективный результат в обучении и развитии целого ряда значимых умений и навыков для будущих специалистов [14, С. 116]. Вследствие экспериментального исследования педагогических условий развития профессиональной компетентности офицеров-пограничников получены результаты успеваемости слушателей экспериментальной (ЭГ) и контрольной (КГ) групп по учебной дисциплине «Вопросы организации и несения службы пограничных нарядов в пунктах пропуска, порядок пропуска через государственную границу лиц, транспортных средств и грузов» по каждому организационно-педагогическому условию отдельно.

В профессиональном обучении активные методы могут применяться на тех занятиях, когда обмен знаниями, мнениями и убеждениями может привести к новому

взгляду на профессиональную деятельность, какое-либо явление, окружающих людей, а также для изменения моделей поведения, организации интенсивной мыслительной и ценностно-ориентирующей деятельности обучающихся, развития навыков межличностного взаимодействия и обеспечения обратной связи [1, С. 119]. Именно субъектная позиция придает педагогу социальную и профессиональную устойчивость, повышает его конкурентоспособность, помогает осознанно выстраивать этапы своего профессионального пути [11, С. 98].

На сегодняшний день оптимальным подходом к формированию профессиональной компетентности офицеров-пограничников на курсах повышения квалификации в условиях интенсивной информатизации является использование дистанционных технологий обучения. Они представят собой индивидуализированный процесс формирования профессиональной компетентности и способов познавательной деятельности слушателей, что происходит во время взаимодействия удаленных друг от друга участников обучения в специализированной среде, созданной на основе современных психолого-педагогических и информационно-коммуникационных технологий. Поэтому следующим педагогическим условием является целенаправленное развитие профессиональной компетентности офицеров-пограничников средствами технологий дистанционного обучения [19].

Результаты экспериментального исследования позволяют утверждать, что эффективность развития профессиональной компетентности офицеров-пограничников в процессе дистанционного обучения на курсах повышения квалификации зависит от целенаправленного применения избранных организационно-педагогических условий, которые положительно способствуют развитию профессиональной компетентности у офицеров-пограничников и повышают уровень их готовности к профессиональной деятельности в современных условиях.

Для профессиональных образовательных организаций принципиально важным является электронно-техническое обеспечение как общеобразовательных, так и специальных дисциплин, обеспечивающих формирование ключевых и профессиональных знаний и навыков студентов. Включение современных информационных технологий в образовательный процесс влечет за собой изменение в содержании, методах, организационных формах образования и создает возможность повышения качества образования [21, С. 93]. Во время реализации второго организационно-педагогического условия (внедрение дистанционных технологий в систему повышения квалификации как обязательного компонента) были использованы видеоуроки, презентации (созданные самостоятельно или загружены из Интернета), различные тренажеры, электронные учебно-методические комплексы, а также информационно-коммуникационные технологии. Перечисленные средства информационно-коммуникационных технологий соответствуют принципу наглядности, активно и достаточно эффективно используются на курсах повышения квалификации офицеров-пограничников с целью внедрения в учебно-воспитательный процесс новейших педагогических технологий и научно-методических достижения, создание эффективной системы информационного обеспечения обучения.

Литература

1. *Бледных О.И.* Активные методы обучения // Проблемы современной науки и образования. 2014. № 12 (30). С. 118-120.
2. *Вальцев С.В.* Духовность в ценностной иерархии российского образования // Проблемы современной науки и образования. 2012. № 4 (4). С. 49-52.
3. *Вальцев С.В.* Духовность как один из факторов развития системы образования // Проблемы современной науки и образования. 2012. № 8 (8). С. 22-25.
4. *Вальцев С.В.* Духовность как ценностная основа образовательного процесса // Проблемы современной науки и образования. 2012. № 6 (6). С. 16-19.

5. *Вальцев С.В.* Компетентностный подход как компонент процесса развития социально-педагогической деятельности // Проблемы современной науки и образования. 2012. № 9 (9). С. 19-21.
6. *Вальцев С.В.* Педагогический аспект понятия духовность // Проблемы современной науки и образования. 2012. № 1 (1). С. 8-12.
7. *Веремеева И.Ф.* Конфликты в условиях учебной деятельности // Проблемы современной науки и образования. 2013. № 3 (17). С. 166-169.
8. *Грачева Ю.В.* Организация профориентационной деятельности в вузе: проблемы и направления развития // Вестник науки и образования. 2014. № 2 (2). С. 120-125.
9. *Дайкер А.О.* Особенности исследования регионоведческого образования в России // Наука, техника и образование. 2014. № 6. С. 86-87.
10. *Игошина Н.М.* Значение математического образования в формировании профессиональной компетенции курсантов военных институтов // Проблемы современной науки и образования. 2014. № 5 (23). С. 64-67.
11. *Казак Е.Г.* Компоненты субъектной позиции педагога в процессе дополнительного профессионального образования // Проблемы современной науки и образования. 2014. № 3 (21). С. 98-100.
12. *Калиуллина С.А.* Значение здоровьесберегающих технологий в образовательном процессе // Проблемы современной науки и образования. 2014. № 9 (27). С. 131-137.
13. *Калякина И.М., Чумакова М.Н., Филатова А.И.* Электронные учебники как средство улучшения образования // Проблемы современной науки и образования. 2013. № 3 (17). С. 83-84.
14. *Колкова Н.А.* Применение метода кейса на занятиях по деловому общению // Проблемы современной науки и образования. 2014. № 2 (20). С. 114-116
15. *Лепшокова М.А.* Общекультурные компетенции будущих юристов как условие формирования гражданственности // Проблемы современной науки и образования. 2014. № 4 (22). С. 106-108.
16. *Лимонов С.А.* Летняя языковая школа за рубежом: попытка построения организационно-педагогической модели // Наука, техника и образование. 2014. № 1 (1). С. 106-110.
17. *Лубенко В.В.* Духовно-нравственное развитие и воспитание личности гражданина России в методологии стержневой истины // Проблемы современной науки и образования. 2013. № 1 (15). С. 108-119
18. *Лубенко В.В., Юркина Г.А., Ильина О.Я.* Федеральные государственные образовательные стандарты (фгос), индивидуальность и коммуникация (средовый подход) // Наука, техника и образование. 2014. № 6. С. 76-80.
19. *Машталер А.Н.* Исследование эффективности организационно-педагогических условий развития профессиональной компетентности офицеров-пограничников в системе повышения квалификации // SCI-ARTICLE.RU 2015 № 21
20. *Минякова И.В.* К вопросу о применении аксиологического подхода в процессе формирования межкультурной компетенции учащихся средней школы // Проблемы современной науки и образования. 2014. № 10 (28). С. 117-122.
21. *Морозкова Н.А.* Подготовка студентов профессиональных образовательных организаций к самостоятельной проектировочной деятельности с применением e-learning технологий // Проблемы современной науки и образования. 2014. № 4 (22). С. 89-94
22. *Мыцык И.А.* Оценка медицинской группы для занятий физической культурой в вузах // Проблемы современной науки и образования. 2014. № 6 (24). С. 129-130.
23. *Полякова И.А.* Формы и методы повышения культуры невербального общения учителя общеобразовательного учреждения // Наука, техника и образование. 2014. № 6. С. 88-91.
24. *Савина Т.Г.* Развивающий потенциал образовательной среды // Проблемы современной науки и образования. 2013. № 1 (15). С. 128-129

25. *Чолак В.В.* Интерактивное обучение // Проблемы современной науки и образования. 2014. № 3 (21). С. 102-105.
26. *Шеншина А.П.* Грамматический аспект обучения языку специальности в туристическом вузе // Вестник науки и образования. 2014. № 1 (1). С. 69-72.
27. *Алексєєнко Т. Ф.* Біла книга національної освіти України / [Т. Ф. Алексєєнко, В. М. Аніщенко, Г. О. Балл, І. Д. Бех та ін.]; за заг. ред. акад. В. Г. Кременя. – К. : Інформаційні системи, 2010. – 342 с.
28. *Губарєва О. С.* Психологічні особливості формування професійної компетентності працівників ОВС: дис. ... канд. психол. наук : 19.00.06 / Губарєва Ольга Семенівна. – Харьков, 2005. – 216 с.
29. *Каплун С. О.* Професійна компетентність майбутнього офіцера служб тилу як об'єкт наукового аналізу / Каплун С. О. // Вісник Житомирського державного університету імені Івана Франка: наук. журнал [Педагогічні науки] / гол. ред. П. Ю. Саух. – Житомир, 2008. – Вип. 42. – С. 111–115.

Образовательная самостоятельность учащихся: компоненты и признаки

Новиков С. И.

Новиков Сергей Иванович / Novikov Sergej Ivanovich – студент, факультет психологии, Киевский национальный университет имени Тараса Шевченко, г. Киев, Украина

Аннотация: *в статье анализируются компоненты и признаки образовательной самостоятельности учащихся. В настоящее время существует социальный заказ на подготовку востребованных на рынке труда выпускников, умеющих самостоятельно решать выдвигаемые перед ними задачи. Поэтому необходимо говорить о развитии образовательной самостоятельности учащихся, под которой понимается качество личности способной к осознанию цели собственной познавательной деятельности, умеющей создать алгоритм действий для достижения этой цели и понимающей, что в процессе такой самостоятельной деятельности необходимо руководствоваться нравственными ценностями, для того, чтобы ее результаты не могли иметь негативный характер и наносить вред себе и окружающим.*

Ключевые слова: *образовательная самостоятельность учащихся, интернет-пространство, саморазвитие личности.*

Педагогическая сфера представляет собой совокупность всех видов целенаправленного формирования личности, а ее сутью является деятельность по передаче и освоению социального опыта. Потому именно здесь необходимы благоприятные социально-психологические условия, обеспечивающие душевный комфорт педагогу, ученику и родителям [7, С. 166]. Структура такой позитивной образовательной самостоятельности имеет следующие компоненты: целевой, который заключается в нацеленности образовательной самостоятельности на развитие и саморазвитие личности, выработку у нее новых качеств. Он определяет выбор способов и действий, выступает в роли средства управления и сверки результатов действий с ожидаемым результатом и должен быть обязательно индивидуально осознан и принят, т. е. подросток должен понимать, что результат его самостоятельных действий важен, прежде всего, ему самому, а не педагогу или одноклассникам, что этот результат будет полезен в его будущей социальной или профессиональной жизни. Основой целевого компонента позитивной образовательной самостоятельности, по нашему мнению, является умение ставить практически и социально значимые перспективы, выдвигать рабочие гипотезы на основе осознанного самоконтроля для ее достижения [8].

Современные педагогические технологии акцентируют преподавателя на умении конструировать не только занятие, но и создавать особую среду, в которой возможна реализация активных методов обучения. Являясь одними из наиболее эффективных методов группового взаимодействия, активные методы усиливают развивающие и воспитательные эффекты обучения, создают условия для открытого выражения студентами своих мыслей, позиций, обладают возможностью воздействия на их взгляды [1, С. 118].

При негативном развитии самостоятельности целевой компонент зачастую отсутствует, особенно когда речь идет о бесцельном интернет-серфинге. Переход с сайта на сайт также не всегда тематически направлен. Такую разбросанность поиска информации можно преодолеть путем увеличения конструктивного интереса учащегося к какой-либо одной теме, личностно или профессионально значимой для подростка. Еще хуже ситуация, когда поставлена антигуманная, наносящая вред здоровью цель (например, поиск в Интернете способов изготовления наркотиков). В таком случае целенаправленный поиск деструктивной информации приводит к более отрицательным последствиям, и отказаться от него крайне затруднительно [27, с. 5].

Второй компонент, мотивационный, заключается в том, что, осознавая себя как личность, подросток определяет идеалы, жизненные планы – а это главная линия развития побудительных сил образовательной самостоятельности. В основе мотивационного компонента лежит потребность в самостоятельных действиях и интерес к ним со стороны учащегося. Происходит развитие внутренней мотивации к самостоятельным действиям, которая помогает самореализации личности. Самостоятельные действия также являются основой мотивации достижений, связанной с продуктивным выполнением задания. Люди, мотивированные на успех, предпочитают средние по трудности или слегка завышенные цели, что вполне соответствует изменившимся социальным установкам. Самостоятельность и творческий подход к решению проблем являются основой успешности человека в мире [24, с. 68].

Мотивация при негативной самостоятельности остается на уровне потребности, которая чаще всего исчезает при удовлетворении, не перерастая в конструктивный интерес и не служа стимулом к дальнейшему развитию личности. Такая мотивация остается внешней: учащийся работает только ради оценки и не видит перспектив своего обучения и развития. Преодолеть такую ситуативную мотивацию и сделать постоянной познавательной мотивацией можно при развитии внутреннего стимула учащегося к получению знания, т. е. внешний интерес должен стать внутренним [24, с. 69].

Третий, когнитивный компонент нацелен на осознание того, что познавательная деятельность, новые знания необходимы для совершенствования своего образования. При этом подросток должен понимать, что при рассмотрении разных точек зрения на какую-нибудь проблему нет необходимости использовать всю имеющуюся по вопросу информацию. Современное информационное общество предлагает излишне многогранный подход к некоторым вопросам, и нередко какая-то информация даже усложняет разрешение проблемы. В позитивной образовательной самостоятельности мы имеем дело с тщательно обдуманной обработкой получаемой информации, она носит избирательный характер.

При негативном развитии образовательной самостоятельности подросток не в состоянии разделить получаемую информацию по степени необходимости для решения поставленной задачи и использует все нужные и ненужные информационные ресурсы. Информация не приобретает значения для подростка. Чтобы сформировать конструктивные умения учащегося работать с информацией, необходимо научить его работать с информацией, осознавать ее ценность [25, с. 71].

Деятельностный компонент предусматривает организацию, выбор приемов работы, планирование бюджета времени. В процессе анализа позитивной образовательной самостоятельности мы говорим о наличии самостоятельных умений, успешно приводящих к цели. При этом важно не столько умение действовать по инструкции и

образцу, сколько осознанное стремление к поиску нестандартных способов разрешения проблемы, умение конструировать новые способы действия, т. е. при позитивной образовательной самостоятельности речь идет об умении самостоятельно действовать в спонтанных, неподготовленных ситуациях без опоры на уже известные способы, о развитии креативности [25, с. 45].

Применительно к негативной образовательной самостоятельности следует говорить о репродуктивных способах работы: действия выполняются по заранее усвоенным деструктивным образцам. В таком случае не приходится говорить о полностью самостоятельных действиях. Для преодоления негативной самостоятельности необходимо стимулировать подростка к позитивным нестандартным действиям в процессе выполнения проектов. Нередко самостоятельные действия имеют негативно выраженную цель. Такие действия могут иметь и творческий характер, при этом самостоятельность является ярко выраженной деструктивной. Для ее преодоления необходимо создавать условия, способствующие усилению конструктивной мотивации [25, с. 68].

Пятый, оценочный компонент предполагает сравнение результатов своей деятельности с целью. Выявлено, что отношение человека к себе формируется под воздействием оценивания самого себя через других (как некой нормы) и свою деятельность. При этом адекватность этих форм оценивания выступает основным измеряемым параметром самооценки и предполагает соответствие субъективных оценок личности объективным оценкам. Только при таком соответствии самооценку можно назвать адекватной [24, с. 34]. Адекватное оценивание своей и чужой проектной деятельности формируется поэтапно, с четким выделением критериев. Учащиеся, у которых сформировалась негативная образовательная самостоятельность при условии низкого уровня рефлексии собственной деятельности, склонны к завышенной или, чаще, заниженной самооценке [8].

Содержание позитивной образовательной самостоятельности характеризуют ее признаки. Первый признак – нацеленность на сотрудничество с педагогом и другими обучающимися. Основные идеи, присущие вариантам обучения в сотрудничестве (общность цели и задач, индивидуальная ответственность и равные шансы на успех) дают возможность педагогу быть ориентированным на каждого учащегося. Необходимо также сказать и том, что сотрудничество возможно лишь в благоприятной атмосфере. Именно обучение в сотрудничестве является, по нашему мнению, одним, из условий развития позитивной образовательной самостоятельности в проектной деятельности.

В нашем понимании мотивационно-ценностный компонент включает следующие критерии: ценностные ориентации, учебно-познавательные мотивы, профессиональные мотивы; регулятивно-деятельностный компонент включает: способность к управлению жизнедеятельностью и способность к управлению поведением; рефлексивно-оценочный компонент включает способность к анализу и самооценке профессиональной и образовательной деятельности [13, С. 100]. Умение честно относиться к получаемой информации (интеллектуальная честность). По мнению Б.Рассела «человек, которому присуща «интеллектуальная честность», отличается «готовностью тщательно проверять правильность своих убеждений» и «уделять достаточно внимания другим имеющимся доказательствам» [27, с. 4].

У учащихся она формируется, если они постоянно и увлеченно овладевают новым знанием, которое, по мнению Бертрана Рассела, предложившего это понятие, предполагает не субъективно-избирательное, а объективно-аналитическое отношение к неоднозначной информации с точки зрения «истинности знания», когда не игнорируются недостатки и противоречия имеющегося знания и его несоответствие ранее приобретенной и вновь приобретаемой информации. Наоборот, эти противоречия могут служить основой для поиска новых нестандартных путей решения важнейшей проблемы проекта. [27, с. 4]

Часто информация, которую обучающийся находит и каким-то образом обрабатывает, не только не совпадает с его мировоззрением, жизненным опытом, но

полностью противоречит ему. При этом подросток должен осознавать, что существует много точек зрения на анализируемое явление, что только работа с противоречиями во взглядах и анализ противоречивых точек зрения могут привести к решению проблемы. Для этого ему необходимо научиться находить, показывать и сравнивать между собой разные стороны проблемы, объективно освещать все вопросы. Таким образом, мы выделяем следующие черты интеллектуальной честности: готовность к восприятию противоречивой информации; толерантное принятие другой точки зрения в этой информации и правдивое отношение к авторству той или иной точки зрения. При использовании интерактивных методов роль преподавателя резко меняется, перестает быть центральной, он лишь регулирует процесс и занимается его общей организацией, готовит заранее необходимые задания и формулирует вопросы или темы для обсуждения в группах, дает консультации, контролирует время и порядок выполнения намеченного плана [28, С. 105].

Сейчас необходимо говорить не только о развитии самостоятельности учащихся, но и о том, что образовательная самостоятельность может иметь как догоняющий, так и опережающий характер. Однако подробное исследование догоняющей, синхронной и опережающей образовательной самостоятельности выходит за рамки данного исследования.

Многие педагогические концепции развития самостоятельности относятся к традиционному образованию, которое не всегда идет в ногу с требованиями современного общества из-за высокого уровня опосредованности государственными образовательными стандартами, учебными планами, программами, для разработки, согласования и утверждения которых требуется много времени. Вследствие этого традиционное образование зачастую стремится воплотить в настоящий момент жизни знания, ценности и умения, полученные в прошлом [11, с. 124]. Современное общество довольно быстро меняется, и традиционные понятия педагогики приобретают новое значение. Утверждению интеллектуальной честности способствует соблюдение принципа синхронности развития образования в соответствии с поступательным движением науки, экономики и общественной жизни.

Учащийся в современном интернет-пространстве сталкивается с разными подходами к той или иной проблеме, некоторые из которых имеют негативную окраску. Соответственно необходимо при работе с таким большим, ничем не регламентируемым потоком информации уметь выбрать именно необходимую информацию, понять и принять другие позиции по этому вопросу, различать и отбрасывать негативно направленную информацию и проявлять уважение к другим точкам зрения, не выдавая их за свои.

Литература

1. *Бледных О.И.* Активные методы обучения // Проблемы современной науки и образования. 2014. № 12 (30). С. 118-120.
2. *Вальцев С.В.* Духовность в ценностной иерархии российского образования // Проблемы современной науки и образования. 2012. № 4 (4). С. 49-52.
3. *Вальцев С.В.* Духовность как один из факторов развития системы образования // Проблемы современной науки и образования. 2012. № 8 (8). С. 22-25.
4. *Вальцев С.В.* Духовность как ценностная основа образовательного процесса // Проблемы современной науки и образования. 2012. № 6 (6). С. 16-19.
5. *Вальцев С.В.* Компетентностный подход как компонент процесса развития социально-педагогической деятельности // Проблемы современной науки и образования. 2012. № 9 (9). С. 19-21.
6. *Вальцев С.В.* Педагогический аспект понятия духовность // Проблемы современной науки и образования. 2012. № 1 (1). С. 8-12.
7. *Веремеева И.Ф.* Конфликты в условиях учебной деятельности // Проблемы современной науки и образования. 2013. № 3 (17). С. 166-169.

8. *Глазова Ю.В.* Компоненты и признаки образовательной самостоятельности учащихся // SCI-ARTICLE.RU 2014 № 6
9. *Грачева Ю.В.* Организация профориентационной деятельности в вузе: проблемы и направления развития // Вестник науки и образования. 2014. № 2 (2). С. 120-125.
10. *Дайкер А.О.* Особенности исследования регионоведческого образования в России // Наука, техника и образование. 2014. № 6. С. 86-87.
11. *Дьюи, Дж.* Школа и общество: пер. / Дж. Дьюи. – М., 1925.
12. *Игошина Н.М.* Значение математического образования в формировании профессиональной компетенции курсантов военных институтов // Проблемы современной науки и образования. 2014. № 5 (23). С. 64-67.
13. *Казак Е.Г.* Компоненты субъектной позиции педагога в процессе дополнительного профессионального образования // Проблемы современной науки и образования. 2014. № 3 (21). С. 98-100.
14. *Калиуллина С.А.* Значение здоровьесберегающих технологий в образовательном процессе // Проблемы современной науки и образования. 2014. № 9 (27). С. 131-137.
15. *Калякина И.М., Чумакова М.Н., Филатова А.И.* Электронные учебники как средство улучшения образования // Проблемы современной науки и образования. 2013. № 3 (17). С. 83-84.
16. *Колкова Н.А.* Применение метода кейса на занятиях по деловому общению // Проблемы современной науки и образования. 2014. № 2 (20). С. 114-116
17. *Лепшокова М.А.* Общекультурные компетенции будущих юристов как условие формирования гражданственности // Проблемы современной науки и образования. 2014. № 4 (22). С. 106-108.
18. *Лимонов С.А.* Летняя языковая школа за рубежом: попытка построения организационно-педагогической модели // Наука, техника и образование. 2014. № 1 (1). С. 106-110.
19. *Лубенко В.В.* Духовно-нравственное развитие и воспитание личности гражданина России в методологии стержневой истины // Проблемы современной науки и образования. 2013. № 1 (15). С. 108-119
20. *Лубенко В.В., Юркина Г.А., Ильина О.Я.* Федеральные государственные образовательные стандарты (фгос), индивидуальность и коммуникация (средовый подход) // Наука, техника и образование. 2014. № 6. С. 76-80.
21. *Минякова И.В.* К вопросу о применении аксиологического подхода в процессе формирования межкультурной компетенции учащихся средней школы // Проблемы современной науки и образования. 2014. № 10 (28). С. 117-122.
22. *Морозкова Н.А.* Подготовка студентов профессиональных образовательных организаций к самостоятельной проектировочной деятельности с применением e-learning технологий // Проблемы современной науки и образования. 2014. № 4 (22). С. 89-94
23. *Мыцык И.А.* Оценка медицинской группы для занятий физической культурой в вузах // Проблемы современной науки и образования. 2014. № 6 (24). С. 129-130.
24. *Пидкасистый П. И.* Самостоятельная деятельность учащихся: дидактический анализ процесса и структуры воспроизведения и творчества / П. И. Пидкасистый. — М.: Педагогика, 1972.
25. *Пидкасистый П. И.* Самостоятельная познавательная деятельность школьников в обучении: теоретико-экспериментальное исследование / П. И. Пидкасистый. — М.: Педагогика, 1980.
26. *Полякова И.А.* Формы и методы повышения культуры невербального общения учителя общеобразовательного учреждения // Наука, техника и образование. 2014. № 6. С. 88-91.
27. *Рассел Б.* Проблемы философии / Б. Рассел. — Новосибирск: Наука, 2001.
28. *Савина Т.Г.* Развивающий потенциал образовательной среды // Проблемы современной науки и образования. 2013. № 1 (15). С. 128-129
29. *Чолак В.В.* Интерактивное обучение // Проблемы современной науки и образования. 2014. № 3 (21). С. 102-105.
30. *Шеншина А.П.* Грамматический аспект обучения языку специальности в туристическом вузе // Вестник науки и образования. 2014. № 1 (1). С. 69-72.

Пищевая аллергия (обзор)

Каратаева Н. А.[1], Каратаева Л. А.[2], Юсупова О. И.[3], Иноятова Ш. Ш.[4]

[1]Каратаева Насиба Абдуллаевна / Karataeva Nasiba Abdullaevna – ассистент, кафедра госпитальной педиатрии № 1 с основами нетрадиционной терапии и клинической аллергологией;
[2]Каратаева Лола Абдуллаевна / Karataeva Lola Abdullaevna - кандидат медицинских наук, доцент, кафедра судебно-медицинской экспертизы, патологической анатомии с секционным курсом;
[3]Юсупова Ойгул Ильгизовна / Yusupova Oygul Ilgizovna - кандидат медицинских наук, доцент, кафедра патофизиологии;
[4]Иноятова Шахноза Шухрат кизи / Inoyatova Shakhnoza Shukhrat qizi – студент 3 курса, Ташкентский педиатрический медицинский институт, г. Ташкент, Республика Узбекистан

Аннотация: *пищевая аллергия является актуальной проблемой педиатрии и аллергологии. Интерес исследователей к пищевой аллергии существенно возрос за последние годы в связи с резким ростом этой патологии среди детей раннего возраста.*

Ключевые слова: *пищевая аллергия, аллергены, псевдоаллергическая реакция, атопический дерматит.*

В последние десятилетия отмечается резкое увеличение частоты пищевой аллергии и связанных с ней аллергических заболеваний, особенно заметное в развитых странах, в семьях с высоким социально-экономическим уровнем [7].

Пищевая аллергия, являющаяся первой по времени развития сенсибилизацией, играет огромную роль в формировании и последующем развитии большинства кожных, гастроинтестинальных и респираторных проявлений аллергии.

Интерес исследователей к пищевой аллергии существенно возрос за последние годы в связи с резким увеличением этой патологии среди детей и взрослых. Среди детей, больных аллергическими заболеваниями, каждый 4-й предъявляет жалобы на симптомы пищевой гиперчувствительности [1, 3].

По оценкам специалистов ПА страдают более 20% детей и 10% взрослых. Их количество ежегодно увеличивается, что во многом объясняется изменением характера питания у населения различных стран, появлением новых технологий переработки пищевых продуктов, а также широким использованием пищевых добавок, красителей, консервантов, ароматизаторов, которые сами по себе могут быть причиной пищевой непереносимости. Аллергия не только оказывает существенное влияние на качество жизни детей и их родителей, но и увеличивает затраты органов здравоохранения вследствие своей широкой распространенности и хронического характера заболеваний. В связи с этим чрезвычайно важно разработать эффективные меры по профилактике аллергических заболеваний как в целях укрепления здоровья детей, так и для снижения связанных с ними расходов на медицинское обеспечение [1].

Причины роста аллергических и аутоиммунных состояний ученые связывают с различными факторами, среди которых можно отметить загрязнение окружающей среды, изменение условий жизни, характер ведения родов, снижение продолжительности грудного вскармливания и др. По мнению многих исследований, действие некоторых факторов опосредованно нарушением состава и количество микробов кишечника. Экспериментальные исследования показывают, что уменьшение спектра и разнообразия комменсальной микрофлоры, наблюдаемое при использовании антибиотикотерапии, сопровождается глубокими нарушениями

иммунной системы, снижением формирования пищевой толерантности и склонностью к развитию аллергических и аутоиммунных заболеваний [9,10].

Факторы, способствующие формированию пищевой аллергии, являются общими для взрослых и детей.

Важное значение в формировании сенсибилизации к пищевым продуктам имеет генетически детерминированная предрасположенность к аллергии. Как показали исследования, примерно половина больных, страдающих пищевой аллергией, имеют отягощенный семейный или собственный аллергологический анамнез, т.е. либо они сами страдают какими-либо аллергическими заболеваниями (поллиноз, атопическая бронхиальная астма), либо этими заболеваниями болеют их ближайшие родственники.

Формированию пищевой аллергии способствует нарушение питания матери во время беременности и лактации (злоупотребление определенными продуктами, обладающими выраженной сенсибилизирующей активностью: рыба, яйца, орехи, молоко и др.). Провоцирующими факторами развития пищевой аллергии являются следующие: ранний перевод ребенка на искусственное вскармливание; нарушение питания детей, выражающееся в несоответствии объема и соотношения пищевых ингредиентов массе тела и возрасту ребенка; сопутствующие заболевания ЖКТ, заболевания печени и желчевыводящих путей и др. [8].

В клинической аллергологии приходится сталкиваться с серьезными проблемами ранней диагностики и терапии пищевой аллергии, поскольку на ранних стадиях развития болезни ее клинические проявления оказываются неспецифическими. Сложность проблемы заключается и в том, что непереносимость пищевых продуктов может быть обусловлена различными механизмами. Так, пищевая аллергия может являться результатом сенсибилизации к пищевым аллергенам, пищевым добавкам, примесям к пищевым продуктам и т. п., приводящей к развитию аллергического воспаления, являющегося качественно новой формой реагирования, возникшей на поздних ступенях эволюционного развития человека. Кроме того, формирование реакций непереносимости пищевых продуктов может быть обусловлено наличием сопутствующих патологий, приводящих к нарушению процессов переваривания и всасывания пищевого субстрата [2,3,5].

Не менее серьезную проблему представляет широкое внедрение в питание человека качественно новых продуктов, генетически модифицированных или измененных, о характере влияния которых на желудочно-кишечный тракт, гепатобилиарную и иммунную систему нет убедительных данных. Более того, изучение побочных реакций на пищевые продукты можно рассматривать как одну из важнейших проблем национальной биобезопасности.

Кроме того, наличие перекрестно реагирующих свойств между пищевыми и другими группами аллергенов, создает условия для расширения спектра причино-значимых аллергенов, формирования полисенсибилизации, развития более тяжелых форм аллергопатологии и неблагоприятного прогноза.

В клинической практике, как правило, диагноз «пищевая аллергия» ставят на основании наличия причинной связи между приемом пищи и развитием клинических симптомов ее непереносимости, что является причиной разногласий в трактовке самого понятия пищевой аллергии и неправильной постановки диагноза [4,5].

Следует отметить, что пищевая аллергия представляет лишь некоторую часть среди множества реакций, составляющих определение: «повышенная чувствительность к пище». «Повышенная чувствительность к пище» - включает реакции непереносимости пищевых продуктов, разные по механизму развития, клиническим симптомам и прогнозу. Чаще всего это пищевая непереносимость, пищевая аллергия и отвращение к пище [7].

До настоящего времени нет точных эпидемиологических данных о распространенности пищевой аллергии. Это связано со многими факторами: отсутствием единых диагностических критериев, длительным отсутствием единой классификации и связанной с этим гипо- и гипердиагностикой, наличием большого количества потенциальных аллергенов пищи, частым наличием в пище «скрытого пищевого» аллергена, появлением в последние годы генетически модифицированной пищи и отсутствием сведений о ее влиянии на течение и возникновение пищевой аллергии.

Однако совершенно очевидно, что пищевая аллергия обычно возникает у детей до 15 лет. Частота встречаемости пищевой аллергии выражается в соотношении 3 ребенка на 1 взрослого. Известно, что в детском возрасте пищевая аллергия выявляется у девочек приблизительно в 7 раз чаще, чем у мальчиков.

Аллергия к продуктам животного происхождения чаще возникает у детей до 6 лет, а аллергия к продуктам растительного происхождения чаще всего возникает в возрасте старше 6 лет и у взрослых.

Распространенность доказанной ПА в развитых странах среди детей первого года жизни составляет 6-8%, а в подростковом возрасте - 2-4% [9,11].

Пищевая аллергия чаще встречается у детей, чем у взрослых. Согласно недавнему многоцентровому исследованию, проведенному в Японии, распространенность аллергии к белкам коровьего молока (АБКМ) составляет 0,21% у новорожденных и 0,35% у глубоко недоношенных младенцев (1000 г) [7,8]. Заболеваемость выше у детей раннего возраста (5–8%), чем у более старших детей (1–2%) [8]. В США диагноз АБКМ подтверждается у 8% детей первого года жизни и у 2,5% детей второго года жизни [7].

По данным отечественных и зарубежных исследователей, распространенность пищевой аллергии колеблется в широких пределах от 0,01 до 50%. В частности, считают, что пищевая аллергия встречается в среднем у 10% детей и 2% взрослых. У 30-40% детей и 20% взрослых, страдающих атопическим дерматитом, обострения заболевания имеют связь с пищевой аллергией. Среди больных бронхиальной астмой (без подразделения ее на отдельные формы) в 8% случаев приступы удушья были обусловлены пищевой аллергией, а в группе больных атопией, связь обострения заболевания с пищевыми аллергенами достигает 17%. Среди больных с заболеваниями желудочно-кишечного тракта и гепатобилиарной системы распространенность аллергии к продуктам питания выше, чем среди лиц, не страдающих этой патологией, и колеблется от 5 до 50% [3,1,2].

В настоящее время пищевая аллергия (ПА) представляет собой одну из наиболее актуальных проблем, с которой сталкиваются, прежде всего, педиатры и аллергологи-иммунологи. Важность данной проблемы обусловлена в первую очередь тем, что она тесно связана с организацией правильно сбалансированного питания растущего организма ребенка, нарушение которого может приводить к серьезным последствиям. С другой стороны, нередко с ПА клиницисты связывают любые клинические симптомы, возникшие после употребления того или иного пищевого продукта. Между тем, не во всех случаях в основе таких проявлений лежит сенсибилизация к пищевым продуктам.

На практике чаще всего возникают вопросы дифференциальной диагностики ПА и псевдоаллергических реакций на пищевые продукты, поскольку симптомы их очень схожи. Однако тактика их лечения, профилактика, а в ряде случаев и прогноз различны.

Пищевая аллергия - это состояние повышенной чувствительности к пищевым продуктам, обусловленное иммунным механизмом развития. Важную роль в формировании сенсибилизации к пищевым продуктам играет генетически детерминированная предрасположенность к аллергии. Как показали исследования, примерно у половины больных, страдающих ПА, либо имеется какое-либо

аллергическое заболевание (поллиноз, атопическая бронхиальная астма), либо этими заболеваниями болеют их ближайшие родственники (родители, братья, сестры).

Псевдоаллергические реакции на пищевые продукты не имеют в своей основе иммунных реакций. В основе развития ПАР на пищевые продукты лежит неспецифическое высвобождение медиаторов (в основном гистамина) из клеток-мишеней аллергии, т. е. в их реализации принимают участие те же медиаторы, что и при истинной ПА, но высвобождение из клеток-мишеней происходит без участия антител или сенсибилизированных лимфоцитов. Этим объясняется сходство клинических проявлений ПА и ПАР [3].

ПА и псевдоаллергические реакции имеют разные механизмы развития. Именно в этом заключается принципиальное различие между ними. В основе ПА лежит развитие сенсибилизации в ответ на поступление пищевого антигена. При повторном попадании этого антигена развиваются реакции гиперчувствительности немедленного, реже замедленного типа. Наиболее часто в детском возрасте наблюдаются реакции, обусловленные синтезом специфических IgE-антител, в ряде случаев - IgG4-антител, к пищевым антигенам [10].

Отличием ПА от псевдоаллергических реакций является независимость ее проявлений от дозы пищевого продукта. Более того, часто не отмечается зависимости тяжести реакции от дозы: минимальные количества причинно-значимого аллергена в пище могут привести к развитию тяжелых системных реакций. Например, описаны случаи анафилактического шока на шоколад, содержащий арахис. Тяжелые системные реакции могут возникнуть не только при употреблении рыбы, но и при вдыхании паров, выделяющихся в процессе варки рыбы.

Напротив, псевдоаллергические реакции зависят от объема съеденного продукта. В этом случае родители детей будут отмечать отсутствие симптомов у ребенка после употребления небольшого количества продукта, но в то же время появлению их будет способствовать употребление продукта в большом количестве [11].

Фактором, способствующим развитию ПАР на пищевые продукты, относится избыточное содержание гистамина (незаменимая аминокислота) и тирамина (биорегулятор щитовидной железы) в организме, обусловленное избыточным употреблением в пищу продуктов-гистаминолибераторов и продуктов, содержащих их избыточное количество; избыточным образованием в организме на фоне нарушения процессов их инактивации (избыточное образование эндогенного тирамина путем синтеза кишечной флорой); неполным разрушением эндогенного тирамина при дефиците фермента моноаминооксидазы; повышенным их всасыванием на фоне патологии слизистой ЖКТ.

Практически любой пищевой продукт может стать аллергеном и причиной развития пищевой аллергии. Однако одни продукты питания обладают выраженными аллергизирующими свойствами, а другие имеют слабую сенсибилизирующую активность. Более выраженными сенсибилизирующими свойствами обладают продукты белкового происхождения, содержащие животные и растительные белки, хотя прямая зависимость между содержанием белка и аллергенностью продуктов отсутствует.

Таким образом, изучения роли и этиологической значимости пищевых аллергенов в механизме аллергических заболеваний, разработка дифференциальных критериев аллергических и псевдоаллергических реакций на пищу с целью назначения адекватной терапии дают возможность повысить эффективность лечения и профилактики аллергических заболеваний, что определило цель.

Литература

1. *Лусс Л. В.* Пищевая аллергия и пищевая непереносимость, терминология, классификация, проблемы диагностики и терапии//ПОСОБИЕ ДЛЯ ВРАЧЕЙ ГНЦ «Институт иммунологии ФМБА России», Москва,2005г.
2. *Ногаллер А. М.* Пищевая аллергия и непереносимость пищевых продуктов: дифференциальная диагностика // Тер. архив. 2006; 78 (2): С.66–71.
3. Аллергические заболевания у детей и окружающая среда./ Под ред. В.А. Ревякиной, О.К. Нетребенко.- М.: ООО «Нью Информ», Москва, 2005.С.240.
4. *Балаболкин И.И.* Проблемы профилактики аллергических заболеваний.// Педиатрия.-2003- № 6.-С. 4-7.
5. *Балаболкин И.И.*, Денисова С.Н. и др. Роль диеты при лечении аллергических заболеваний у детей.// Росс, вестник перинатологии и педиатрии- 2004-№ 1.- С. 20-22.
6. *Баранов А.А., Балаболкин И.И., Субботина О.А.* Гастроинтестинальная пищевая аллергия у детей.- М.: Династия, 2002.-С.180
7. *Баранов А.А., Балаболкин И.И., Субботина О.А.* Гастроинтестинальная пищевая аллергия у детей. М.: Издательский дом «Династия», 2002. -С.-172
8. *Боровик Т. Э.* Инновационные подходы к организации прикорма детям с пищевой аллергией и из групп высокого риска по развитию атопии / Т. Э. Боровик, О. К. Нетребенко, Н. Н. Семенова, С. Г. Макарова и др. // Педиатрия (Журнал имени Г.Н. Сперанского). - М., 2011. - N3. - С. 91-99.
9. *Боровик Т. Э., Ладодо К. С., Рославцева Е. А. и др.* Современные взгляды на организацию прикорма детей с пищевой аллергией // Вопросы детской диетологии. 2003, т. 1, № 1,С. 79–82.
10. *Боткина А.* С.Пищевая аллергия у детей: современный взгляд на проблему// Лечащий врач. - М., 2012. - №6, С. 16-20.
11. *Лусс Л.В.* Пищевая аллергия и пищевая непереносимость: принципы диагностики и терапии: научное издание / Л.В. Лусс, О.И. Сидорович, К.С. Успенская // Лечащий врач. - М., 2007. - №4, С. 16-20.

Особенности зависимости от социальной сети Instagram

Николаева В. О.[1], Шигабетдинова Г. М.[2]

[1]Николаева Вероника Олеговна / Nikolaeva Veronica Olegovna - студент, специальность «Издательское дело и редактирование»;
[2]Шигабетдинова Гузель Мирхайзановна / Shigabetdinova Guzel Mirhayzanovna - кандидат педагогических наук, доцент,
кафедра политологии, социологии и связи с общественностью,
Ульяновский государственный технический университет, г. Ульяновск

Аннотация: *рассматривается тема психологических особенностей интернет-зависимости от социальной сети Instagram.*
Ключевые слова*: зависимость, соц. сеть, компьютер, инстаграм.*

УДК: 004.738.5: 3/6.77
ББК: 32.973.202 + 60.53

Актуальность разработки темы исследования подтверждается наличием противоречия между значительным преобладанием среди пользователей Интернета лиц молодого возраста (48 %) и отсутствием исследований по выявлению среди них Интернет-зависимых, определению степени их зависимости и психологических характеристик личности.

Имеющееся противоречие позволило сформулировать проблему исследования: каковы особенности психологических защит у молодежи, склонной к Интернет-зависимости от социальной сети Instagram и основные направления профилактики Интернет-зависимости у них.

В соответствии с объектом можно сформулировать следующую гипотезу: у молодых людей с Интернет-зависимостью от социальной сети Instagram преобладают психологические защиты по типу отрицания, замещения, регрессии и компенсации [5, с. 138]. У них отмечается застенчивость, заниженная самооценка, чувство собственной неполноценности, неудовлетворенность собой, своими способностями, неуверенность в себе. У них наблюдается мягкость, устойчивость, зависимость, стремление к покровительству, склонность к романтизму, артистичность натуры, женственность, художественность восприятия мира [3, с. 22]. Для изучения психологических особенностей Интернет-зависимости от социальной сети Instagram у испытуемых использовались следующие методики: анкета , направленная на выявление значимости Интернета у человека; 16-факторная методика Р. Кеттелла; опросник выявления доминирующих механизмов психологической защиты Келлерма на-Плутчика.

Эмпирическое исследование проводилось на базе МБОУ СОШ г. Ульяновска. В исследовании приняли участие 80 учеников 10-11-х классов в возрасте 15-17 лет.

Далее остановимся на рассмотрении некоторых социально-психологических качеств пользователей «Инстаграм». Для того, чтобы уйти от негативных эмоций, пользователи не прибегают к логическому объяснению произошедшего. В итоге, можно сказать, что пользователи социальной сети «Инстаграм» склонны к неконструктивным формам защиты, присущим личности невзрослой. Также мы сравнивали уровень самооценки, однако статистически значимых различий выявлено не было. Другую картину мы видим в отношении потребности в общении. Пользователи социальной сети «Инстаграм» имеют ярко выраженную неудовлетворенную потребность в общении, значительно более высокую, чем лица, не являющиеся пользователями данной сети «Инстаграм» [2, с. 151]. Таким образом, можно сделать вывод, что «Инстаграм», как и любая другая социальная сеть, не способна реализовать существующие в реальности потребности в качественном, близком общении.

Интернет-зависимость — психическое расстройство, навязчивое желание подключиться к Интернету и болезненная неспособность вовремя отключиться от Интернета. Интернет-зависимость является широко обсуждаемым вопросом, но её статус пока находится на неофициальном уровне: расстройство не включено в официальную классификацию заболеваний DSM-IV [6, с. 22].

Наиболее выражено негативное влияние компьютерной зависимости на социальные качества человека: дружелюбие, открытость, желание общения, чувство сострадания. При выраженной компьютерной зависимости наблюдается сильнейшая деградация социальных связей личности и так называемая социальная дезадаптация человека. Наиболее часто социальная дезадаптация развивается у детей и подростков, проводящих много времени за компьютерными играми и в Интернете. Деградация социальных связей в этом случае развивается из-за вытеснения объективной реальности виртуальной, созданной при помощи компьютера. На фоне социальной дезадаптации и углубления в мир виртуальной реальности могут появиться избыточная агрессивность и различные виды антисоциального поведения.

Человек, страдающий компьютерной зависимостью, как правило, уделяет меньше внимания работе и исполнению различных социальных функций. Этот факт может стать причиной серьезных проблем на профессиональном и семейном поприще [4, с. 9]. Неопрятный вид и очевидная отчужденность «компьютерщиков» делает их непривлекательными для общества, что, в свою очередь, усугубляет конфликт между обществом и человеком, страдающим компьютерной зависимостью [1, с. 387].

В ходе эмпирического исследования было выявлено 18 человек (25 %), у которых выявлены высокие показатели по методике, выявляющей интернет-зависимость от социальной сети Instagram. У 53 % выявлены начальные признаки зависимости. Для целей дальнейшего исследования мы разделили всю группу испытуемых на 2 подгруппы: в первую группу вошли 62 человека с низким или начальным уровнем зависимости от Интернета, во вторую - со сложившимся синдромом (18 человек).

Изучение доминирующих механизмов психологической защиты по Келлерману-Плутчику у испытуемых выявило преобладание в группе Интернет-зависимых защит по типу отрицания, замещения, регрессии и компенсации. Использование 16-факторного личностного опросника Р. Кеттелла позволило выявить индивидуально-психологические особенности личности испытуемых с разной степенью выраженности зависимости от социальной сети Instagram. Установлено, что испытуемые с разной степенью выраженности зависимости от Интернета статистически достоверно различаются показателями по шкалам G, I, L, MD теста Р. Кеттела.

При корреляционном анализе полученных данных выявлена прямая положительная зависимость между степенью выраженности зависимости от социальной сети Instagram и показателями шкал E, L, MD теста Р. Кеттела.

Следует отметить, что полученные в ходе исследования результаты убедительно свидетельствуют о том, что гипотеза, сформулированная выше, была подтверждена.

Феномен зависимости от Интернета , в т. ч. от социальной сети Instagram, постоянно видоизменяется вместе со стремительным развитием Интернета и заслуживает досконального изучения. Применяться должны и качественные, и количественные исследовательские методы. Ведущаяся в настоящее время работа способствуют развитию методологии психологического исследования и потому высоко актуальна.

Литература

1. *Козлова Н. С.* Социальная сеть «Инстаграм» как социально-психологическое явление / Н. С. Козлова // Молодой ученый. — 2014. — № 16. — С. 387.
2. *Короленко Ц. П., Дмитриева Н. В.* Психосоциальная аддиктология. Новосибирск: Олсиб, 2013. – С. 151.

3. *Мунтян П.* Вид компьютерной аддикции: зависимость от компьютерных игр / Психология за висимости: Хрестоматия / Сост. К. В. Сельченок. – Мн., 2014. – С. 22.
4. *Спиркина Т. С.* Особенности эмоционально-личностной сферы пользователей сети Интернет, склонных к Интернет-зависимости. // Медицинская психология в России. – 2014. – № 6. – С. 9.
5. *Степанов Р. Ю.* Патологическа я зависимость от компьютера или интернета / Р. Ю. Степанов; под ред. В. В. Новицкого, Л. М. Огородовой // Материалы Всерос. 74-й итоговой студенческой конференции им. Н. И. Пирогова (Томск, 27-29 а преля 2015 г.). – Томск: Сибирский гос. мед. ун-т, 2015. – С. 138.
6. *Чистая А.* Интернет-за висимость – болезнь XXI века / А . Чистая // Минская школа сегодня. – 2014. – № 6. – С. 22.

Процесс формирования нравственной направленности подростков: психолого-педагогическое сопровождение

Петрова А. А.

Петрова Анастасия Александровна / Petrova Anastasiya Aleksandrovna – студент, факультет психологии,
Санкт-Петербургский государственный университет, г. Санкт-Петербург

Аннотация: *в статье рассматривается взаимосвязь понятий «педагогическая поддержка», «помощь», «педагогическое сопровождение», «психолого-педагогическое сопровождение» в значительной степени взаимозаменяемые, синонимичные, хотя и не тождественны по содержанию: предоставляя ученику помощь, педагог поддерживает его.*
Ключевые слова: *нравственность, педагогическая поддержка, помощь, педагогическое сопровождение, психолого-педагогическое сопровождение.*

Понятие «педагогическая поддержка», «помощь», «педагогическое сопровождение», «психолого-педагогическое сопровождение» в значительной степени взаимозаменяемые, синонимичные, хотя и не тождественны по содержанию: предоставляя ученику помощь, педагог поддерживает его.

В последние десятилетия в образовательно-воспитательной практике сложилась особенная культура помощи ребенку и его родителям путем психолого-педагогического сопровождения, которое рассматривается как особенный вид педагогической поддержки школьников, обеспечивающий личностное развитие и воспитание в условиях учебно-воспитательного процесса школы.

Цели современной школы – формирование всесторонне развитой, творчески активной, высоконравственной, социально зрелой личности – в равной степени отражают как требования личности, так и интересы общества. [3. С. 106].

Ценностное воспитание требует включенности всей системы образования и участия всего общества. При разработке учебных планов ценностному воспитанию следует отвести соответствующее место. Это могут быть специальные курсы по формированию толерантности, кружки, клубы, фестивали, включение данной проблемы в планы воспитательной работы и др. Очень важно объединение усилий социальных институтов (детские сады, школы, вузы), родителей и общественности в ценностном воспитании молодого поколения [2. С. 147].

Причем поддержку учитель может осуществлять опосредованно, в то время как помощь может быть оказана ученику только в процессе непосредственного общения. Обеспечивая педагогическое сопровождение, воспитатель оказывает ученику помощь, поддерживает его, а это, в свою очередь, требует психологической поддержки и

помощи. Поэтому, на наш взгляд, наиболее широким в указанном синонимическом ряду является понятие «психолого-педагогическое сопровождение».

Анализ научной литературы (И. Бех, О. Газман, Н. Михайлова и др.) свидетельствует о повышенном интересе ученых и практических работников к феномену психолого-педагогического сопровождения – приемлемому для современных условий средству, способствующему личностному развитию и воспитанию школьника.

Высшую ценность для каждого они считали свободу, независимость, без которых индивид не может стать личностью, так как это значит, что он попал в зависимость от людей или идей. А личность всегда осознает свое предназначение, делает осознанный выбор в пользу следования своему пониманию смысла жизни. И соответственно целью воспитания они считали необходимость воспитания личности в каждом ребенке. Следовательно, подобное признание личности ребенка как одной из основополагающих ценностей образования, влечет за собой иные принципы построения всего процесса образования [6. С. 121].

Сама идея сопровождения как воплощения гуманистического, личностно ориентированного подхода тесно связана с реализацией права ребенка на полноценное развитие, и, как следствие, качественной модернизацией системы школьного образования, которая определяется такими приоритетами, как телесное и нравственное (духовное) здоровье, социальное благополучие и защищенность, самореализация личности.

Сложность определения сущности психолого-педагогического сопровождения обусловливается его использованием в качестве инновационной концептуальной идеи, реализация которой сначала ограничивалась решением экзистенциональных проблем подростков. Педагогические усилия, осуществляемые профессионалами-педагогами – классными руководителями, учителями, воспитателями, школьными психологами, ориентировались на поддержку индивидуального и субъективного своеобразия подростка, подкрепление его реальных потенциальных возможностей и способностей для саморазвития, самоопределения.

Вторичным относительно этого является принятие себя и внешности, а также приобретение мужского и женского поведения, умения общаться со сверстниками, особами своего и противоположного пола, установление адекватных, более независимых взаимоотношений в семье, формирование планов на будущее, жизненных стратегий. Взрослые должны помочь подростку в поиске культурных средств выражения чувства взрослости, стимулировать его к определению своих сильных и слабых сторон, помочь достичь успеха. В этом случае, утверждают психологи, подросток будет уделять внимание реальным проявлениям взрослости (принятие ответственности, умение отстаивать свою точку зрения).

Вместе с тем противоречивость внутренней позиции подростка состоит в том, что, с одной стороны, он стремится к самостоятельности, протестует против опеки, контроля. С другой стороны – чувствует тревогу и опасение, что не справится с новой задачей. Он ожидает от взрослого помощи и поддержки, но не хочет открыто это признать. Эту сложность и противоречивость внутренней позиции подростка взрослый должен понять и принять, и на основе этого понимания выстраивать свои отношения с ним.

Педагогическое содержание психолого-педагогического сопровождения формирования нравственной направленности подростков более адекватно отображаются в его определении как психолого-педагогического инструментария, направленного на решение проблем подростка, связанных с усвоением социальных и моральных норм, выработкой жизненной стратегии.

Основное противоречие современного образования - это противоречие между огромной скоростью накопления знаний человечеством и сравнительно низкой скоростью накопления знаний отдельным человеком. Объем совокупных знаний человечеством растет как минимум в геометрической прогрессии. А технологии

обучения отдельного человека остаются практически без существенных изменений и не обеспечивают соответствующего роста усвоения знаний [14. С. 56].

Безусловно, при условии благоприятного социума (семейного, школьного, внешкольного) каждая из указанных проблем подросток может решить сам или с помощью взрослых (педагогов, родителей). Однако ситуации проблемной семьи или неблагоприятной образовательной среды становятся для подростка непреодолимым препятствием на пути нравственного становления. Именно в таких случаях помочь подростку в подборе оптимального «жизненного маршрута», выборе нравственных ориентиров должно психолого-педагогическое сопровождение, назначение которого является анализ ближайшего окружения ребенка, диагностика уровней его личностного развития и воспитания, использование групповых методов, индивидуальной работы с подростками, их родителями.

Учитывая, что интерес к учению проявляется как интегральное свойство личности, затрагивающее ее эмоциональную и волевую сферы, на занятиях эффективно применять комплекс методик с использованием более рациональных приемов активизации учебной деятельности. Знания, полученные самообразованием, обязаны быть признанными цивилизованным государством с помощью системы государственных и частных экспертных тестовых центров (как во всем цивилизованном мире) [1. С. 19].

Хотите видеть нормальных, благополучных, счастливых детей - учите их правильно, в соответствии с действительными потребностями самих детей и новыми реалиями общества, в этом случае дети не оказывают такого сопротивления учебе, которое испытывает на себе обычная массовая школа [14. С. 59].

Таким образом, широкая интерпретация педагогического содержания сопровождения связана с созданием благоприятных условий, безопасной среды, необходимых для развития и саморазвития подростков, раскрытием, реализацией внутреннего потенциала, формированием способности самостоятельных действий и свободного выбора. Мы исходим из того, что психолого-педагогическое сопровождение процесса формирования нравственной направленности подростков является не простым соединением разнообразных методов воспитательной работы с школьниками, а выступает как комплексное воспитательное средство, обеспечиваемое особенной культурой поддержки и помощи воспитаннику в решении задач нравственного развития, воспитания и самовоспитания.

Литература

1. *Айтуганова С.Г.* Управление самостоятельной работой обучаемых с целью активизации учебной деятельности // Проблемы педагогики. 2014. № 1 (1). С. 13-19.
2. *Дубровина Д.А.* Динамика личностного ресурса в процессе школьного обучения // Наука, техника и образование. 2014. № 5 (5). С. 146-148.
3. *Иванова И.М.* Проектирование воспитательной системы «Становление личности ребенка в начальной школе» // Проблемы современной науки и образования. 2013. № 1 (15). С. 105-107.
4. *Коваленко И.Г.* Готовность школьников к профессиональному самоопределению // Проблемы современной науки и образования. 2013. № 4 (18). С. 83-84.
5. *Лимонов С.А.* Летняя языковая школа за рубежом: попытка построения организационно-педагогической модели //Наука, техника и образование. 2014. № 1 (1). С. 106-110.
6. *Лобанов П.А.* Личность школьника как один из центров системы ценностей образования // Проблемы современной науки и образования. 2014. № 7 (25). С. 120-121.

7. *Ломакин А.Л.* Практические аспекты обеспечения контроля качества образования школьников в сельской школе // Проблемы современной науки и образования. 2014. № 3 (21). С. 105-110.
8. *Матошина В.С., Грудинина С.А., Иванова В.В., Терновик А.А.* Роль школьного учителя в профессиональном определении будущих педагогов // Наука, техника и образование. 2014. № 5 (5). С. 141-143.
9. *Николаева Л.В., Слепцова Г.Н.* Ценностное воспитание личности в поликультурной среде // Проблемы педагогики. 2014. № 1 (1). С. 4-6.
10. *Носенкова М.Ю.* Антропология в философском осмыслении // International scientific review. 2014. № 1 (1). С. 19-21.
11. *Свечников В.С.* Как и чему учила сельская школа три поколения назад // European research. 2014. № 1 (1). С. 51-56.
12. *Свечников В.С.* Художественное и литературное образование в духовной семинарии сто лет назад // European research. 2014. № 1 (1). С. 61-64.
13. *Свечников В.С.* Самарская духовная семинария глазами семинариста сто лет назад // European research. 2014. № 1 (1). С. 57-60.
14. *Токарева И.А.* Принципы педагогической техники в условиях современной школы // Проблемы педагогики. 2014. № 1 (1). С. 56-59.
15. *Чернышева У.А.* Оценка рисков и препятствий внедрения проекта «Модернизация системы внутришкольного контроля как фактор повышения эффективности управления школой» // Вестник науки и образования. 2014. № 2 (2). С. 83-88.

Психолого-педагогическая сущность понятий «воспитание», «нравственность», «мораль», «духовность», «личность», «нравственное воспитание», «духовно-нравственное воспитание»

Петрова А. А.

Петрова Анастасия Александровна / Petrova Anastasiya Aleksandrovna – студент, факультет психологии,
Санкт-Петербургский государственный университет, г. Санкт-Петербург

Аннотация: *в статье рассматривается психолого-педагогическая сущность понятий «воспитание», «нравственность», «мораль», «духовность», «личность», «нравственное воспитание», «духовно-нравственное воспитание».*
Ключевые слова: *воспитание, нравственность, мораль, духовность, личность, нравственное воспитание, духовно-нравственное воспитание.*

Необходимость четкого анализа данных педагогических категорий, как подчеркивал В.В. Краевский, связана с тем, что в понятийно-терминологическом аппарате педагогики существуют разногласия в их определении. В различных учебниках по педагогике по-разному трактуются понятия «воспитание», «обучение», «образование» и другие. Вместе с тем, нельзя не согласиться с В.М. Полонским, который считает, что оперирование понятиями «является необходимым условием для изучения и построения теоретических моделей, осмысления процессов воспитания и обучения в динамике и перспективе, позволяет более ясно обозначить предмет исследования и построить последовательную концепцию о нем. Разработка терминологических вопросов педагогики особо актуальна в период реформирования системы образования».

Социально-экономические условия современной жизни требуют качественно новых духовно-нравственных ориентиров, соответствующих потребностям самой личности, предполагают необходимость осмысления роли и места духовно-нравственного воспитания личности в контексте историко-педагогической парадигмы, раскрытия

сущности таких основных понятий педагогической науки, как «воспитание», «нравственность», «мораль», «духовность», «личность», «нравственное воспитание», «духовно-нравственное воспитание».

Во все века люди высоко ценили нравственную воспитанность. Глубокие социально-экономические преобразования, происходящие в современном обществе, заставляют нас размышлять о будущем России, о ее молодежи. В настоящее время смяты нравственные ориентиры, подрастающее поколение можно обвинять в бездуховности, безверии, агрессивности.

Духовность и нравственность. Это базовые характеристики личности, связанные с мотивационной сферой внешне (нравственность) и внутренне (духовность). Нравственность - способы действия, нормы поведения, поступки людей. Духовность – самое высокое к чему стремится человек, направленность его души. Самое высокое может быть очень низким.

В понятийно-терминологическом словаре по педагогике и образованию «воспитание» в широком социальном смысле слова - это воздействие на человека всего общественного строя и окружающей человека действительности; целенаправленный процесс, осуществляемый под руководством специально выделяемых обществом людей: учителей, педагогов, воспитателей, включающий в себя все виды учебных занятий и вне учебной специально проводимой воспитательной работы». В узком смысле - это «специальная воспитательная работа, направленная на формирование системы определенных качеств, взглядов и убеждений учащихся; в еще более узком значении, когда имеется в виду решение определенной воспитательной задачи (нравственное воспитание, эстетическое воспитание и т.д.».

Хотите видеть нормальных, благополучных, счастливых детей - учите их правильно, в соответствии с действительными потребностями самих детей и новыми реалиями общества, в этом случае дети не оказывают такого сопротивления учебе, которое испытывает на себе обычная массовая школа [14. С. 59].

В Российской педагогической энциклопедии отмечено, что «в ряде европейских языков наряду с лат. термином, «мораль» появились собственные обозначения, например, в русском языке - «нравственность» (в разговорной речи понятия этики мораль и нравственность употребляются как частично взаимозаменяемые). Содержание морали выражается в форме норм и оценок, которые имеют всеобщий, обязательный для всех людей характер, претендуют на абсолютность, направляют сознание и регулируют поведение человека во всех сферах жизни - в труде, в быту, в политике, в личных, семейных, внутригрупповых, международных и т.п. отношениях». По. Б.Т. Лихачеву, нравственность конкретного человека «есть освоенная, внутренне принятая общественная мораль, регулирующая его индивидуальное поведение, опирающаяся на мировоззренческие убеждения и чувство совести».

Отношение к определению сущности категории «нравственность» современных исследователей исходит из позиции таких видных отечественных педагогов, как П.Ф. Лесгафт, А.Н. Острогорский, Л.Н. Толстой, К.Д. Ушинский, Н.В. Шелгунов и других. Так, Л.Н. Толстой, рассматривая сущность «нравственности» человека, выдвинул «идею самосовершенствования каждого человека»; К.Д. Ушинский считал главным в нравственном человеке - его «стремление к проявлению доброй воли к борьбе со злом»; Н.В. Шелгунов подчеркивает необходимость «создать в ребенке безошибочное сознание, дать ему такие факты, из которых он мог бы вывести руководящие принципы своего поведения»; П.Ф. Лесгафт утверждал, что нужно содействовать выработке в ребенке «нравственного человека со стремлением руководствоваться в жизни этим идеалом»; В.П. Острогорский говорил о необходимости привить ребенку стремление к нравственному идеалу, потребность самому всегда поступать «прекрасно, гуманно, в духе любви».

Педагогическое содержание психолого-педагогического сопровождения формирования нравственной направленности подростков более адекватно

отображаются в его определении как психолого-педагогического инструментария, направленного на решение проблем подростка, связанных с усвоением социальных и моральных норм, выработкой жизненной стратегии.

Учитывая, что интерес к учению проявляется как интегральное свойство личности, затрагивающее ее эмоциональную и волевую сферы, на занятиях эффективно применять комплекс методик с использованием более рациональных приемов активизации учебной деятельности. Знания, полученные самообразованием, обязаны быть признанными цивилизованным государством с помощью системы государственных и частных экспертных тестовых центров (как во всем цивилизованном мире) [1. С. 19].

Таким образом, понятия «воспитание», «нравственность», «духовность», «личность», «нравственное воспитание», «духовно-нравственное воспитание» свидетельствует о том, что все они взаимосвязаны, взаимообусловлены и дополняют друг друга; Вместе с тем, в содержание основных этических понятий исследователи вкладывают порой различные смыслы. Одни основным показателем эффективности нравственного воспитания считают внутренний самоконтроль, другие довольно важную роль отводят эмоциональной стороне, третьи делают акцент на желании самой личности быть нравственной. В целом в большинстве философских и педагогических работ содержание духовно-нравственного воспитания раскрывается главным образом с точки зрения социально-этических требований к поведению и формированию личности и сводится к более или менее полному перечислению таких принципов морали и свойств личности, как преданность гуманистическим идеалам, интернационализм, толерантность, стыд, трудолюбие, совесть, чувство собственного достоинства, которые выступают, в сущности, как носители нравственности.

Цели современной школы - формирование всесторонне развитой, творчески активной, высоконравственной, социально зрелой личности - в равной степени отражают как требования личности, так и интересы общества. [3. С. 106].

Безусловно, при условии благоприятного социума (семейного, школьного, внешкольного) каждая из указанных проблем подросток может решить сам или с помощью взрослых (педагогов, родителей). Однако ситуации проблемной семьи или неблагоприятной образовательной среды становятся для подростка непреодолимым препятствием на пути нравственного становления. Именно в таких случаях помочь подростку в подборе оптимального “жизненного маршрута”, выборе нравственных ориентиров должно психолого-педагогическое сопровождение, назначение которого является анализ ближайшего окружения ребенка, диагностика уровней его личностного развития и воспитания, использование групповых методов, индивидуальной работы с подростками, их родителями.

Литература

1. *Айтуганова С.Г.* Управление самостоятельной работой обучаемых с целью активизации учебной деятельности // Проблемы педагогики. 2014. № 1 (1). С. 13-19.
2. *Дубровина Д.А.* Динамика личностного ресурса в процессе школьного обучения // Наука, техника и образование. 2014. № 5 (5). С. 146-148.
3. *Иванова И.М.* Проектирование воспитательной системы «Становление личности ребенка в начальной школе» // Проблемы современной науки и образования. 2013. № 1 (15). С. 105-107.
4. *Коваленко И.Г.* Готовность школьников к профессиональному самоопределению // Проблемы современной науки и образования. 2013. № 4 (18). С. 83-84.
5. *Лимонов С.А.* Летняя языковая школа за рубежом: попытка построения организационно-педагогической модели //Наука, техника и образование. 2014. № 1 (1). С. 106-110.

6. *Лобанов П.А.* Личность школьника как один из центров системы ценностей образования // Проблемы современной науки и образования. 2014. № 7 (25). С. 120-121.
7. *Ломакин А.Л.* Практические аспекты обеспечения контроля качества образования школьников в сельской школе // Проблемы современной науки и образования. 2014. № 3 (21). С. 105-110.
8. *Матошина В.С., Грудинина С.А., Иванова В.В., Терновик А.А.* Роль школьного учителя в профессиональном определении будущих педагогов // Наука, техника и образование. 2014. № 5 (5). С. 141-143.
9. *Николаева Л.В., Слепцова Г.Н.* Ценностное воспитание личности в поликультурной среде // Проблемы педагогики. 2014. № 1 (1). С. 4-6.
10. *Носенкова М.Ю.* Антропология в философском осмыслении // International scientific review. 2014. № 1 (1). С. 19-21.
11. *Свечников В.С.* Как и чему учила сельская школа три поколения назад // European research. 2014. № 1 (1). С. 51-56.
12. *Свечников В.С.* Художественное и литературное образование в духовной семинарии сто лет назад // European research. 2014. № 1 (1). С. 61-64.
13. *Свечников В.С.* Самарская духовная семинария глазами семинариста сто лет назад // European research. 2014. № 1 (1). С. 57-60.
14. *Токарева И.А.* Принципы педагогической техники в условиях современной школы // Проблемы педагогики. 2014. № 1 (1). С. 56-59.
15. *Чернышева У.А.* Оценка рисков и препятствий внедрения проекта «Модернизация системы внутришкольного контроля как фактор повышения эффективности управления школой» // Вестник науки и образования. 2014. № 2 (2). С. 83-88.

Педагогическая традиция анализа понятий «нравственность» и «духовность»

Петрова А. А.

Петрова Анастасия Александровна / Petrova Anastasiya Aleksandrovna – студент, факультет психологии, Санкт-Петербургский государственный университет, г. Санкт-Петербург

Аннотация: *в статье рассматривается сопряжение понятий «нравственность» и «духовность» в рамках педагогической традиции. Сложность определения сущности психолого-педагогического сопровождения обусловливается его использованием в качестве инновационной концептуальной идеи, реализация которой сначала ограничивалась решением экзистенциональных проблем подростков. Педагогические усилия, осуществляемые профессионалами-педагогами – классными руководителями, учителями, воспитателями, школьными психологами, ориентировались на поддержку индивидуального и субъективного своеобразия подростка, подкрепление его реальных потенциальных возможностей и способностей для саморазвития, самоопределения.*

Ключевые слова: *нравственность, духовность, этика, мораль, совесть.*

Когда мы говорим о нравственности, принято различать три понятия «этику», «мораль» и «нравственность». Для примера приведем рассуждения на эту тему В.С. Библера. Он считает, что мораль и нравственность есть две сферы человеческой этики в реальном их сопряжении. «В предлагаемом сопряжении, – пишет В.С. Библер, – я понимаю мораль как устоявшуюся в нормах и предписаниях (как надо себя вести, чтобы жить достойно...) форму нравственности. Моральные догматы отцеживаются,

уплотняются, обезличиваются в веках, утрачивают историческое напряжение, культурную изначальность, единственность. Внутренняя освещенность вытесняется свыше нисходящей освященностью. В автоматизме повседневной жизни такие закрепленные извне (кодексы морали) и изнутри (императивы добра) моральные предписания, неукротимо шепчущие мне, в чем состоит единственно правильное поведение, абсолютно необходимы. Но в трагедийные моменты нашей жизни такие нормы отказывают, обнаруживая свою вненравственную закраину. На мой взгляд, нравственность воплощается не в моральные нормы, но в трагедийные перипетии свободного личного поступка. Эти перипетии формируют коренные Образы личности – образы культуры различных исторических эпох... Нравственность есть (это и «настоящее время» и «логическое определение») всеобщее сопряжение, диалог ключевых исторических нравственных средоточий!».

Мы вступаем в новый этап цивилизации - мир стремительно меняется. Значит, школу лихорадит закономерно. Быстро меняется «умная» техника. Меняется восприятие жизни. Растет потребность в людях, умеющих самостоятельно принимать решения, инициативных, изобретательных. Таким образом, у современной школы появилась новая центральная задача: научить детей жить в динамичном, быстро меняющемся мире. Понимать новые реалии, быстро ориентироваться, обучаться, принимать самостоятельные решения [14. С. 56].

Т.И. Петракова в своей работе «Духовные основы нравственного воспитания» говорит о двух основных подходах к происхождению морали: нравственные требования выводятся из наличной действительности (материализм, позитивизм, социальный детерминизм и др.), или признается в основании нравственности безусловное и внеисторическое религиозное начало. В первом подходе, который можно назвать рациональной этикой, в качестве источника нравственного закона провозглашается сам человек, который в нравственном отношении действует независимо (автономно) ни от какого-либо высшего авторитета, независимо от высшей цели. Нравственные законы в этом случае могут подменяться законами разума, законами социальной жизни, либеральными свободами (вседозволенностью) автономной личности и т.д. Если исходить из того, что нравственность по своему существу не является независимым самобытным явлением, а ее истоки лежат в сфере иного бытия, мы не сможем обойтись без ответа на вопрос: «Что есть человек по своей природе, по отношению к миру, Богу и другим людям?»

Цели современной школы - формирование всесторонне развитой, творчески активной, высоконравственной, социально зрелой личности - в равной степени отражают как требования личности, так и интересы общества. [3. С. 106].

С. С. Аверинцев дает антропологическое определение нравственности. «Не буду предлагать тысяча первой дефиниции морали, – пишет он, – воздержусь и от попыток глубокомысленно противопоставлять друг другу «этику», «мораль», «нравственность»; этимологически это абсолютно одно и то же слово, только выраженное сначала греческим, потом латинским, и под конец славянским корнем. В латинском слове для русского уха есть привкус «умственности». Я бы сказал так: совесть не от ума, она глубже ума, глубже всего, что есть в человеке, но для того, чтобы сделать из окликания совести правильные практические выводы, нужен ум. Мораль и должна быть посредницей между совестью и умом. Совесть – глубина, ум – свет; мораль нужна, чтобы свет прояснил глубину».

С. С. Аверинцев вводит в обиход непривычное для философии понятие «совесть», как голос как «оклик» из глубин человеческих, голос не связанный с социумом, но умом услышанный и осознанный, совесть как проявление естественного нравственного закона. Человек может, услышав этот голос послушаться его, но может его и отвергнуть. Человек не подчинен голосу совести безусловно он свободен в выборе, и эта свобода нравственного выбора есть основа личностного бытия человека, его достоинство и привилегия. «Совесть, – пишет архимандрит Платон (Игумнов), –

является естественным духовным даром человеческой тварной природы. Она выступает как врожденная способность видеть, оценивать и переживать события личной жизни в свете нравственных понятий и норм. Совесть – это выражение всего нравственно-психологического функционирования личности, а не какая-то изолированная ее способность».

Свобода открывает человеку различные возможности. Он может стремиться к святости и богоподобию, а может пасть в бездну греха. Смерть и жизнь, вот две дороги открытые человеку. Нравственность – путеводитель по дороге жизни. «Верными и неизменными ориентирами в выборе пути, – по словам архимандрита Платона, – являются нравственный закон, нравственное чувство и нравственное сознание». Архимандрит Платон разъясняет подробно суть этих ориентиров. Реальность естественного нравственного закона, обретаемого во всех людях, признается богословием Православной Церкви, Благодаря естественному нравственному закону признаются фундаментальными правила нравственной жизни человека и общества. Православие признает, что этот закон дан Богом, и является достояние всех людей, он ориентирует каждого человека в выборе добра. «Однако как бы мы высоко не ставили естественный нравственный закон, – пишет архимандрит Платон, – мы должны признать, что он указывает на самый элементарный и обязательный для всех людей уровень нравственности. С точки зрения евангельской этики мы не можем назвать человека нравственно совершенным, основываясь лишь на том, что он – не убийца, не прелюбодей и не вор... Нравственные нормы и принципы, какими располагает Церковь, никогда не рассматривались в качестве средств научить человека приспособиться к внешним формам поведения. Святые отцы всегда видели в них цель руководства к нравственному совершенству, спасению и обожению».

Учитывая, что интерес к учению проявляется как интегральное свойство личности, затрагивающее ее эмоциональную и волевую сферы, на занятиях эффективно применять комплекс методик с использованием более рациональных приемов активизации учебной деятельности. Знания, полученные самообразованием, обязаны быть признанными цивилизованным государством с помощью системы государственных и частных экспертных тестовых центров (как во всем цивилизованном мире) [1. С. 19].

Вторичным относительно этого является принятие себя и внешности, а также приобретение мужского и женского поведения, умения общаться со сверстниками, особами своего и противоположного пола, установление адекватных, более независимых взаимоотношений в семье, формирование планов на будущее, жизненных стратегий. Взрослые должны помочь подростку в поиске культурных средств выражения чувства взрослости, стимулировать его к определению своих сильных и слабых сторон, помочь достичь успеха. В этом случае, утверждают психологи, подросток будет уделять внимание реальным проявлениям взрослости (принятие ответственности, умение отстаивать свою точку зрения).

Вместе с тем противоречивость внутренней позиции подростка состоит в том, что, с одной стороны, он стремится к самостоятельности, протестует против опеки, контроля. С другой стороны – чувствует тревогу и опасение, что не справится с новой задачей. Он ожидает от взрослого помощи и поддержки, но не хочет открыто это признать. Эту сложность и противоречивость внутренней позиции подростка взрослый должен понять и принять, и на основе этого понимания выстраивать свои отношения с ним.

Безусловно, при условии благоприятного социума (семейного, школьного, внешкольного) каждая из указанных проблем подросток может решить сам или с помощью взрослых (педагогов, родителей). Однако ситуации проблемной семьи или неблагоприятной образовательной среды становятся для подростка непреодолимым препятствием на пути нравственного становления. Именно в таких случаях помочь

подростку в подборе оптимального «жизненного маршрута», выборе нравственных ориентиров должно психолого-педагогическое сопровождение, назначение которого является анализ ближайшего окружения ребенка, диагностика уровней его личностного развития и воспитания, использование групповых методов, индивидуальной работы с подростками, их родителями.

Педагогическое содержание психолого-педагогического сопровождения формирования нравственной направленности подростков более адекватно отображаются в его определении как психолого-педагогического инструментария, направленного на решение проблем подростка, связанных с усвоением социальных и моральных норм, выработкой жизненной стратегии.

Литература

1. *Айтуганова С.Г.* Управление самостоятельной работой обучаемых с целью активизации учебной деятельности // Проблемы педагогики. 2014. № 1 (1). С. 13-19.
2. *Дубровина Д.А.* Динамика личностного ресурса в процессе школьного обучения // Наука, техника и образование. 2014. № 5 (5). С. 146-148.
3. *Иванова И.М.* Проектирование воспитательной системы «Становление личности ребенка в начальной школе» // Проблемы современной науки и образования. 2013. № 1 (15). С. 105-107.
4. *Коваленко И.Г.* Готовность школьников к профессиональному самоопределению // Проблемы современной науки и образования. 2013. № 4 (18). С. 83-84.
5. *Лимонов С.А.* Летняя языковая школа за рубежом: попытка построения организационно-педагогической модели //Наука, техника и образование. 2014. № 1 (1). С. 106-110.
6. *Лобанов П.А.* Личность школьника как один из центров системы ценностей образования // Проблемы современной науки и образования. 2014. № 7 (25). С. 120-121.
7. *Ломакин А.Л.* Практические аспекты обеспечения контроля качества образования школьников в сельской школе // Проблемы современной науки и образования. 2014. № 3 (21). С. 105-110.
8. *Матошина В.С., Грудинина С.А., Иванова В.В., Терновик А.А.* Роль школьного учителя в профессиональном определении будущих педагогов // Наука, техника и образование. 2014. № 5 (5). С. 141-143.
9. *Николаева Л.В., Слепцова Г.Н.* Ценностное воспитание личности в поликультурной среде // Проблемы педагогики. 2014. № 1 (1). С. 4-6.
10. *Носенкова М.Ю.* Антропология в философском осмыслении // International scientific review. 2014. № 1 (1). С. 19-21.
11. *Свечников В.С.* Как и чему учила сельская школа три поколения назад // European research. 2014. № 1 (1). С. 51-56.
12. *Свечников В.С.* Художественное и литературное образование в духовной семинарии сто лет назад // European research. 2014. № 1 (1). С. 61-64.
13. *Свечников В.С.* Самарская духовная семинария глазами семинариста сто лет назад // European research. 2014. № 1 (1). С. 57-60.
14. *Токарева И.А.* Принципы педагогической техники в условиях современной школы // Проблемы педагогики. 2014. № 1 (1). С. 56-59.
15. *Чернышева У.А.* Оценка рисков и препятствий внедрения проекта «Модернизация системы внутришкольного контроля как фактор повышения эффективности управления школой» // Вестник науки и образования. 2014. № 2 (2). С. 83-88.

+7(910)690-15-09
admbestsite@yandex.ru

153008. Россия. г. Иваново
ул. Лежневская, д. 55, 4 эт.

INTERNATIONAL STANDARD
SERIAL NUMBER 2414-5912

9 772414 591009