ISSN 2304-2338

ПРОБЛЕМЫ
СОВРЕМЕННОЙ
НАУКИ И ОБРАЗОВАНИЯ

Научно-методический журнал

2015 №7 [37]

Проблемы современной науки и образования. 2015. №7 [37]

ISSN 2304–2338

PROBLEMS OF MODERN SCIENCE AND EDUCATION

2015. № 7 (37)

EDITOR IN CHIEF
Valtsev S.

EDITORIAL BOARD

Alieva V. (PhD in Philosophy, Republic of Uzbekistan), *Anan'eva E.* (PhD in Philosophy, Ukraine), *Asaturova A.* (PhD in Medicine, Russian Federation), *Askarhodzhaev N.* (PhD in Biological Sc., Republic of Uzbekistan), *Bajtasov R.* (PhD in Agricultural Sc., Belarus), *Bakiko I.* (PhD in Physical Education and Sport, Ukraine), *Bahor T.* (PhD in Philology, Russian Federation), *Blejh N.* (D.Sc. in Historical Sc., PhD in Pedagogic Sc., Russian Federation), *Bogomolov A.* (PhD in Engineering, Russian Federation), *Gavrilenkova I.* (PhD in Pedagogic Sc., Russian Federation), *Grinchenko V.* (PhD in Engineering, Russian Federation), *Gubareva T.* (PhD Laws, Russian Federation), *Gutnikova A.* (PhD in Philology, Ukraine), *Demchuk N.* (PhD in Economics, Ukraine), *Divnenko O.* (PhD in Pedagogic Sc., Russian Federation), *Dolenko G.* (D.Sc. in Chemistry, Russian Federation), *Zhamuldinov V.* (PhD Laws, Russian Federation), *Il'inskih N.* (D.Sc. Biological, Russian Federation), *Kajrakbaev A. K.* (PhD in Physical and Mathematical Sciences, Kazakhstan), *Koblanov Zh.* (PhD in Philology, Kazakhstan), *Kovaljov M.* (PhD in Economics, Belarus), *Kravcova T.* (PhD in Psychology, Kazakhstan), *Kurmanbaeva M.* (D.Sc. Biological, Kazakhstan), *Kurpajanidi K.* (PhD in Economics, Republic of Uzbekistan), *Matveeva M.* (PhD in Pedagogic Sc., Russian Federation), *Macarenko T.* (PhD in Pedagogic Sc., Russian Federation), *Nazarov R.* (PhD in Philosophy, Republic of Uzbekistan), *Ovchinnikov Ju.* (PhD in Engineering, Russian Federation), *Rozyhodzhaeva G.* (Doctor of Medicine, Republic of Uzbekistan), *San'kov P.* (PhD in Engineering, Ukraine), *Selitrenikova T.* (PhD in Pedagogic Sc., Russian Federation), *Sibircev V.* (D.Sc. in Economics, Russian Federation), *Skripko T.* (PhD in Economics, Ukraine), *Sopov A.* (D.Sc. in Historical Sc., Russian Federation), *Strekalov V.* (D.Sc. in Physical and Mathematical Sciences, Russian Federation), *Subachev Ju.* (PhD in Engineering, Russian Federation), *Sulejmanov S.F.* (PhD in Medicine, Republic of Uzbekistan), *Fedos'kina L.* (PhD in Economics, Russian Federation), *Cuculjan S.* (PhD in Economics, Russian Federation), *Chiladze G.* (Doctor of Laws, Georgia), *Shamshina I.* (PhD in Pedagogic Sc., Russian Federation), *Sharipov M.* (PhD in Engineering, Republic of Uzbekistan).

Publishing house «PROBLEMS OF SCIENCE»
Founded in 2009. Issued monthly
153008, Russian Federation, Ivanovo, Lezhnevskaya st., h.55, 4th floor
Phone: +7 (910) 690-15-09.
http://scienceproblems.ru e-mail: admbestsite@yandex.ru

Moscow
2015

ISSN 2304–2338

Проблемы современной науки и образования

2015. № 7 (37)

НАУЧНО-МЕТОДИЧЕСКИЙ ЖУРНАЛ

Главный редактор: Вальцев С.В.

Заместитель главного редактора: Котлова А.С.

РЕДАКЦИОННЫЙ СОВЕТ:

Алиева В.Р. (канд. филос. наук, Узбекистан), *Ананьева Е.П.* (канд. филос. наук, Украина), *Асатурова А.В.* (канд. мед. наук, Россия), *Аскарходжаев Н.А.* (канд. биол. наук, Узбекистан), *Байтасов Р.Р.* (канд. с.-х. наук, Белоруссия), *Бакико И.В.* (канд. наук по физ. воспитанию и спорту, Украина), *Бахор Т.А.* (канд. филол. наук, Россия), *Блейх Н.О.* (д-р ист. наук, канд. пед. наук, Россия), *Богомолов А.В.* (канд. техн. наук, Россия), *Гавриленкова И.В.* (канд. пед. наук, Россия), *Гринченко В.А.* (канд. техн. наук, Россия), *Губарева Т.И.* (канд. юрид. наук, Россия), *Гутникова А.В.* (канд. филол. наук, Украина), *Демчук Н.И.* (канд. экон. наук, Украина), *Дивненко О.В.* (канд. пед. наук, Россия), *Доленко Г.Н.* (д-р хим. наук, Россия), *Жамулдинов В.Н.* (канд. юрид. наук, Россия), *Ильинских Н.Н.* (д-р биол. наук, Россия), *Кайракбаев А. К.* (канд. физ.-мат. наук, Казахстан), *Кобланов Ж.Т.* (канд. филол. наук, Казахстан), *Ковалёв М.Н.* (канд. экон. наук, Белоруссия), *Кравцова Т.М.* (канд. психол. наук, Казахстан), *Курманбаева М.С.* (д-р биол. наук, Казахстан), *Курпаяниди К.И.* (канд. экон. наук, Узбекистан), *Матвеева М.В.* (канд. пед. наук, Россия), *Мацаренко Т.Н.* (канд. пед. наук, Россия), *Назаров Р.Р.* (канд. филос. наук, Узбекистан), *Овчинников Ю.Д.* (канд. техн. наук, Россия), *Розыходжаева Г.А.* (д-р мед. наук, Узбекистан), *Саньков П.Н.* (канд. техн. наук, Украина), *Селитреникова Т.А.* (канд. пед. наук, Россия), *Сибирцев В.А.* (д-р экон. наук, Россия), *Скрипко Т.А.* (канд. экон. наук, Украина), *Сопов А.В.* (д-р ист. наук, Россия), *Стрекалов В.Н.* (д-р физ.-мат. наук, Россия), *Субачев Ю.В.* (канд. техн. наук, Россия), *Сулейманов С.Ф.* (канд. мед. наук, Узбекистан), *Федоськина Л.А.* (канд. экон. наук, Россия), *Цуцулян С.В.* (канд. экон. наук, Россия), *Чиладзе Г.Б.* (д-р юрид. наук, Грузия), *Шамшина И.Г.* (канд. пед. наук, Россия), *Шарипов М.С.* (канд. техн. наук, Узбекистан).

Издается с 2009 года

Выходит 12 раз в год

Сдано в набор:
02.07.2015.
Подписано в печать:
06.07.2015.
Формат 70x100/16.
Бумага офсетная.
Гарнитура «Таймс».
Печать офсетная.
Усл. печ. л. 18,2
Тираж 1 000 экз. Заказ № 357

ТИПОГРАФИЯ
ООО «ПресСто».
153025, г. Иваново,
ул. Дзержинского, 39, оф.307

ИЗДАТЕЛЬСТВО
«Проблемы науки»
г. Москва

АДРЕС РЕДАКЦИИ:
117321, РФ, г. Москва, ул. Профсоюзная, д. 140
СЛУЖБА ПОДДЕРЖКИ
153008, РФ, г. Иваново, ул. Лежневская, д.55, 4 этаж
Тел.: +7 (910) 690-15-09.
http://scienceproblems.ru / e-mail: admbestsite@yandex.ru

Журнал зарегистрирован Федеральной службой по надзору в сфере связи, информационных технологий и массовых коммуникаций (Роскомнадзор) Свидетельство ПИ № ФС77-47745

Редакция не всегда разделяет мнение авторов статей, опубликованных в журнале

© Проблемы современной науки и образования / Problems of modern science and education, 2015

Содержание

ФИЗИКО-МАТЕМАТИЧЕСКИЕ НАУКИ 6

Кочкарев Б. С. Сведение одного диофантова уравнения к классу алгебраических уравнений от двух натуральных параметров 6

Романенко В. А. Квантово-резонансный сценарий расширения планкеона 8

Романенко В.А. Первичные поля в планкеоне 22

БИОЛОГИЧЕСКИЕ НАУКИ 40

Морозова К. В., Анисимова Д. И. Анатомо-морфологическая характеристика листьев триостренника морского (Triglochin maritima L.) в приморских сообществах на Поморском берегу Белого моря (Карелия) 40

ТЕХНИЧЕСКИЕ НАУКИ 45

Бузауова Т. М., Смыкова А. Д. Определение эквивалентных напряжений двойных втулок в проушинах стрелы экскаватора 45

Овчаренков Э. А. Использование альтернативных источников энергии в Пензенской области 50

Беленов Н. В., Самсонова О. С. Формирование навыков информационной безопасности в сети интернет у обучающихся 5-9 классов 54

Рога С. Н. Повышение качества обучения в процессе взаимодействия с компьютерными программами 57

Гусев И. П. Функциональное проектирование программируемого логического контроллера 60

Чиченков Д. В. Разработка системы управления электроприводом питательного насоса электротермического комплекса добычи высоковязкой нефти 66

Смекалин С. А. Зачем нужен селектор. Определение понятия согласно архитектуре x86 71

Аверин А. И., Байтелова А. Е. Методы защиты информационной системы 73

ИСТОРИЧЕСКИЕ НАУКИ 76

Сичаева Г. А. Участие крымскотатарских мурз в дворянских депутатских выборах Таврической губернии (к. XVIII – сер. XIX вв.) 76

Хуторная Е. А., Кистенева О. А. История становления и развития бюро медико-социальной экспертизы в России с конца XV века до 1918 года 79

Максименко Ю. А. Учение Джона Локка о государстве и праве как классическое выражение революционной идеологии 81

ЭКОНОМИЧЕСКИЕ НАУКИ 85

Куликов Ю. А. Модели управления персоналом организации 85

Шулятьева Г. М. Инновационная направленность обучения персонала сельскохозяйственного предприятия 89

Варламов С. М., Сергеев А. С. Теоретические основы исследования лояльности 92

Гараева О. Р. Финансовая устойчивость компании и пути ее укрепления 95

Голубова А. О. Правовые и социально-экономические проблемы особых экономических зон Российской Федерации 96

Гуськова Ю. М. Проблемы развития молодежного предпринимательства в Приморском крае 100

Барашкина О. А., Неськина М. В., Осипова М. Ю., Сюваева А. Е. Программа пропаганды энергосбережения 102

ФИЛОЛОГИЧЕСКИЕ НАУКИ 106

Кусаинова Г. И. Своеобразие лексики немецкого и казахского языков 106

Щербакова И. В. Особенности перевода экономических текстов..... 109

Возняк А. С. Авангардный поэтический текст: опыт интерпретации 111

Изместьева Н. А. Использование лингвистической сказки в процессе формирования орфографических навыков у младших школьников 113

ЮРИДИЧЕСКИЕ НАУКИ 126

Болгова В. В. Учение Абу-Ханифы об ирджа и проблема системного восприятия принципов мусульманского права 126

Брыжинская Г. В., Давыдова Е. С. Претензионный порядок разрешения споров и конфликтов 128

Дубрава И. Д. Учения Цицерона о государстве и праве 130

Устиненко Ю. Ю. Понятие и признаки гражданско-правовой ответственности 135

Безотосная О. С. Правовая экспертиза нормативно-правового акта как средство повышения эффективности законодательства 140

Круглова Н. В. Проблемы теории и практики организации и практики проведения органами правовой экспертизы нормативных правовых актов и их проектов 143

Нуруллаев Р. Р. Правомерное поведение и правовая активность личности 146

Санжаров Ф. И. Некоторые вопросы невиновного причинения вреда 147

Шипкова Т. Н. Анализ ситуации в области профилактики подростковых правонарушений и детской безнадзорности в РФ и Приморском крае 149

Каманин В. И. Перспективы введения обязательного досудебного урегулирования налоговых споров..... 151

ПЕДАГОГИЧЕСКИЕ НАУКИ 154

Зайцева Н. С. Научно-исследовательская работа как форма развития познавательного интереса при изучении химии 154

Васильева А. Г. К вопросу об использовании видео материалов на занятиях по иностранному языку 157

Ибрагимова Г. Г., Муратова М. А. Нетрадиционные технологии в коррекционно-педагогической работе с обучающимися, воспитанниками с задержкой психического развития 160

Тесевич А. А., Итпекова Г. С. К вопросу об использовании метода кластерного анализа ... 164

Тесевич А. А., Итпекова Г. С. Критерии эффективности моделирования средствами информационных технологий ... 166

Байэшанов А.М. Современные технологии в преподавании философских наук ... 168

Тогаева М.А. Речевая культура преподавателя иностранного языка ... 170

Виноградова И. О. К вопросу структуры и содержания иноязычной компетенции у будущих учителей ... 171

Фостенко Е. Л. Роль драматизации в развитии речи детей ... 174

Гурова Е. Д. Современная семья глазами ребенка ... 180

МЕДИЦИНСКИЕ НАУКИ ... 183

Виссарионов С. В., Кокушин Д. Н. Оперативное лечение пациентов детского возраста с идиопатическим сколиозом грудного отдела позвоночника ... 183

Кишов Р. М. Неинвазивное непрерывное измерение артериального давления ... 188

ИСКУССТВОВЕДЕНИЕ ... 193

Скоробогачева Е. А. Художественные традиции старообрядчества в культуре Русского Севера второй половины XVII – начала XX вв. ... 193

СОЦИОЛОГИЧЕСКИЕ НАУКИ ... 199

Кучин А. В. Проблемы реализации мер в сфере профилактики наркозависимости в Приморском крае ... 199

Ягущак А. А. Анализ эффективности муниципальной политики г. Владивостока в области физической культуры и спорта ... 202

ПОЛИТИЧЕСКИЕ НАУКИ ... 205

Гараева О. Р. Глобализация и интеграция хозяйственной жизни. Экономические аспекты деятельности членов ШОС и стран-участниц БРИКС ... 205

Гараева О. Р. Анализ инвестиционных проектов и формирование инвестиционного портфеля ... 206

Масленников В. М. Реализация потенциала СМИ в осуществлении противодействия террористической деятельности в Российской Федерации ... 208

КУЛЬТУРОЛОГИЯ ... 215

Скотникова Г. В. Тип культуры: к вопросу о культурологических координатах ... 215

Коростелева А. А. Проблемы развития спорта высших достижений в Приморском крае ... 218

Федотов В. В. Проблемы реализации и направления развития государственной политики в сфере культуры Приморского края ... 222

Сведение одного диофантова уравнения к классу алгебраических уравнений от двух натуральных параметров

Кочкарев Б. С.

Кочкарев Баграм Сибгатуллович / Kochkarev Bagram Sibgatullovich – кандидат физико-математических наук, доцент, кафедра высшей математики и математического моделирования, Институт математики и механики имени Н. И. Лобачевского, Казанский (Приволжский) федеральный университет, г. Казань

Аннотация: *предлагается метод решения одного известного диофантова уравнения путем сведения его к классу алгебраических уравнений от двух натуральных параметров. Доказывается, что все примитивные решения рассматриваемого диофантова уравнения, получаемые по формулам его общего решения, известным еще индусам, получаются как решения соответствующих алгебраических уравнений при определенных условиях на натуральные параметры. В других случаях предложенный метод позволяет получать решения рассматриваемого диофантова уравнения в классе вещественных чисел.*

Abstract: *we propose a method for solving a famous diophantine equation by reducing it to a class of algebraic equations of two natural parameters. It proves that all primitive solutions considered diophantine equation, known to the Hindus, are obtained as solutions of the corresponding algebraic equations under certain conditions, to natural parameters. In other cases, the proposed method allows to obtain the solution of the diophantine equation in the class of real numbers.*

Ключевые слова: *диофантово уравнение, алгебраическое уравнение.*

Keywords: *diophantine equation, algebraic equation.*

Известно [1, 70], что основой для формулировки Пьером Ферма своей Великой гипотезы послужило диофантово уравнение $u^2+v^2=w^2$, с решением которого он ознакомился из книги Арифметика Диофанта. Поскольку Великая гипотеза Ферма была нами полностью доказана [2], мы решили использовать идею доказательства для решения указанного частного диофантова уравнения

$$u^2+v^2=w^2. \qquad (1)$$

Рассмотрим алгебраическое уравнение

$$(x-i)^2+(x-j)^2=x^2, \qquad (2)$$

где i и j натуральные числа.

Очевидно, написанное уравнение эквивалентно уравнению $x^2-2(i+j)x+i^2+j^2=0$, которое имеет два решения $x_{1,2}=(i+j)\pm\sqrt{(i+j)^2-i^2-j^2}=(i+j)\pm\sqrt{2ij}$.

Полученные решения, очевидно, являются решениями нашего диофантова уравнения (1), если положить

$u=x-i, v=x-j, w=x$.

Для произвольных натуральных чисел i, j мы получим, вообще говоря, вещественные решения диофантова уравнения (1)

$(u_1=x_1-i, v_1=x_1-j, w_1=x_1)$; $(u_2=x_2-i, v_2=x_2-j, w_2=x_2)$.

Если $2ij = r^2$, где r - натуральное число, то решениями диофантова уравнения (1) будут целые числа. Из [3, 31] известно, что для нахождения всех решений уравнения (1) достаточно найти лишь состоящие из положительных целых чисел примитивные решения (u, v, w) уравнения (1), для которых u - четно. Из [3, 31] также известно, что такие примитивные решения получаются по формулам

$$u = 2mn, v = m^2 - n^2, w = m^2 + n^2, \quad (3)$$

где m и $n < m$ взаимно простые положительные целые числа разной четности. Докажем, что любое такое примитивное решение получается как решение некоторого уравнения (2) для i, j таких, что $2ij = r^2$. Таким образом, если (u, v, w) - примитивное решение диофантова уравнения (1), полученное по формулам (3), то $i = w - u$ и $j = w - v$ для алгебраического уравнения (2), к которому сводится диофантово уравнение (1). В этом случае

$$2ij = 2(w-u)(w-v) = 2(m^2 + n^2 - 2mn)(m^2 + n^2 - m^2 + n^2) = 2(m-n)^2 2n^2 = 4(m-n)^2 n^2 = r^2$$

что и требовалось доказать.

Пример: пусть $n = 2, m = 3$, тогда $u = 2mn = 12, v = m^2 - n^2 = 5, w = m^2 + n^2 = 13$ является примитивным решением диофантова уравнения (1)

$$12^2 + 5^2 = 13^2.$$

Составим соответствующее алгебраическое уравнение для $i = 1, j = 8$

$$(x-1)^2 + (x-8)^2 = x^2 \Leftrightarrow x^2 - 18x + 65 = 0,$$

решениями которого являются $x_1 = 13, x_2 = 5$. Целочисленные решения диофантова уравнения (1), соответствующие алгебраическому уравнению (2) при $i = 1, j = 8$, будут (12, 5, 13) и (4, 3, 5), первое из которых примитивное, состоящее из положительных целых.

Известно [3, 31], что если u, v нечетны, то уравнение (1) не имеет целочисленных решений. Можно показать, что если i, j такие, что $2ij$ не является квадратом натурального числа, то алгебраическое уравнение (2), к которому свелось диофантово уравнение, будет иметь иррациональные решения, а диофантово уравнение будет иметь решения в классе вещественных чисел. Пусть, например, $i = 1, j = 3$. Тогда алгебраическое уравнение (2) примет вид $(x-1)^2 + (x-3)^2 = x^2$, и оно имеет решения $x_{1,2} = 4 \pm \sqrt{6}$. Можно убедиться, что вещественные тройки чисел $(3+\sqrt{6}, 1+\sqrt{6}, 4+\sqrt{6}), (3-\sqrt{6}, 1-\sqrt{6}, 4-\sqrt{6})$ являются вещественными решениями диофантова уравнения (1).

Литература

1. *Самин Д. К.* Сто великих ученых. Москва, «Вече», 2001. 592 с.
2. *Кочкарев Б.* С. Об одном классе алгебраических уравнений, не имеющих рациональных решений. Проблемы современной науки и образования, № 4 (22), 2014 с. 8-10.
3. *Постников М.* М. Введение в теорию алгебраических чисел. Москва, Наука, 1982. 240 с.

Квантово-резонансный сценарий расширения планкеона
Романенко В. А.

Романенко Владимир Алексеевич / Romanenko Vladimir Alekseevich – ведущий инженер-конструктор,
Нижнесергинский метизно-металлургический завод, г. Ревда

***Аннотация**: изложена авторская парадигма возникновения Вселенной. Рассматривается квантовый подход к расширению планкеона. Анализируется расширение 3-вакуума в режиме резонанса. Рассматривается образование вакуумной и хрональной массы в планкеоне.*
***Abstract:** presented is the author's paradigm of the universe. Discusses quantum approach to the extension of plankeon. Analyzed extension 3-vacuum resonance mode. Discusses the formation of vacuum and chronal mass in plankeon.*

***Ключевые слова:** правый и левый вектора времен, энергия, вакуумное ускорение, резонанс.*
***Keywords:** the right and left of the vector of time, energy, vacuum, acceleration, resonance.*

Введение

Понятие Вселенная объединяет в себе четыре категории: поле, вещество, пространство, время. Современной наукой они изучаются раздельно. Это неверный подход. Указанные категории должны рассматриваться как части единого целого. Под ним (единым целым) следует понимать некую вакуумную субстанцию, возникающую в абсолютной пустоте при определённых условиях. Будучи компактной в момент возникновения, субстанция начинает рождать внутри себя время, являющееся причиной и тем энергетическим стержнем, который и порождает всё многообразие возникающего и изменяющегося Мира.

Следуя указанному подходу, автор, на основе теории времени, стремится изложить суть явлений, приводящих к пониманию того, как возникла Вселенная. В предыдущих авторских работах уже были получены результаты, затрагивающие рассматриваемую проблему. Часть из них применятся и в данной работе. Авторский подход изложен в виде парадигмы, основанной на субстанциальной теории времени [5]:

1. Образование планкеона.
2. Образование в прямом времени сверхплотной материи и её взаимодействие с «пустым» планкеоном.
3. Образование в планкеоне падающего временного потока с двойным углом Вайнберга, соответствующим полю великого объединения.
4. Отражение вектора длительности в фокус левой параболы и образование в ней поля великого объединения (протовещества) в виде отрицательного конического потока. А также потоков гравитонов и антигравитонов, движущихся в положительном и отрицательном направлениях пространственной оси.
5. Возникновение квантово-резонансной стадии расширения планкеона.
6. Отражение конического потока от поверхности левой параболы и его переход в параболическую область длительности. Концентрация потока в точке на временной оси и образование области хронального поля.
7. Хрональное поле как вместилище первичных полей в планкеоне.
8. Продолжение стадии резонанса с рождением элементарных частиц во времени хронального поля.

Первые четыре пункта были рассмотрены в работе [2]. Пятый пункт будет исследован в настоящей работе. Шестой, седьмой и восьмой пункты будут рассмотрены в последующих работах.

Пятый пункт предусматривает возникновение квантово-резонансной стадии расширения планкеона. Это значит, что возникшие потоки антигравитонов порождают процессы, приводящие к увеличению размеров планкеона. Таких процессов два. Первому процессу, связанному с двумя потоками антигравитонов, сопоставляются два падающих вектора времени, совпадающие с 3-интервалами и соединённых с указанными частицами. Процесс может рассматриваться как квантовый пространственный скачок, ведущий к переходу конца вектора с первого на второй энергоуровень при нулевой проекции собственного времени. Второй процесс связан с вектором длительности и может рассматриваться как непрерывный процесс резонансного расширения 3-пространства во времени τ в интервале между первым и вторым уровнем. Оба процесса взаимосвязаны и дополняют друг друга.

Шестой пункт предусматривает концентрацию энергии поля великого объединения в виде конического потока в точке, лежащей на оси собственного времени длительности. Вокруг точки возникает область хронального поля, связанного с образованием элементарных частиц.

Седьмой пункт рассматривает возникновение внутри области хронального поля первичных единых полей в планкеоне.

Восьмой пункт увязывает между собой резонансный процесс при расширении планкеона с увеличивающимся пространством элементарных частиц, связанным с возрастанием проекции собственного времени.

1. Квантовый подход к расширению планкеона

Квантовые свойства падающего вектора изложены в работе [3]. Они следуют из двух дифференциальных уравнений для мнимых темпов.

$$\frac{d\hat{t}}{\hat{t}} = id\varphi \text{ и } \frac{d\hat{t}_{обр}}{\hat{t}_{обр}} = -id\varphi$$

В указанной работе интегрирование уравнений проводилось для постоянных начальных условий. В результате были получены решения, которые могли интерпретироваться как волновые функции де Бройля в прямом и обратном потоках времени.

Видоизменим начальные условия для указанных уравнений. Для прямого потока выбираем начальные условия в виде:

$\hat{t}_0 = \vartheta_0 n$, $\varphi = 0$. Интегрируя, получаем: $\ln\frac{\hat{t}}{\vartheta_0 n} = i\varphi$

Откуда

$$\hat{t} = \vartheta_0 n e^{i\varphi} = \vartheta_0 n(\cos\varphi + i\sin\varphi) \qquad (1.1а)$$

есть волновая функция де Бройля в прямом направлении времени.

При $\frac{\hat{t}}{\vartheta_0 n} = 1$ имеем выражение для прямого потока $1 = \cos\varphi + i\sin\varphi = e^{i\varphi_{пр}}$

или

$$\varphi_{пр} = 2\pi n \qquad (1.1б)$$

есть формула угла поворота для прямого падающего вектора

Выбираем начальные условия для обратного потока. $\hat{t}_0 = \vartheta_0(n+\frac{1}{2})$, $\varphi = 0$.

После интегрирования, получаем: $\ln\frac{\hat{t}_{обр}}{\vartheta_0(n+\frac{1}{2})} = -i\varphi$

Откуда

$$\hat{t} = \vartheta_0(n+\frac{1}{2})e^{-i\varphi} = \vartheta_0(n+\frac{1}{2})(\cos\varphi - i\sin\varphi)$$

При $\hat{t}_{обр} / \vartheta_0(n+\frac{1}{2}) = -\hat{t} / \vartheta_0(n+\frac{1}{2}) = -1$ имеем выражение для обратного потока:

$$-1 = \cos\varphi - i\sin\varphi = e^{-i\varphi}$$

или

$$\varphi_{обр} = -\varphi = \pi(2n+1) = 2\pi(n+\frac{1}{2}) \qquad (1.1в)$$

где $n = 0,1,2...$ положительное целое число.

Найденные функции углов выразим через временные вектора.

$$\varphi_{пр} = 2\pi n = \frac{1}{\theta_0} 2\pi\theta_0 n = \omega_0 \hat{t}$$

где $\omega_0 = \frac{2\pi}{\theta_0}$ есть круговая частота;

$\hat{t} = n\theta_0 = \frac{\varphi_{пр}}{\omega_0}$ есть прямой вектор времени;

$$\varphi_{обр} = 2\pi(n+\frac{1}{2}) = \frac{2\pi(n+\frac{1}{2})\theta_0}{\theta_0} = \omega_0 \hat{t}_{обр}$$

где $\hat{t}_{обр} = (n+\frac{1}{2})\theta_0 = \frac{\varphi_{обр}}{\omega_0}$ есть обратный вектор времени.

Свяжем конец прямого вектора времени с правым (зеркальным) потоком гравитонов, а конец обратного - с левым потоком антигравитонов. В самом деле, правая и левая стороны определяются, если наблюдатель смотрит вдоль оси прямого собственного времени. Тогда положительное направление пространственной оси располагается слева, а отрицательное направление справа. Если прямой и обратный вектора располагаются, соответственно, на положительной и отрицательной осях, то их направления будут направлены к началу координат этих осей. Мысленно сдвинем начальные точки обоих векторов к началу координат. Тогда прямой вектор станет правым, а обратный вектор – левым. Указанное правило подвергнем математическому доказательству [4]. Рассмотрим разность углов наклона обоих векторов:

$$\Delta\varphi = \varphi_{пр} - \varphi_{обр} = 2\pi n - 2\pi(n+\frac{1}{2}) = -\pi \qquad (1.2а)$$

Как видим, результирующий угол равен углу поворота на 180° по часовой стрелке. Из этой же формулы найдём реальный угол φ. Т.к. $\varphi_{обр} = -\varphi_{пр}$ (см. (1.1в)), то получаем равенство:

$$\Delta\varphi = \varphi_{пр} - \varphi_{обр} = 2\varphi_{пр} = -\pi$$

Откуда

$$\varphi_{пр} = -\frac{\pi}{2};\ \varphi_{обр} = \varphi_{пр} + \pi = -\frac{\pi}{2} + \pi = \frac{\pi}{2} \qquad (1.2б)$$

Из формул видно, что вектор прямого потока имеет отрицательный угол наклона, т. е. располагается справа пространственной оси, а вектор обратного потока имеет положительный угол, т. е. располагается слева.

Рассмотрим переход правого антигравитона с предыдущего уровня на последующий. Он подчиняется квантовой зависимости и может быть преобразован к виду:

$$\hat{t} = n\theta_0 = \frac{\varphi_{пр}}{\omega_0} = \frac{\varphi_{пр}}{2\pi} T_0 = \frac{2\pi n}{2\pi} T_0 = nT_0$$

где $\omega_0 = \frac{2\pi}{T_0} = \frac{2\pi}{\theta_0}$ есть круговая частота; $T_0 = \theta_0$ есть период круговой частоты.

Умножая обе части на скорость света, получаем уравнение правой спирали Архимеда:

$$c\hat{t} = l_0 n = \frac{l_0}{2\pi}\varphi_{пр} = k\varphi_{пр} \qquad (1.2а)$$

где $k = \frac{c}{\omega_0} = \frac{l_0}{2\pi}$ есть постоянный параметр спирали,

l_0 - расстояние, пройденное точкой при повороте полярной оси на угол 2π.

Для правого вектора поворот на угол 2π означает переход на уровень $n = 1$, находимый из уравнения: $\varphi_{пр} = 2\pi = 2\pi n$

Аналогичная ситуация и с левым антигравитоном, связанным с левым вектором. Представим его в виде левой спирали Архимеда:

$$c\hat{t}_{обр} = (n + \frac{1}{2})l_0 = c\frac{\varphi_{обр}}{\omega_0} = \frac{l_0}{2\pi}\varphi_{обр} = k\varphi_{обр} \qquad (1.2б)$$

В обоих случаях

$c\hat{t} = \pm\sqrt{l^2 + \hat{s}^2}$ есть модуль полярного вектора.

Определим зависимость угла $\varphi_{обр}$ от угла $\varphi_{пр}$ из (1.2а). В этом случае

$$\varphi_{обр} = \pi + \varphi_{пр} \qquad (1.3)$$

При повороте на угол $\varphi_{пр} = 2\pi$ обратный угол будет иметь значение $\varphi_{обр} = 3\pi$. Для такого значения угла находим энергетический уровень из уравнения:

$$\varphi_{обр} = 3\pi = 2\pi(n + \frac{1}{2})$$

Он равен $n = 1$. Таким образом, совершая полный оборот, оба временных вектора переходят на первый энергетический уровень. При втором полном повороте на угол $\varphi_{пр} = 2\pi n = 4\pi$ обратный угол будет иметь значение $\varphi_{обр} = 5\pi$. Для такого значения угла находим энергетический уровень из уравнения:

$$\varphi_{обр} = 5\pi = 2\pi(n + \frac{1}{2})$$

Он равен $n = 2$. Таким образом, совершая второй полный оборот, оба временных вектора переходят на второй энергетический уровень и т. д. Траектории, описываемые векторами, являются симметричными кривыми и имеют вид, показанный на Рис.1.1.

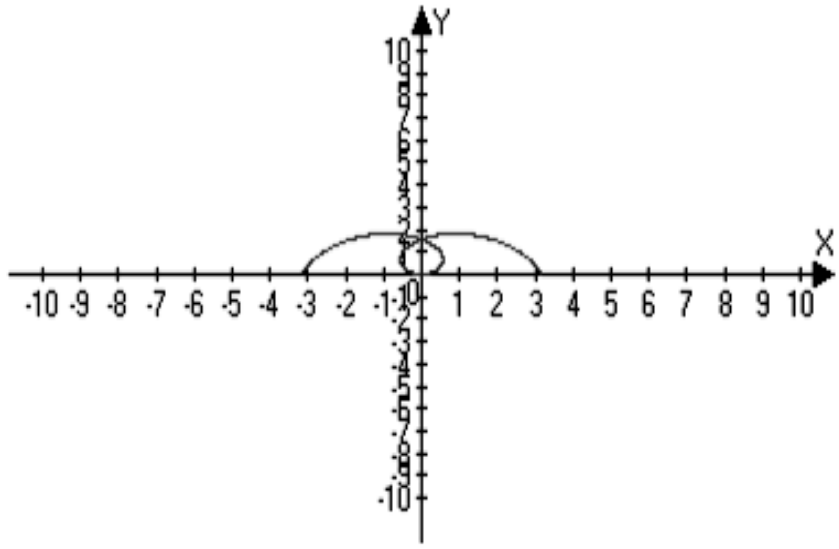

Рис.1.1

Возникновение траектории возможно в координатах $\hat{s}, l$ падающего вектора. Но т. к. вектора времён совпадают с пространственным 3-интервалом при $\hat{s} = 0$, то вместо непрерывной спирали на пространственной оси наблюдается скачкообразное удлинение концов падающих векторов, связанных с антигравитонами.

Покажем связь векторов времен с энергией.

Для угла прямого потока из (1.1б) следует:

$$\varphi_{пр} = 2\pi n = \frac{2\pi}{T_0} T_0 n = \omega_0 \hat{t} = \frac{E_0}{\hbar} n T_0 = \frac{E_n}{\hbar} T_0, \qquad (1.4а)$$

$E_0 = \hbar\omega_0$ - формула де Бройля.

Находим квантовую энергию прямого потока.

$$E_n = E_0 n = \hbar \frac{2\pi n}{T_0} = \hbar\omega_0 n = \hbar\omega_0 \frac{\hat{t}}{T_0} \qquad (1.4б)$$

Как видим, она пропорциональна вектору прямого потока.

Для угла обратного потока из (1.1в) следует:

$$\varphi_{обр} = 2\pi(n+\frac{1}{2}) = \frac{2\pi}{T_0} T_0 (n+\frac{1}{2}) = \omega_0 T_0 (n+\frac{1}{2}) = \omega_0 \hat{t}_{обр} = \frac{E_0}{\hbar} T_0 (n+\frac{1}{2}) = \frac{E_n}{\hbar} T_0 \qquad (1.4в)$$

Находим квантовую энергию обратного потока.

$$\bar{E}_n = E_0 (n+\frac{1}{2}) = \hbar \frac{2\pi(n+\frac{1}{2})}{T_0} = \hbar\omega_0 (n+\frac{1}{2}) = \hbar\omega_0 \frac{\hat{t}_{обр}}{T_0} \qquad (1.4г)$$

Она пропорциональна вектору обратного потока. Пропорциональность означает, что с увеличением падающих векторов времён, энергии потоков также увеличиваются. Но разность приращения энергий остаётся постоянной величиной:

$$E_{вак} = \bar{E}_n - E_n = E_0(n+\frac{1}{2}) - E_0 n = \frac{E_0}{2} = \frac{\hbar\omega_0}{2} = \frac{\hbar}{2}\frac{2\pi}{T_0} = \frac{\pi\hbar}{T_0} = \frac{\pi m_0 \ell_0 c}{T_0} = \frac{M_0 c^2}{2}\frac{\vartheta_0}{T_0} \quad (1.4д)$$

где $\frac{M_0}{2} = \pi m_0 = \pi\mu_{гр}\alpha_e^2 n_e^3 = \mu_\chi \alpha_e^2 n_e^3$ есть половина хрональной массы [5, ф. (2.2ж)].

Эта разность и является энергией нулевого уровня или энергией вакуума. Как видим, она выражается через массу хрононов, входящих в энергию обратного потока. При равенстве

$\vartheta_0 = T_0 = \ell_0 / c$ энергия вакуума является хрональной энергией:

$$E_{вак} = \bar{E}_n - E_n = E_0(n+\frac{1}{2}) - E_0 n = \frac{M_0 c^2}{2} \qquad (1.4д)$$

Как уже говорилось в работе [2, с. 1], хрононы являются частицами 4-мерного пространства. Поэтому величина вакуумной энергии, содержащая хрональную массу, относится к пространству в виде 4-мерного шара. Определим плотность вакуумной энергии, разделив обе части на 4-мерный объём:

$$\rho_4 c^2 = \frac{E_{вак}}{V_4} = \frac{\pi m_0 c^2}{\frac{\pi^2 \ell_0^4}{2}} \qquad (1.5а)$$

Принятый период времени, равный времени Планка, говорит о том, что правый и левый вектора времён олицетворяют потоки, состоящие из гравитонов и антигравитонов:

$$\hat{t} = n\vartheta_0 = n\frac{\ell_0}{c} = n\frac{m_0 G}{c^3} = n\frac{\mu_{гр}\alpha_e^2 n_e^3 G}{c^3} \text{ и } \hat{t}_{обр} = (n+\frac{1}{2})\vartheta_0 = (n+\frac{1}{2})\frac{\mu_{гр}\alpha_e^2 n_e^3 G}{c^3}$$

Потоки движутся в пространстве 4-мерного шара, заполненного хрононами. Прямой поток движется к центру, а обратный от центра. При гравитационном взаимодействии частиц с хрононами происходит переход одного из измерений в энергию. Пространство становится 3-мерным шаром.

Для доказательства преобразуем формулу плотности 4-энергии (1.5а).

$$\rho_4 c^2 = \frac{\pi m_0 c^2}{\frac{\pi^2 \ell_0^4}{2}} = \frac{m_0}{\frac{4}{3}\pi\ell_0^3}\frac{c^2}{\frac{3}{4}\cdot\frac{\ell_0}{2}} = \frac{\rho_V c^2}{\frac{3}{8}\ell_0} \qquad (1.5б)$$

где $\rho_V = \frac{m_0}{\frac{4}{3}\pi\ell_0^3}$ - плотность 3-мерного вакуума, заключённого в 3-мерном шаре.

Выразим 3-мерную плотность через 4-мерную:

$$\rho_V c^2 = \frac{3}{8}\ell_0\rho_4 c^2 = \frac{3}{8}\ell_0 \cdot \frac{\pi m_0}{\frac{\pi^2\ell_0^4}{2}}c^2 = \frac{3}{8}\frac{m_0 G}{c^2}\cdot\frac{\pi m_0}{\frac{\pi^2\ell_0^4}{2}}c^2 = \frac{m_0 \sin^2\theta_{GU}\cdot\pi m_0 G}{\frac{\pi^2\ell_0^4}{2}} = \frac{m_0\sin^2\theta_{GU}}{\frac{\pi\ell_0^3}{2}}c^2 = \frac{m_0 c^2}{\frac{4\pi\ell_0^3}{3}} \quad (1.5в)$$

где $\sin^2\theta_{GU} = \frac{3}{8} = \frac{\alpha_e(q)}{\alpha_{GU}}$ есть квадрат синуса угла Вайнберга для поля великого объединения.

Из формулы видно, что плотность энергии в 3-мерном пространстве эквивалента гравитационному взаимодействию части гравитонной массы с массой хрононов, происходящее в 4-мерном шаре. В свою очередь, хрональная масса, реагирует с

одним из измерений 4-шара и превращается в энергию, переходящую в 3-хмерный шар в виде потока антигравитонов.

Дальнейшее поведение шара может быть описано с помощью уравнения для вакуумного антигравитационного ускорения.

2. Расширение 3-мерного вакуума в режиме резонанса

Покажем, что синусоидальное уравнение может описывать расширение 3-пространства в собственном времени τ вектора длительности. Рассмотрим вакуумное антигравитационное ускорение [3, ф. (3.20)], которое может быть записано в виде системы из двух уравнений для собственного пространственного времени ψ:

$$\bar{a}_{вак} = \frac{d\bar{v}_\psi}{d\psi} = -\frac{c}{2\tilde{G}}\frac{d\tilde{G}}{d\psi} = \frac{m_{вак}\tilde{G}}{l^2} = \frac{c^2}{l} \qquad (2.1)$$

$$\text{где } d\bar{v}_\psi = -\frac{c}{2}\frac{d\tilde{G}}{\tilde{G}}: \quad l = \sqrt{\frac{c^2}{\frac{4}{3}\pi\tilde{G}\rho_{Звак}}}$$

Решение первого уравнения приводит к зависимости

$$\tilde{G} = Ge^{-\frac{2\bar{v}_t}{c}} \qquad (2.1а)$$

где $\tilde{G}$ - переменная тяготения вакуумных частиц.

Решением второго является экспоненциальная функция:

$$l = l_0 e^{\frac{v_\psi}{c}} \qquad (2.1б)$$

Переменную $\tilde{G}$ можно связать со временем. $\hat{s}$, являющимся собственным временем вектора длительности. Покажем связь $\hat{s}$ с ψ. Для этого преобразуем формулу [3, ф. (2.8)] к виду:

$$\hat{\tau} + \frac{\theta_0}{2} = \frac{\psi^2}{2\theta_0} = \frac{1}{\frac{8}{3}\theta_0\pi\rho_{Звак}\tilde{G}}$$

После дифференцирования приходим к производной:

$$\frac{d\tilde{G}}{d\hat{\tau}} = -\frac{8}{3}\theta_0\pi\rho_{Звак}\tilde{G}^2 = -\frac{8}{3}\theta_0\pi\frac{m_{вак}}{\frac{4}{3}\pi l^3}\tilde{G}^2 = -2\theta_0\frac{m_{вак}}{l^3}\tilde{G}^2 \qquad (2.2а)$$

Преобразуем её к ускорению во времени $\hat{\tau}$:

$$\bar{a}_{вак} = \frac{d\bar{v}_{\hat{\tau}}}{d\hat{\tau}} = -\frac{l}{2\theta_0\tilde{G}}\frac{d\tilde{G}}{d\hat{\tau}} = \frac{m_{вак}\tilde{G}}{l^2} \qquad (2.2б)$$

где

$$d\bar{v}_{\hat{\tau}} = -\frac{l}{2\theta_0}\frac{d\tilde{G}}{\tilde{G}} = -\frac{c}{2\theta_0\sqrt{\frac{4}{3}\pi\rho_{Звак}\tilde{G}}}\cdot\frac{d\tilde{G}}{\tilde{G}}$$

Находим зависимость скорости от $\tilde{G}$, преобразовав к виду:

$$d\bar{v}_{\hat{\tau}} = -\frac{c}{2\theta_0\sqrt{\frac{4}{3}\pi\rho_{Звак}}}\cdot\frac{d\tilde{G}}{\tilde{G}^{\frac{3}{2}}} \qquad (2.2в)$$

Интегрируем,

$$\bar{v}_{\hat{\tau}} = -\frac{c}{2\theta_0\sqrt{\frac{4}{3}\pi\rho_{Звак}}}\cdot\int\frac{d\tilde{G}}{\tilde{G}^{\frac{3}{2}}} = \frac{c}{\theta_0\sqrt{\frac{4}{3}\pi\rho_{Звак}}}\tilde{G}^{-\frac{1}{2}} + C = \frac{c}{\theta_0\sqrt{\frac{4}{3}\pi\rho_{Звак}\tilde{G}}} + C = \frac{l}{\theta_0} + C = \omega_0 l + C \quad (2.2г)$$

где C есть постоянная интегрирования, $\omega_0 = \theta_0^{-1}$ есть частота вращения.

Из формулы видно, что при $C = 0$, скорость является линейной скоростью вращения.

Условие получается при нулевых начальных значениях $\bar{v}_{\hat{\tau}} = v_0, l = l_0$. Пусть $\bar{v}_{\hat{\tau}} = \frac{dl}{d\hat{\tau}}$. Тогда имеем дифференциальное уравнение:

$$\bar{v}_t = \frac{dl}{d\hat{\tau}} = \omega_0 l$$

Решением является экспоненциальная функция;

$$l = l_0 e^{\frac{\hat{\tau}}{\theta_0}} \qquad (2.2д)$$

Т. о., мы пришли к двум экспоненциальным функциям (2.1б) и (2.2д). Их равенство обеспечивается равенством показателей

$$\frac{\hat{\tau}}{\theta_0} = \frac{\hat{s}}{l_0} = \frac{\bar{v}_\psi}{c} \qquad (2.2е)$$

Тогда экспоненциальная функция (2.1а) может быть записана в виде:

$$\tilde{G} = Ge^{-\frac{2\bar{v}_t}{c}} = Ge^{-\frac{2\hat{\tau}}{\theta_0}} \qquad (2.2ж)$$

Применим её для исследования квантового расширения планкеона. Оно происходит при условии, что собственное время падающего вектора равно нулю. Подставляя $\hat{\tau} = 0$ в (2.2ж), получаем, что переменная тяготения становится постоянной величиной, равной постоянной тяготения Ньютона:

$$\tilde{G} = G$$

Для пространственного интервала (2.2д) оно выполняется при условии

$$l = l_0$$

С квантовой точки зрения это условие соответствует возникновению длины 3-интервала на первом уровне $n = 1$ для правого потока (см. (1.2а)): $c\hat{t} = l = l_0 n$. С точки зрения теории времени этот интервал является проекцией вектора длительности. Второй проекцией вектора является собственное время $\tau = s/c$. Т. о., поведение вакуума может быть описано непрерывной функцией во времени τ в пределах 3-интервала от 0 до l_0.

Для того чтобы перейти к развитию вакуума в указанном времени и пространстве, преобразуем вакуумное ускорение (2.1) к виду:

$$\bar{a}_{вак} = \frac{d\bar{v}_\psi}{d\psi} = \frac{d\bar{v}_\psi}{d\tau(\frac{d\psi}{d\tau})} = \frac{dv_l}{d\tau} = \frac{m_{вак}G}{l^2} = \frac{c^2}{l} \qquad (2.3а)$$

где $dv_l = \frac{d\bar{v}_\psi}{(\frac{d\psi}{d\tau})} = \frac{d\tau}{d\psi} d\hat{v}_t$ есть дифференциал пространственной скорости;

$l = \frac{m_{вак}G}{c^2} = \tilde{l}$ - есть длина пространственного интервала.

Из длины 3-интервала следует, что его конечной длине соответствует конечное собственное время. Вывод следует из приведенного уравнения равенства интервалов. Согласно [3, ф. (3.7)]

$$\tilde{l} = \frac{l^3}{{l_0}^2} = \frac{s \cdot l}{l_0}$$

Приравнивая l, получаем: $s = l_0$, $l = l_0$. Эти значения являются пределами, в которых вакуум может развиваться в виде непрерывной функции. Исходя из введенного определения пространственной скорости, преобразуем её дифференциал:

$$dv_l = \frac{d\bar{v}_\psi}{(\frac{d\psi}{d\tau})} = c\frac{d\bar{v}_\psi}{c(\frac{d\psi}{d\tau})} = c\frac{d\bar{v}_\psi}{v_l} \qquad (2.3б)$$

где $v_l = c(\frac{d\psi}{d\tau}) = \frac{dl}{d\tau}$ - производная скорости движения вакуума в указанных пределах.

Решим полученное дифференциальное уравнение, разделив переменные и интегрируя при $v_l = v_0$ и $\bar{v}_\psi = 0$. В результате получаем уравнение скоростей:

$$\frac{{v_l}^2}{2} - \frac{{v_0}^2}{2} = c\bar{v}_\psi \qquad (2.3в)$$

Откуда

$$v_l = \sqrt{{v_0}^2 + 2c\bar{v}_\psi}$$

Умноженное на постоянное значение массы m частицы, уравнение (2.3в) преобразовывается к закону сохранения энергии:

$$\frac{m{v_l}^2}{2} - mc\hat{v}_t = W_к + W_{пот} = m\frac{{v_0}^2}{2} = W_0 \qquad (2.3г)$$

В полученной формуле:

$W_к = \frac{m{v_l}^2}{2}$ есть кинетическая энергия; $W_{пот} = -mc\bar{v}_\psi$ - есть потенциальная энергия,

W_0 есть полная энергия.

Т. о, пространственная скорость вакуума связана со скоростью $\bar{v}_\psi$ через квадратный корень. Как видно из формулы скорость $\bar{v}_\psi$ все же имеет место, участвуя в пространственной скорости вакуума в виде скорости сопротивления.

Уравнение вакуумного ускорения (2.3а) запишем в виде:

$$\frac{dv_l}{d\tau} + \frac{m_{вак} G}{l^2} = \frac{2m_{вак} G}{l^2} \qquad (2.4а)$$

Здесь: $m_{вак} = \rho_V \frac{4}{3}\pi l^3$ есть вакуумная масса [ф. (3.7)].

Преобразуем второй член:

$$\frac{m_{вак} G}{l^2} = \frac{4}{3}\pi\rho_V l^3 \frac{G}{l^2} = \frac{4}{3}\pi\rho_V G l = {\omega_V}^2 l$$

где ${\omega_V}^2 = \frac{4}{3}\pi\rho_V G$ есть квадрат собственной частоты колебаний в 3-вакууме.

Подставляя в уравнение, получаем:

$$\frac{dv_l}{d\tau} + {\omega_V}^2 \cdot l = 2{\omega_V}^2 \cdot l \qquad (2.4б)$$

Полученное уравнение можно рассматривать как уравнение вакуумных колебаний с правой частью, т. е. с возбуждающим ускорением. Его решение складывается из двух решений. Первое описывает собственные вакуумные колебания и находится из уравнения без правой части:

$$\frac{dv_l}{d\tau} + {\omega_V}^2 \cdot l = 0 \qquad (2.4в)$$

Применяем его к вакууму планкеона, для которого $\tilde{G} = G = const$ и $\rho_V = 3m_0 / 4\pi\ell_0^3$ (см. (1.5в)). После разделения переменных и интегрирования при $v_l = c$ и $l = 0$ приходим к решению для скорости в виде

$$\frac{{v_l}^2}{2} - \frac{c^2}{2} = -{\omega_V}^2 \frac{l^2}{2}$$

Извлекая квадратный корень, получаем пространственную скорость изменения 3-интервала:

$$v_l = \pm\omega_V \sqrt{\frac{c^2}{\omega_V^2} - l^2} \qquad (2.4г)$$

Здесь: $\frac{c^2}{{\omega_V}^2} = \frac{c^2}{\frac{4}{3}\pi\rho_V G} = \frac{m_0}{\frac{4}{3}\pi \frac{m_0}{\frac{4}{3}\pi\ell_0^3}\ell_0} = \ell_0^2$

Продолжим решение для скорости v_l, выразив её через производную:

$$v_l = \frac{dl}{d\tau} = \pm\omega_V \sqrt{{\ell^2}_0 - l^2}$$

Разделяя переменные, получаем дифференциальное уравнение:

$$\frac{dl}{\sqrt{{\ell^2}_0 - l^2}} = \pm\omega_V d\tau$$

Производя интегрирование при $l = 0, \tau = 0$, получаем:

$$\arcsin\frac{l}{\ell_0}=\pm\omega_V\tau$$

Находим обратные функции:

$$l=\pm\ell_0\sin\omega_V\tau \qquad (2.4д)$$

Как видим, одна функция положительна, другая – отрицательна. Первая характеризует изменение пространственной координаты обратного (левого) вектора времени, вторая – прямого (правого). Т. к. рассматриваемый промежуток 3-интервала является промежутком между нулевым и первым уровнями, описываемым правым вектором, то следует для дальнейшего решения выбрать функцию с отрицательным знаком. Она участвует в создании отрицательного возбуждающего ускорения гармонического типа.

$$a_{возб}=2\omega_V{}^2\cdot l=-2\omega_V{}^2\ell_0\sin\omega_V\tau \qquad (2.5а)$$

Ускорение можно рассматривать как ускорение с Λ- членом [1, с. 249], характеризующим в ОТО гравитационное отталкивание, если положить его равным:

$$\Lambda=\frac{8\pi G}{c^2}\rho_V$$

Тогда ускорение отталкивания запишется в виде:

$$a_{возб}=2\omega_V{}^2\cdot l=\frac{8}{3}\pi\rho_V G l=\frac{\Lambda c^2}{3}l \qquad (2.5б)$$

Уравнение колебаний в 3-вакууме примет вид:

$$\frac{dv_l}{d\tau}+\omega_V{}^2\cdot l=-\frac{8}{3}\pi\rho_V G\sin\omega_V\tau=-a_0\sin\omega_V\tau \qquad (2.5в)$$

где $a_0=2\omega_V{}^2\ell_0=\frac{8}{3}\pi\rho_V G\ell_0$ есть амплитуда возбуждающего ускорения.

Т. к. собственная частота колебаний совпадает с частотой возбуждающего ускорения, то данное уравнение описывает резонанс в системе координат вектора длительности.

Рассмотрим резонансное решение данного уравнения. При начальных условиях, принятых для уравнения без правой части $v=c$, $l=0$, приходим к функции, описывающей явление резонанса в прямом потоке во времени τ':

$$l=\frac{c}{\omega_V}\sin\omega_V\tau+\frac{a_0\tau}{2\omega_V}\cos\omega_V\tau \qquad (2.5г)$$

где $\frac{a_0}{2\omega_V}=\frac{\frac{8}{3}\pi\rho_V G\ell_0}{2\sqrt{\frac{4}{3}\pi\rho_V G}}=\ell_0\sqrt{\frac{4}{3}\pi\rho_V G}=\ell_0\omega_V$, $\omega_V=\sqrt{\frac{4}{3}\pi\rho_V G}=\frac{c}{\ell_0}$

Резонансное возрастание амплитуды колебаний происходит из точки, в которой ось l направлена перпендикулярно оси времени τ. Для построения графика, преобразуем (2.5г) к виду:

$$l=\frac{c}{\omega_V}\sin\omega_V\tau+\frac{a_0\tau}{2\omega_V}\cos\omega_V\tau=\ell_0\sin\alpha+\ell_0\alpha\cos\alpha=\ell_0\sin\alpha+s\cdot\cos\alpha \qquad (2.5д)$$

где $\alpha=\omega_V\tau$, $\qquad \frac{a_0\tau}{2\omega_V}=\ell_0\omega_V\tau=\ell_0\alpha=c\tau=s$

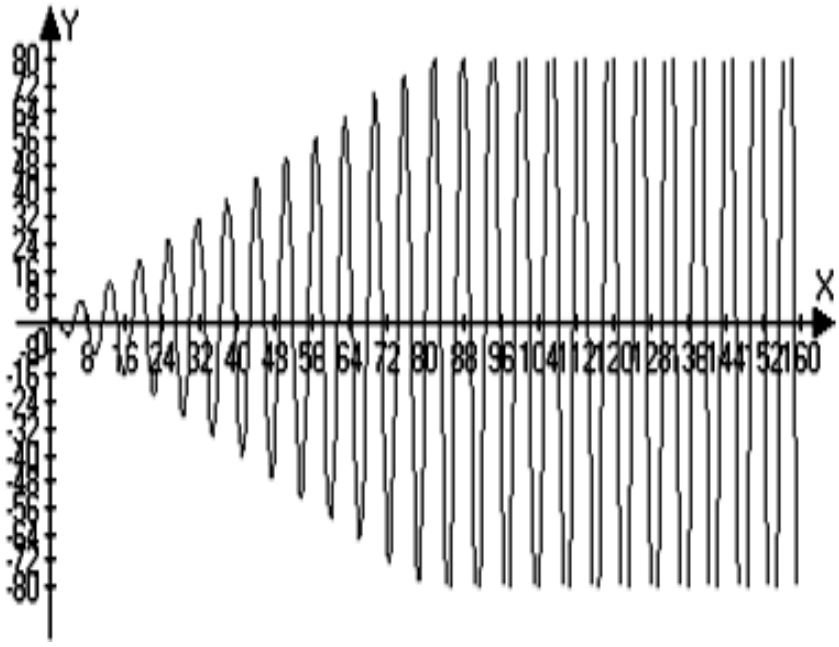

Рис. 2.1

Из графика видно, что угол наклона прямолинейной образующей при резонансе равен $\alpha = arctg1 = 45° = \frac{\varphi}{2}$. Если считать её образующей конуса, то полученный угол α является искомым углом наклона вектора длительности t, а угол $\varphi = 90°$ - углом наклона падающего вектора $\hat{t}$. Найденное решение описывает пространственно-временной резонанс. При его протекании происходит возрастание пространственной координаты, а значит, и собственной временной координаты в пределах $0 \le l \le \ell_0$ и $0 \le \tau \le \ell_0 / c$.

3. Следствия

Квантово-резонансный механизм расширения планкеона может быть с успехом противопоставлен инфляционному сценарию расширения Вселенной. Последний был описан в работе [6, ф. (3.11)] и совпадает с выводами ОТО Эйнштейна.

Предлагаемый сценарий обобщим на весь пространственно-временной континуум, существующий одновременно во времени длительности и во времени правого падающего вектора. Такой континуум характеризуется постоянным значением коэффициента тяготения G, который возможен в области между двумя квантовыми уровнями. Пространство такого континуума представим в виде 3-интервала из уравнения (2.3а) в квантованном виде

$$l = \frac{m_{вак} G}{c^2} = \ell_0 n \qquad (3.1а)$$

Полагаем, что гравитонный поток должен расширить планкеон до предельного значения, равного длине волны одного гравитона $l = P = \ell_0 \alpha_e^2 n_e^3$ [5, ф. (2.3в)]. Тогда 3-интервал можно представить в виде:

$$\frac{l}{\ell_0} = \alpha_e^2 n_e^3 = n_{\max} \qquad (3.1б)$$

где $n_{\max}$ - максимальное число уровней планкеона.

В этом случае формула для вакуумной массы выразится через квантовое выражение:

$$m_{вак} = \frac{c^2}{G} l = \frac{c^2}{G} \ell_0 n = m_0 n \qquad (3.1в)$$

В этом случае плотность 3-вакуума также явиться квантовой величиной:

$$\rho_V = \frac{m_{вак}}{\frac{4}{3}\pi l^3} = \frac{m_0 n}{\frac{4}{3}\pi \ell_0{}^3 n^3} = \frac{\rho_{03}}{n^2} = \frac{3}{4}\frac{\rho_0}{n^2} \qquad (3.1г)$$

где $\rho_{0вак} = \frac{m_0}{\frac{4}{3}\pi \ell_0{}^3} = \frac{3}{4}\rho_0$ есть начальная плотность 3-вакуума, $\rho_0 = \frac{m_0}{\pi \ell_0{}^3}$ - плотность частицы пространственно-временного континуума (планкеона) между нулевым и первым энергоуровнями.

По аналогии с (3.1г) плотность цилиндрического планкеона также можно выразить через квантовую зависимость:

$$\rho_{пл} = \frac{m_0 n}{\pi(\ell_0 n)^3} = \frac{\rho_0}{n^2} \qquad (3.1д)$$

Из формул видно, что обе плотности уменьшаются обратно пропорционально квадрату числа энергоуровней.

Для дальнейших расчётов будем исходить из того, что в планкеоне, находящемся на первом энергоуровне, содержится две области с разными массами. Первая область содержит массу 3-мерного физического вакуума. Вторая область содержит хрональную массу. Вакуумная масса равна

$$m_1 = \frac{3}{4} m_0 \qquad (3.2а)$$

Хрональная масса найдётся в виде разности масс:

$$\Delta m_1 = m_0 - m_1 = m_0 - \frac{3}{4} m_0 = \frac{m_0}{4} \qquad (3.2б)$$

В квантовом виде формулы масс примут вид:

$m_n = \frac{3}{4} m_{вак} = \frac{3}{4} m_0 n$ - масса 3-мерного физического вакуума;

$\Delta m_n = m_{вак} - m_n = m_0 n - \frac{3}{4} m_0 n = \frac{1}{4} m_0 n$ - хрональная масса;

$m_{вак} = m_0 n$ - масса планкеона.

Запишем уравнение для хрональной массы, умножим члены, входящие в него, на квадрат скорости света и разделим на общий цилиндрический объём планкеона. Тогда получим уравнение плотностей энергий, содержащихся в планкеоне:

$$\rho_\chi c^2 = \rho_{пл} c^2 - \rho_V c^2 \qquad (3.3)$$

где $$\rho_{пл}c^2 = \frac{m_{вак}}{\pi l^3} = \frac{(m_0 n)c^2}{\pi(\ell_0 n)^3} = \frac{\rho_0 c^2}{n^2} \qquad (3.3а)$$

$$-\rho_V c^2 = -\frac{m_n c^2}{\pi l^3} = -\frac{3}{4}\frac{m_{вак}c^2}{\pi l^3} = -\frac{3}{4}\frac{(m_0 n)c^2}{\pi(\ell_0 n)^3} = -\frac{3}{4}\frac{\rho_0 c^2}{n^2} \qquad (3.3б)$$

$$\rho_\chi c^2 = \frac{\Delta m_n c^2}{\pi l^3} = \frac{3}{4}\frac{m_{вак}c^2}{\pi l^3} = \frac{1}{4}\frac{(m_0 n)c^2}{\pi(\ell_0 n)^3} = \frac{1}{4}\frac{\rho_0 c^2}{n^2} \qquad (3.3в)$$

Как видно из (3.3), с точки зрения хрональной энергии энергия вакуума является отрицательной.

Из полученных зависимостей могут быть получены первоначальные формулы энергий в планкеоне, рассмотренные в [2, ф. ((4.2г))] для первого энергоуровня. Способ их вывода значительно отличается от приведённого, но приводит к тем же результатам. Это говорит о существовании общей энергетической закономерности, заложенной в планкеоне, как сгустке пространства-времени.

Покажем, что при квантовом переходе с одного уровня на другой скачкообразно меняется и собственная частота вакуума. Вывод следует из формулы собственной частоты (см. (2.4а)):

$$\omega_V = \sqrt{\frac{4}{3}\pi\rho_V G} = \sqrt{\frac{4}{3}\pi\frac{\rho_0}{n^2}G} = \frac{1}{n}\sqrt{\frac{4}{3}\pi\rho_0 G} = \frac{\omega_0}{n} = \frac{1}{\vartheta_0 n} = \frac{1}{\hat{t}} \qquad (3.3д)$$

В таком виде частота является величиной обратной длине прямого падающего вектора времени, расширяющего правый пространственный интервал.

Заключение

Планкеон является зародышем пространства-времени. Поэтому описанный квантово-резонансный сценарий соответствует рождению самого пространства-времени. Для его длительного существования требуется, чтобы время постоянно возникало. Другими словами, необходимо существование источника времени. Таким источником является хрональное поле. Система «хрональное поле - планкеон» является динамической системой, переходящей с одного уровня на другой и увеличивающей свои размеры по законам подобия. Подробно о хрональном поле будет рассказано в следующей статье.

Литература

1. *Климишин И. А*. Релятивистская астрономия. М.: Наука, Гл. ред. физ.-мат. лит. 1989 – 288 с.
2. *Романенко В. А*. В преддверии времён. Проблемы современной науки и образования. № 2 (32), М., 2015 г. Изд. «Проблемы науки».
3. *Романенко В. А*. Время и вакуум – неразрывная связь. Наука, техника и образование, № 3, М., 2014 г. Изд. «Проблемы науки».
4. *Романенко В. А*. Время и кванты. Проблемы современной науки и образования. № 8 (26), М., 2014 г. Изд. «Проблемы науки».
5. *Романенко В. А* Время как субстанция. Проблемы современной науки и образования. № 12 (30), М., 2014 г. Изд. «Проблемы науки».
6. *Романенко В. А*. Время и его свойства во времени длительности. Проблемы современной науки и образования. № 6 (24), М., 2014 г. Изд. «Проблемы науки».

Первичные поля в планкеоне
Романенко В.А.

Романенко Владимир Алексеевич / Romanenko Vladimir Alekseevich – ведущий инженер-конструктор
Нижнесергинский метизно-металлургический завод, г. Ревда

Аннотация: *рассматриваются условия, приводящие к образованию первичных полей в планкеоне. Исследуется полевая структура начального состояния. Доказывается образование хронального поля. Рассматривается образование гравитационного поля.*
Abstract: *the conditions leading to the formation of the primary fields in plankeon. We study the structure of the initial state of the field. Education proved chronal field. We consider the formation of the gravitational field.*

Ключевые слова: *энергия, поле великого объединения, электрослабое поле, начальное состояние, массы бозонов, полевые константы, формы полей*
Keywords: *energy, field Grand unification, electroweak field, the initial state, the mass of the bosons, the field of constants, of the form fields.*

1. Введение

Статья является продолжением работ автора [6], [8], связанных с темой, рассматривающей начальные условия, сложившиеся перед образованием Вселенной. В ней рассматривается шестой и седьмой пункт парадигмы, изложенной в [8]. Они гласят: «6. Отражение конического потока от поверхности левой параболы и его переход в параболическую область длительности. Концентрация потока в точке на временной оси и образование области хронального поля.

7. Хрональное поле, как вместилище первичных полей в планкеоне»

Из него следует, что продолжение квантово-резонансного процесса расширения планкеона возможно, если есть источник времени. Свяжем его появление с последовательностью переходных энергетических процессов, возникающих после взаимодействия первичного потока протовещества с «пустым» планкеоном, рассмотренном в [6].

Результатом первого процесса является возникновение поля великого объединения (ПВО) с двойным углом Вайнберга. Полю соответствуют верхний и нижний (зеркальный) падающие вектора времен, наклонённых к горизонтальным осям под указанным углом. Верхний вектор связан с пространством-временем левой параболы и выходит за пределы цилиндрической области, ограничивающей планкеон. Его выход соответствует переходу в пространство с дополнительными измерениями, в котором имеют место быть ветви левой параболы (Рис.1а). Достигнув её границы, падающий вектор переходит в отражённый. Аналогичная ситуация и с зеркальным падающим вектором.

Отраженные вектора описывают единый поток хрононов-антихрононов, который движется вдоль временной оси в пространстве с дополнительными измерениями (Рис.1). Достигнув поверхности параболы, связанной с вектором длительности, поток отражается от него внутрь указанной области. Под действием мощнейшей гравитации от протовещества хрононы-антихрононы переходят в состояние с энергией, объединявшей три типа полей (электромагнитное, слабое, сильное) в одно поле – ПВО. Поле характеризуется векторами длительностей, направленными под углами Вайнберга в фокус левой параболы. Из фокуса вектора под тем же углом движутся в отрицательном направлении временной оси. Длина пути ограничена линией левой параболы. Координаты положений концов векторов соответствуют параметрам полей и элементарных частиц, рассмотренных автором в работе [2]. Из указанных положений происходит вновь отражение потока в виде цилиндра, но уже в области,

ограниченной цилиндрическим пространством планкеона. Поток представляет собой два вида энергий, слившихся в одно целое. Он устремляется к наружной параболической поверхности длительности и испытывает преломление внутрь области в её фокус. В нём происходит переход обоих типов энергий в чисто хрональную энергию, направленную вдоль оптической оси параболы. Её образование знаменует изменение формы планкеона. Левая парабола после снятия «нагрузки» принимает прямолинейную форму. Планкеон превращается снаружи в прямой цилиндр с прямолинейной торцовой стенкой, внутри которого имеет место быть парабола длительности (Рис.1б).

Как показано в работе [6], цилиндрический планкеон содержит в себе два вида энергий: вакуумную и хрональную. Вакуумная масса-энергия занимает ¾ объема планкеона и является отрицательной. Хрональная масса-энергия E_1 занимает ¼ объёма планкеона и является положительной. Обе энергии разделены границей раздела. Она как раз проходит через фокус f параболы. Хрональная энергия находится слева, вакуумная энергия – справа. Вновь образованная хрональная энергия E_2 соединяется с хрональной энергией планкеона и начинает поглощать его вакуумную энергию внутри параболы. Поглощение происходит до тех пор, пока хрональная энергия по величине станет равной вакуумной, а вакуумная по величине – хрональной. Данное условие выполняется, если из фокуса она проходит путь в вакууме, равный $\ell_0 / 2$. Взаимодействие можно оценить путём сложения путей хрональных энергий, умноженных на силу Планка:

$$E_{xp} = E_1 + E_2 = F_0(\frac{\ell_0}{4} + \frac{\ell_0}{2}) = \frac{3}{4} F_0 \ell_0 \qquad (1.1)$$

Тогда энергия вакуума станет равной:

$$\Delta E_{вак} = E_{вак} + E_2 = F_0(-\frac{3\ell_0}{4} + \frac{\ell_0}{2}) = -F_0 \frac{\ell_0}{4} \qquad (1.2)$$

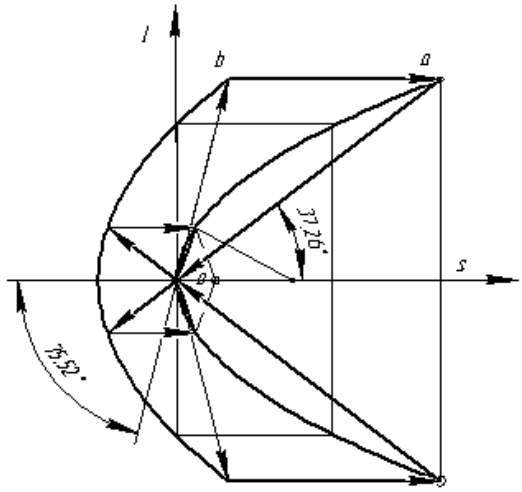

Рис.1а

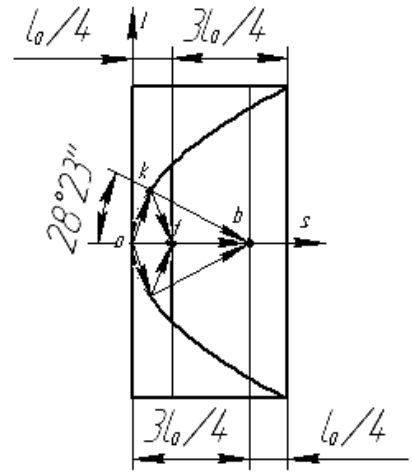

Рис.1б

2. Энергия, отражённая в параболу длительности

Рассмотрим механизм возникновения вектора длительности, направленного в фокус левой параболы, с математической точки зрения. Он основан на представлении о том, что падающий вектор времени с углом наклона, равном двойному углу

Вайнберга для ПВО описывает движение хрононов. В пространстве с дополнительными измерениями он достигает линии, описывающей левую параболу, и переходит в отражённый вектор, движущийся параллельно продольной оси. Отражённый вектор описывает движение потока антигравитонов. Основываясь на представлении о переносе векторами энергии, можно найти её величину перед отражением в параболу длительности.

Она определяется простой формулой:

$$E_{вз.} = \mu_{\chi} n_{\max} c^2 + \bar{\mu}_{гр} n_{\max} c^2 = c^2(\mu_{гр} + \mu_{ф} + \bar{\mu}_{гр}) n_{\max} = \mu_{ф} n_{\max} c^2, \qquad (2.1а)$$

где

$\mu_{\chi} = \pi\mu_{гр} = \mu_{гр} + \mu_{ф}$ есть масса хронона, состоящая из гравитона и фотона [5]

$\bar{\mu}_{гр} = -\mu_{гр}$ – масса антигравитона; $n_{\max} = \alpha_e^2 n_e^3$ – число гравитонов в массе Планка m_0.

Т.е. антигравитон и гравитон взаимно уничтожаются. В результате взаимодействия остаётся энергия фотона. Выразим её через массу фотона

$$\mu_{ф} = \mu_{\chi} - \mu_{гр} = \mu_{гр}(\pi - 1) = 2{,}141592654\mu_{гр}$$

Тогда энергия взаимодействия перед отражением примет вид:

$$E_{вз.} = \mu_{ф} n_{\max} c^2 = 2{,}141592654\mu_{гр} n_{\max} c^2 = 2{,}141592654 m_0 c^2$$

Пусть энергия взаимодействия тратится на путь, проходимый, вектором длительности, от точки отражения до фокуса левой параболы, на путь, проходимый остатком энергии по параболической хронотраектории и на поглощение части энергии другим измерением:

$$E_{вз.} = E_{отр} + E_{пар} - W_{погл} \qquad (2.1б)$$

Определим длину пути вектора длительности из полярного уравнения параболы длительности [4. ф.(1.3)]:

$$ct = \ell_0 \frac{\cos\alpha}{\sin^2\alpha} \qquad (2.2а)$$

В качестве угла наклона используем угол Вайнберга для ПВО. Он связан с константами взаимодействий зависимостью [1]:

$$\sin^2\theta_{GU} = \frac{\alpha_e(q)}{\alpha_{GU}} = \frac{3}{8}$$

где $\alpha_e(q)$ – электромагнитная константа для «голого» заряда; α_{GU} – константа ПВО.

Тогда косинус найдется из формулы:

$$\cos\theta_{GU} = \sqrt{1 - \sin^2\theta_{GU}} = \sqrt{1 - \frac{3}{8}} = \sqrt{\frac{5}{8}}$$

Подставляя в уравнение, получаем длину вектора длительности:

$$ct = \ell_0 \frac{\cos\theta_{GU}}{\sin^2\theta_{GU}} = \frac{8}{3}\sqrt{\frac{5}{8}}\ell_0 = 2{,}108185107\ell_0$$

Чтобы перейти к отражённой энергии, умножим длину на силу Планка:

$$E_{отр} = F_0(ct) = 2{,}108185107 F_0 \ell_0 = 2{,}108185107 m_0 c^2 \qquad (2.2б)$$

Определим остаток энергии, движущейся по параболе:

$$E_{пар} = E_{вз.} - E_{отр} + W_{пр} = (2{,}141592654 - 2{,}108185107)m_0c^2 + W_{погл} = \\ = 0{,}033407546m_0c^2 + W_{погл} = \alpha_W F \ell_0 = \alpha_W m_0 c^2 \qquad (2.2в)$$

где $\alpha_W = \dfrac{1}{3\pi^2} = 0{,}033773727$ – константа электрослабого поля (ЭСП).

Из полученного уравнения находим энергию преломления:

$W_{погл} = \alpha_W m_0c^2 - 0{,}033407546m_0c^2 = (0{,}033773727 - 0{,}03340754)m_0c^2 = 3{,}66187 \cdot 10^{-4} m_0c^2$

Как видим, её величина очень мала, но не равна нулю.

Т.о. мы получили значение электрослабой энергии, характеризуемой константой электрослабого поля. Изобразим область действия этой энергии в виде окружности, радиусом $\alpha_W \ell_0$. Соединим центр окружности с концом вектора времени, выходящем из вершины параболы. Будем представлять её движение по линии левой параболы, описываемой радиус-вектором времени, отличном от вектора длительности.

Аналогичная ситуация и для «зеркальной» половины.

Дальнейшее движение энергии показано на Рис.1а. Оно описано в разделе 1. Рассмотрим движение электрослабой энергии на Рис.1б. Её выход начинается из точки k. Точка лежит на параболической линии и характеризует одновременный приход в неё двух типов энергий. Первый тип – отражённая энергия ПВО. Второй тип – энергия ЭСП. Первый тип отражается в фокус параболы и рассмотрен в разделе 1. Второй тип отражается в точку b, в которой сходятся обе энергии. Отражение происходит под углом Вайнберга для ЭСП. Значение угла найдется из формулы тангенса:

$$tg\theta_W = \frac{l_k}{\dfrac{3}{4}\ell_0 - s_k} = \frac{0{,}341998713\ell_0}{\dfrac{3}{4}\ell_0 - 0{,}116963119\ell_0} = 0{,}54025085 \qquad (2.2д)$$

где

$$l_k = c\hat{t}\sin(180° - \theta_{GU}) = \frac{\ell_0}{2\sin^2(90° - \frac{\theta_{GU}}{2})}\sin(180° - \theta_{GU}) = \ell_0 tg\frac{\theta_{GU}}{2} = 0{,}341998713\ell_0,$$

$$s_k = \frac{l_k^2}{\ell_0} = 0{,}341998713^2\ell_0 = 0{,}116963119\ell_0$$

Откуда $\theta_W = 28{,}38017291° \approx 28°23'$. (2.2е)

По найденному значению угла определим величину электромагнитной константы:

$$\alpha_e' = \alpha_W \sin^2\theta_W = 0{,}033773727 \cdot 0{,}225928893 = 7{,}630460754 \cdot 10^{-3} = \frac{1}{131{,}053685} \qquad (2.2ж)$$

Её значение отличается от электромагнитной константы, определённой для электрического заряда, окружённого «шубой» и равной $\alpha_e = 1/137{,}036$. Разница объясняется тем, что заряд ещё не стал полностью взаимодействовать с вакуумом в начале своего образования в составе ЭСП.

3. Полевая структура начального состояния

На Рис. 1б изображено две концентрации энергии на временную ось. Первая концентрация происходит в точке f, вторая – в точке b, лежащих на оптической оси параболы длительности. Её уравнение имеет вид:

$$s = \frac{l^2}{\ell_0} \qquad (3.1)$$

В работе автора [7] доказывался тот факт, что концентрация гравитационной энергии на временной оси приводит к искривлению вакуума. Процесс можно представить в виде появления гиперболического параболоида в 5-мерном пространстве. Уравнение искривлённого вакуума было получено в работе [3,ф.(3.7)]: Для случая с планкеоном оно имеет вид:

$$\tilde{l} = \frac{ls}{\ell_0} \qquad (3.2)$$

где $m_{вак}$ – масса вакуума, l, s – координаты 4-мерного пространства-времени, $\tilde{l}$ – координата 5-го измерения.

Факт искривления превратим в принцип: ***концентрация любой энергии на оси собственного времени приводит к искривлению вакуума и появлению полей.***

Принцип применим к двум типам концентраций энергии, т.е. будем считать, что в точках $f(\frac{1}{4},0)$ и $b(\frac{3}{4},0)$ возникает координата $\tilde{l}$. Её возникновение в каждом случае свяжем с образованием определённого типа поля. Для описания поля необходимо знать величины координат, входящих в (3.2). Начало координат выбираем в вершине параболы длительности. Тогда точке f, являющейся точкой фокуса, соответствует временная координата $s_f = \frac{1}{4}\ell_0$. Из уравнения (3.1), находим координату $l_f = \frac{\ell_0}{2}$. Тогда из (3.2) следует величина координаты дополнительного измерения:

$$\tilde{l}_f = \frac{ls}{\ell_0} = \frac{\ell_0}{8} \qquad (3.3а)$$

Аналогичную процедуру вычисления координат совершим для точки b. Ей соответствует временная координата $s_b = \frac{3}{4}\ell_0$ и пространственная координата $l_b = \frac{\sqrt{3}}{2}\ell_0$. Тогда координата $\tilde{l}_b$ будет равна:

$$\tilde{l}_b = \frac{ls}{\ell_0} = \frac{3\sqrt{3}}{8}\ell_0 \qquad (3.3б)$$

3.1. *Поле Хиггса*

Покажем, что пространство с интервалом $\tilde{l}$ является областью образования бозона Хиггса, образующейся в первой характерной точке: для этого преобразуем значение координаты 5-го измерения (3.3а) к виду:

$$4\pi\ell_0 = \frac{1}{2\tilde{l}}\pi\ell_0{}^2 \qquad (3.4а)$$

Откуда

$$2 \cdot 2\pi m_0 c^2 = \frac{1}{2\tilde{l}}(\pi m_0) \cdot m_0 G \qquad (3.4б)$$

Здесь:

$M_0 = 2\pi m_0 = (\frac{2\pi m_e}{\alpha_e^2}) n_e \alpha_e^2 = \tilde{M}_Z n_e \alpha_e^2$ есть хрональная масса планкеона.

$\tilde{M}_Z = \frac{2\pi m_e}{\alpha_e^2}$ есть начальная масса нейтрального векторного бозона [5]

Тогда запишем выражение в виде:

$$(2\tilde{M}_Z) n_e \alpha_e^2 c^2 = m_X n_e \alpha_e^2 c^2 = \frac{(\pi m_0) \cdot m_0 G}{2\tilde{l}} = \frac{(\pi m_0) \cdot m_0 G}{s} = \frac{(2\pi m_0) \cdot m_0 G}{2s}, \qquad (3.4в)$$

где

$m_X = 2\tilde{M}_Z$ есть масса бозона Хиггса.

$s = 2\tilde{l} = 2 \cdot \frac{\ell_0}{8} = \frac{1}{4}\ell_0$ – временная координата образования поля Хиггса.

Основанием для введения бозона Хиггса служит масса бозона, открытого на БАКе. Величина начальной массы нейтрального бозона равна:

$$\tilde{M}_Z c^2 = \frac{2\pi m_e}{\alpha_e^2} c^2 = 1,074843851 \cdot 10^{-22} г \cdot (3 \cdot 10^{10} см / сек)^2 = 9,6736 \cdot 10^{-2} эрг$$

Переходя к электрон-вольтам, получаем:

$\tilde{M}_Z c^2 = 9,6736 \cdot 10^{-2} \cdot 624 ГэВ = 60,377 ГэВ$,

где $1эрг = 624,1457 ГэВ$

Она является той первоначальной массой, через которую выражается масса бозона Хиггса, а также массы нейтрального и заряженного бозонов, открытых в настоящее время.

Зная значение массы, определим величину массы бозона Хиггса:

$$m_X c^2 = 2\tilde{M}_Z c^2 = 2 \cdot 60,377 ГэВ = 120,754 ГэВ \qquad (3.4г)$$

Она близка к массе бозона, открытого на БАКе, которая равна $124 \ldots 125\ Гэв$.

Полученная выше формула (3.4в) может быть преобразована к константе поля Хиггса. Покажем вывод:

$$(2\tilde{M}_Z) n_e \alpha_e^2 c^2 = \frac{m_X n_e \alpha_e^2 m_0 G}{\ell_0} = \frac{2\pi m_0{}^2 G}{2s} = \frac{2\pi\hbar c}{2s} = \frac{hc}{2s}$$

Здесь:

$$\frac{m_X n_e \alpha_e^2 m_0 G}{\ell_0} = \frac{m_X n_e \frac{\mu_\nu}{m_e} m_0 G}{\ell_0} = \frac{m_X (\mu_\nu n_e{}^2) G}{\ell_0},$$

где $\alpha_e^2 = \frac{\mu_\nu}{m_e}$; $\frac{m_0}{m_e} = n_e \cdot \mu_\nu$ – масса нейтрино; m_e – масса электрона, m_0 – масса Планка.

Откуда

$$\frac{m_X(\mu_\nu {n_e}^2)G}{\ell_0} = \frac{hc}{2s} \qquad (3.5а)$$

Из полученного выражения определяем константу поля Хиггса:

$$\alpha_X = \frac{m_X(\mu_\nu {n_e}^2)G}{hc} = \frac{\ell_0}{2s} = \frac{\ell_0}{2\frac{\ell_0}{4}} = 2 \qquad (3.5б)$$

Значение константы поля Хиггса входит в формулу массы бозона Хиггса.

$$m_X = 2\tilde{M}_Z = \alpha_X \tilde{M}_Z$$

Как видим, константа поля Хиггса определяется гравитационным взаимодействием бозона Хиггса с потоком нейтрино, отнесённой к произведению постоянной Планка на скорость света. Она может быть выражена через отношение масс:

$$\alpha_X = \frac{m_X(\mu_\nu {n_e}^2)G}{hc} = \frac{m_X(\mu_\nu {n_e}^2)G}{2\pi m_0 \ell_0 c^2} = \frac{m_X(\mu_\nu {n_e}^2)G}{2\pi m_0 m_0 G} = \frac{m_X}{m_0}\frac{(\mu_\nu {n_e}^2)}{M_0}$$

Из отношения масс видно, что масса нейтрино принадлежит хрональной массе, а масса бозона Хиггса относится к гравитационной массе.

На принадлежность бозона к гравитационной массе указывает и координата времени $s_f = \frac{\ell_0}{4}$. Она является точкой входа потока проматерии в фокус параболы. При входе часть потока сжимается в точку и образует в фокусе объект с массой, равной бозону Хиггса. Оставшаяся часть потока в виде энергии перемещается вдоль одномерной временной оси, оказываясь сжатой при этом в тончайшую нить. Это сжатие и приводит к образованию потока нейтрино, который при сжатии и приобретает небольшую массу.

3.2. *Нейтральное поле*

Под нейтральным полем будем понимать поле, возникающее под углом в направлении собственного времени. Источником поля является частица, лишённая электрического заряда, но обладающая массой, т.е. подвергнутая влиянию поля Хиггса.

Рассмотрим возникновение нейтрального поля по методике, приведённой выше. Поле возникает в пространственном интервале, определяемом значением (3.3б). Преобразуем его к массе нейтрального векторного бозона. Запишем выражение в виде:

$$4\pi\ell_0 = \frac{3\sqrt{3}}{4\tilde{l}} 2\pi\ell_0^2$$

Выразим его через массы:

$$4\pi\frac{m_0 G}{c^2} = \frac{3\sqrt{3}}{4\tilde{l}} 2\pi {m_0}^2 \frac{G^2}{c^4}$$

Преобразовывая, получаем:

$$4\pi m_0 c^2 = \frac{3\sqrt{3}}{4\tilde{l}} 2\pi {m_0}^2 G = \frac{3\sqrt{3}}{4\tilde{l}}(2\pi m_0) m_0 G = \frac{3\sqrt{3}}{4\tilde{l}} M_0 m_0 G = \frac{\sqrt{3}}{2\tilde{l}}(\frac{3}{2}\tilde{M}_Z)\alpha_e^2 n_e m_0 G = \frac{{M_Z}^0(\mu_\nu {n_e}^2)G}{\frac{2\tilde{l}}{\sqrt{3}}}$$

где $M_Z{}^0 = \frac{3}{2}\tilde{M}_Z$ масса нейтрального векторного бозона.

$\alpha_e^2 n_e m_0 = (m_e \alpha_e^2) n_e{}^2 = \mu_\nu n_e{}^2$ есть масса нейтринного потока.

Для нейтрального бозона:

$$M_Z{}^0 c^2 = \frac{3}{2}\tilde{M}_Z c^2 = \frac{3}{2}\cdot 60,377 ГэВ = 90,5655 ГэВ \qquad (3.6а)$$

Экспериментальное значение равно [9]:

$M_Z{}^0 c^2 = 91,161 \pm 0,031 ГэВ$ при ширине нейтрального бозона $2,534 \pm 0,027 ГэВ$

Вводя обозначение временной координаты $s_b = \frac{2\tilde{l}}{\sqrt{3}}$, приходим к энергетическому выражению в точке b:

$$4\pi m_0 c^2 = \frac{M_Z{}^0 (\mu_\nu n_e{}^2) G}{s_b} \qquad (3.6б)$$

Проверим значение s_b:

$$s_b = \frac{2}{\sqrt{3}}\tilde{l} = \frac{2}{\sqrt{3}}\frac{3\sqrt{3}}{8}\ell_0 = \frac{3}{4}\ell_0$$

Она соответствует значению временной координаты, в которой происходит образование нейтрального бозона. Эта встреча порождает поток нейтрального поля.

Преобразуем левую часть

$$4\pi m_0 c^2 = 2M_0 c^2 = 2M_0 \frac{m_0 G}{\ell_0} = \frac{(2\tilde{M}_Z)\alpha_e^2 n_e{}^2 m_e G}{\ell_0} = \frac{m_X (\mu_\nu n_e{}^2) G}{\ell_0}$$

Приравнивая правой части, получаем уравнение равенства энергий:

$$4\pi m_0 c^2 = \frac{m_X (\mu_\nu n_e{}^2) G}{\ell_0} = \frac{M_Z{}^0 (\mu_\nu n_e{}^2) G}{s_b}$$

Как видим, гравитационное взаимодействие нейтрального векторного бозона с нейтринным потоком эквивалентно взаимодействию бозона Хиггса с нейтринным потоком.

Определим константу нейтрального поля. Преобразуем левую часть к виду:

$$4\pi m_0 c^2 = 4\pi \frac{m_0{}^2 G}{\ell_0} = 4\pi \frac{\hbar c}{\ell_0} = \frac{hc}{\frac{\ell_0}{2}}$$

Приравнивая, получаем:

$$4\pi \frac{\hbar c}{\ell_0} = \frac{hc}{\frac{\ell_0}{2}} = \frac{M_Z{}^0 (\mu_\nu n_e{}^2) G}{s_b}$$

Преобразуем к выражению для константы:

$$\alpha_Z = \frac{M_Z{}^0 (\mu_\nu n_e{}^2) G}{hc} = \frac{s_b}{\frac{\ell_0}{2}} = \frac{\frac{3}{4}\ell_0}{\frac{\ell_0}{2}} = \frac{3}{2} \qquad (3.6в)$$

Она входит в массу промежуточного нейтрального бозона:

$$M_Z{}^0 = \frac{3}{2}\tilde{M}_Z = \alpha_Z \tilde{M}_Z$$

Заряженный векторный бозон является проекцией нейтрального бозона на собственную ось времени. Нейтральный бозон располагается вдоль направления нейтрального потока, наклонённого к горизонтальной оси под углом Вайнберга. Этот угол найден выше (см. (2.2е)):

$$M_W c^2 = M_Z{}^0 \cos\theta_W c^2 = 90,5655 \cos 28,38017291° ГэВ = 79,681 ГэВ \quad (3.6г)$$

Экспериментальное значение равно [9]:

$M_W c^2 = 80,6 \pm 0,4 ГэВ$ при ширине заряженного бозона $2,25 \pm 0,14 ГэВ$

3.3. ***Хрональное поле***

Найденные значения констант поля Хиггса и нейтрального поля являются константами, относящимися к хронополю.

Их можно объединить через отношение:

$$\frac{\alpha_Z}{\alpha_X} = \frac{M_Z^0}{M_X} = \frac{\frac{3}{2}}{2} = \frac{3}{4}$$

Последнее следует рассматривать как квадрат синуса угла Вайнберга для этого поля:

$$\frac{\alpha_Z}{\alpha_X} = \frac{M_Z^0}{M_X} = \frac{3}{4} = \sin^2\theta_\chi \qquad (3.7)$$

При таком подходе угол Вайнберга равен $\theta_\chi = 60°$.

Образ поля можно представить в виде окружности, имеющей полюс в точке $f(\frac{\ell_0}{4}, 0)$.

Она показана на Рис.2.

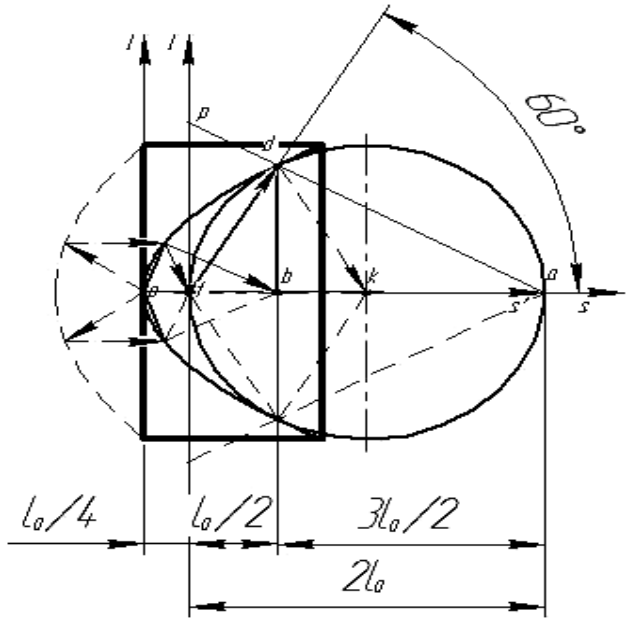

Рис.2

Из рисунка видно, что поле зарождается в фокусе параболы длительности в момент прихода сконцентрированной энергии ПВО. Формой поля является соприкасающаяся окружность в системе координат l, s'. Координата s' связана с координатой s формулой параллельного переноса:

$$s = \frac{\ell_0}{4} + s'.$$

Уравнение соприкасающейся окружности в полярной форме имеет вид:

$$\rho = 2R\cos\theta_\chi$$

где ρ – полярный радиус-вектор, R – радиус окружности, θ_χ – полярный угол.

Пусть $\rho = fd$ есть вектор хронального поля. Тогда наклон вектора к оси os' происходит под углом $\theta_\chi = 60°$. Покажем, что такое положение вектора обеспечивает возникновение бозона Хиггса и нейтрального векторного бозона. Массы частиц связаны зависимостью:

$$M_Z^0 = M_\text{X}\sin^2\theta_\chi$$

Им можно выразить через длины отрезков, показанных на Рис.2.

$$fb = (df)\cos 60° = \frac{df}{2};\ ab = (db)tg60° = (db)\sqrt{3};\ \ db = (df)\sin 60° = (df)\frac{\sqrt{3}}{2};$$

$$df = pf\sin 60°$$

Тогда

$$db = (df)\sin 60° = pf\sin^2 60°$$

Сопоставим отрезок $pf = M_\text{X}$ массе бозона Хиггса, находящегося в точке f. Тогда отрезок $db = M_Z^0$ является нейтральным векторным бозоном, находящимся в точке b.

Тогда между бозонами должно быть расстояние $fb = \frac{\ell_0}{2}$. По нему можно вычислить диаметр соприкасающейся окружности. В самом деле, отношение

$$\frac{fb}{ab} = \frac{1}{3}$$

Из него находим длину отрезка ab:

$$ab = 3\,fb = \frac{3}{2}\ell_0$$

Сумма указанных отрезков равна диаметру окружности:

$$fa = ab + fb = \frac{3}{2}\ell_0 + \frac{\ell_0}{2} = 2\ell_0$$

Установленные зависимости между отрезками позволяют наглядно представить гравитационное взаимодействие бозонов с нейтринным потоком. Масса нейтринного потока оказывается сосредоточенной в точке a. Именно в неё происходит отражение энергии хронального поля при взаимодействии вектора поля с точкой d, лежащей на линии параболы. Характерно, что точка d принадлежит одновременно и соприкасающейся окружности. В этом случае энергия поля отражается ещё и в центр k этой окружности.

Определив местонахождение массы нейтринного потока, проанализируем формулы констант обоих полей. Определим гравитационное взаимодействие между массами из (3.5б), записав формулу в энергетическом виде:

$$\frac{m_X(\mu_\nu n_e{}^2)G}{2\ell_0} = \frac{hc}{\ell_0} = M_0c^2$$

Как видим, расстояние между массами соответствуют расстоянию $fa = 2\ell_0$.

Аналогично для нейтрального бозона из формулы (3.6в):

$$\frac{M_Z{}^0(\mu_\nu n_e{}^2)G}{\frac{3}{2}\ell_0} = \frac{hc}{\ell_0} = M_0c^2$$

Расстояние между массами равно $ab = \frac{3}{2}\ell_0$.

Хрональное поле можно считать вместилищем остальных полей, энергия которых переместилась в него из планкеона. С этим объектом поле неразрывно связано. Все размерные изменения в планкеоне сказываются на размерах хронального поля, и наоборот.

В работе [8] был рассмотрен квантово-резонансный механизм расширения планкеона. Для его существования необходимо, чтобы время непрерывно возрастало.

Так вот, хрональное поле является областью, собственное время в которой превосходит собственное время в планкеоне в 1,25 раза. С физической точки зрения, под собственным временем хронополя следует понимать время прохождения процессов взаимодействия бозонов с нейтринным потоком. Запаса времени вполне хватает на то, чтобы резонанс в планкеоне продолжился и система «планкеон – хрональное поле» совершила квантовый переход на второй пространственно-временной уровень. В новом положении все размеры возрастают в два раза. Прохождение резонанса, по-прежнему, возможно. Он получает продолжение. В результате происходит квантовый скачок на третий уровень и т.д. Совершая квантовые переходы, система инициирует квантовые процессы внутри первичного хронального поля. В результате начинают своё рождение элементарные частицы – будущие кирпичики атомов молекул. Картина квантово-резонансного скачка на второй уровень показана на Рис.3.

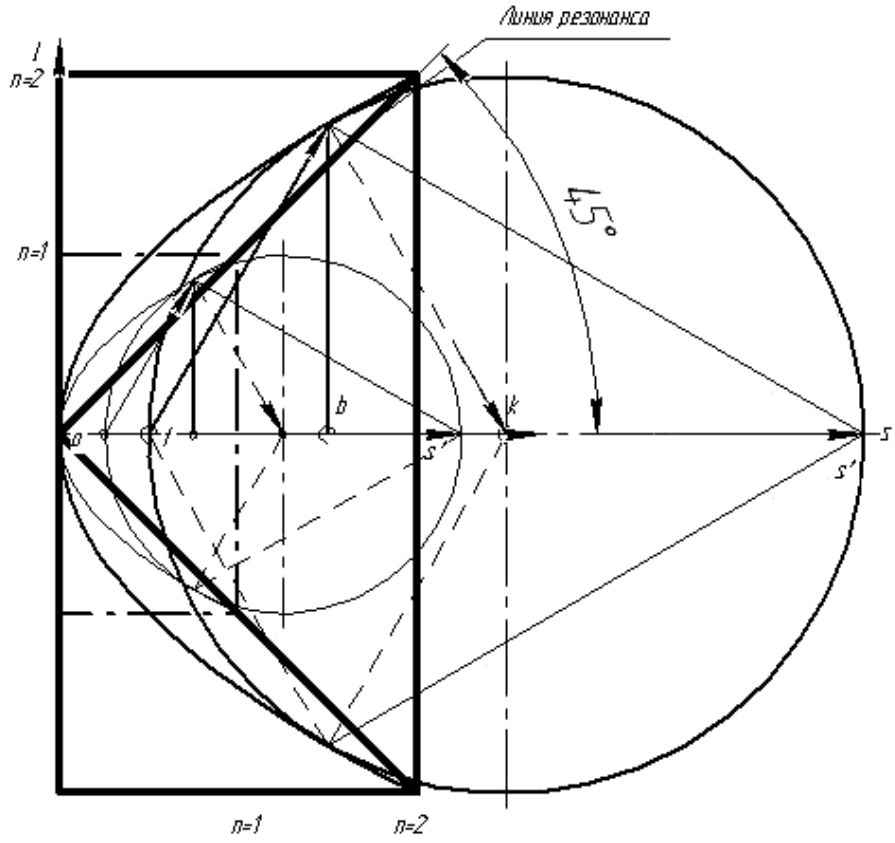

Рис.3

3.4. ***Гравитационное поле***

В первой части работы было показано, что поток проматерии, попадая в точку с координатами $(\frac{3}{4};0)$, входит в неё под углом Вайнберга для электрослабого поля, находящегося в горизонтальной гиперплоскости. Это значит, что поток попадает в хрональное поле, находящееся в этой плоскости. Внутри поля возникает электрослабое поле. Его переносчиками являются векторные бозоны. Они являются источником хроночастиц. Хроночастицы образуют поток времени. Но как возможно появление векторных бозонов? Ведь они появляются при энергиях, гораздо меньших, чем требуется для образования ПВО.

Согласно теории великого объединения три известных поля: сильное, слабое и электромагнитное, при великом объединении слиты в единую силу, переносчиками которой являются X и Y бозоны. Ключом к объединению служит явление, носящее название поляризации вакуума. В результате происходит экранирование электрического заряда, и он становится меньше своего «голого» заряда. Экранирование происходит из-за притяжения им положительных частиц и отталкивания отрицательных. Так считает современная физика.

Подойдём к объяснению образования полей с точки зрения теории времени.

Будем считать, что приход проматерии в точку b характеризуется ее переходом в разные временные направления горизонтальной гиперплоскостью (ψ,τ) и вертикальной плоскости $(\tilde{\psi},\tau)$. *Первым направлением* является ось собственного времени τ. Оно характеризуется положительным и отрицательным направлениями

пространственной оси относительно временной. Это значит, что электрослабое поле, располагаясь вдоль временной оси, имеет два вектора времени, симметрично расположенных относительно неё. Вектор в первом квадранте характеризует отрицательно заряженные частицы, а в четвёртом – положительно заряженные. Т.о. в четвёртом квадранте мы имеем вакуум первого рода, который, воздействуя на «голые» заряды, частично экранирует их.

Вторым направлением является вертикальная ось собственного времени пространства ψ. Вдоль неё возникает ПВО, как отражённая часть потока проматерии. Поле располагается в первом квадранте, образуя положительную область из-за того, что время направлено в правую сторону. В результате возникает вакуум второго рода. В таком вакууме присутствуют частицы только одного знака. Это нарушает условие экранировки и позволяет осуществлять объединение взаимодействий для «голых» зарядов.

Оба поля характеризуются константами. Отношение констант есть величина

$$\frac{\alpha_{GU}}{\alpha_W} = \frac{3}{4}, \qquad (3.8а)$$

где $\alpha_{GU} = \frac{1}{4\pi^2} = \frac{1}{39,4784} = 0,02533$ есть константа поля Великого объединения, $\alpha_W = \frac{4}{3}\alpha_{GU} = \frac{1}{3\pi^2} = \frac{1}{29,61} = 0,0338$ есть константа электрослабого поля.

Третьим направлением является собственное пространственное время $\tilde{\psi}$ искривлённого вакуума, входящая в вертикальную гиперплоскость $(\tau', i\tilde{\psi})$. Величина координаты определяется (3.3б). Из неё следует выражение через угол Вайнберга для ПВО:

$$\tilde{l}_b = \frac{ls}{\ell_0} = \frac{3\sqrt{3}}{8}\ell_0 = \sqrt{3}\ell_0 \sin^2\theta_{GU} = \sqrt{3}\ell_0 \frac{\alpha_e(q)}{\alpha_{GU}}$$

С учётом третьего направления может быть выведена формула энергии единого поля для горизонтальной гиперплоскости. Покажем вывод, представив формулу в виде:

$$\tilde{l}_b = \frac{\sqrt{3}\ell_0}{2} \cdot \frac{2\alpha_e(q)}{\alpha_{GU}} = l_b \frac{2\alpha_e(q)}{\alpha_{GU}} = 2l_b \cdot \sin^2\theta_{GU}$$

Откуда

$$\frac{\tilde{l}_b}{l_b} = \frac{l_b^{\,2}}{\ell_0^2} = 2 \cdot \sin^2\theta_{GU} \quad \text{или} \quad l_b = \sqrt{2}\ell_0 \cdot \sin\theta_{GU} = \sqrt{2}\ell_0\sqrt{\frac{\alpha_e(q)}{\alpha_{GU}}} \qquad (3.8б)$$

Преобразуем к виду:

$$\frac{\sqrt{\alpha_{GU}}}{\sqrt{2}} = \frac{\ell_0}{l_b}\sqrt{\alpha_e(q)} = \frac{(m_0\sqrt{\alpha_e(q)})G}{l_b c^2}$$

Откуда

$$(m_0\sqrt{\alpha_{GU}})c^2 = \sqrt{2}\,\frac{(m_0\sqrt{\alpha_e(q)})m_0 G}{l_b} \qquad (3.8в)$$

Здесь:

$m_0\sqrt{\alpha_{GU}} = m_{GUg}$ есть масса бозона-переносчика единого поля;

$m_0\sqrt{\alpha_e(q)} = m_{eg}$ – есть масса бозона-переносчика электрогравитационного поля.

Под единым полем понимаем объединение ПВО и гравитационного поля. Под электрогравитационным полем понимаем объединение электромагнитного и гравитационного поля. Покажем, что энергия гравитационного пространственного взаимодействия бозона электрогравитационного поля с массой планкеона входит в полную энергию единого поля. Для этого вводим обозначения энергий указанных полей:

$$E_{GUg} = m_{GUg}c^2 \text{ и } E_{eg} = \frac{m_{eg}m_0G}{l_b}$$

Тогда формула (3.8в) запишется в виде:

$$E_{GUg} = \sqrt{2}E_{eg} \qquad (3.8г)$$

По определению ПВО направлено вдоль оси ψ собственного времени пространства.

Если считать одно из полей, а именно: электрогравитационное – источником времени длительности, то можно выразить формулы энергий через указанные времена:

$$E_{GUg} = m_{GUg}c^2 = \frac{\hbar}{\psi_{GUg}} \quad \text{и} \quad E_{eg} = \frac{m_{eg}m_0G}{l_b} = \frac{\hbar}{t_{eg}}$$

где

$$\psi_{GUg} = \frac{\hbar}{m_{GUg}c^2} = \frac{m_0\ell_0c}{m_0\sqrt{\alpha_{GU}}c^2} = \frac{\ell_0}{c\sqrt{\alpha_{GU}}} \qquad (3.8д)$$

$$t_{eg} = \frac{\hbar l_b}{m_{eg}m_0G} = \frac{\hbar l_b}{\sqrt{\alpha_e(q)}m_0{}^2G} = \frac{\hbar l_b}{\hbar c\sqrt{\alpha_e(q)}} = \frac{l_b}{c\sqrt{\alpha_e(q)}} \qquad (3.8е)$$

Подставляя формулы в (3.8г), получаем уравнение, связывающее оба времёни:

$$\frac{\hbar}{\psi_{GUg}} = \sqrt{2}\frac{\hbar}{t_{eg}}$$

Из него следует, что время ψ_{GUg} является проекцией времени t_{eg}:

$$\psi_{GUg} = \frac{t_{eg}}{\sqrt{2}} = t_{eg}\sin 45° \qquad (3.8ж)$$

Из полученной зависимости следует важное свойство единого поля – создание линейной скорости вращения. В самом деле, из (3.8д) следует:

$$\psi_{GUg} = \frac{\ell_0}{c\sqrt{\alpha_{GU}}} = \frac{\ell_0}{c\sqrt{\frac{1}{4\pi^2}}} = 2\pi\frac{\ell_0}{c} \qquad (3.8з)$$

Из полученного выражения, приходим к угловой скорости:

$$\omega_0 = \frac{2\pi}{\psi_{GUg}} = \frac{c}{\ell_0} = \frac{1}{\vartheta_0} \qquad (3.8и)$$

Из полученной формулы следует формула линейной скорости:

$$v_{л} = \omega_0 (c\psi_{GUg}) = 2\pi c \qquad (3.8к)$$

С использованием (3.8ж), получаем формулу линейной скорости в виде векторного произведения векторов:

$$v_{л} = \omega_0 (c\psi_{GUg}) = \omega_0 (ct_{eg}) \sin 45° = \bar{\omega}_0 \times (c\bar{\psi}_{GUg}) \qquad (3.8л)$$

Оно означает, что линейная скорость направлена перпендикулярно плоскости, в которой располагаются вектора $\bar{\omega}_0$ и $(c\bar{\psi}_{GUg})$. Но эта плоскость является гиперплоскостью. Значит, сверхсветовая линейная скорость, направленная перпендикулярно радиусу $(c\bar{\psi}_{GUg})$, вращает вокруг оси собственного времени интервал 3-мерного пространства. Такое вращение возможно, как минимум, в 4+1 мерном пространстве-времени.

Вращение приводит к возникновению центробежного ускорения, определяемого формулой:

$$w_{цб} = \frac{v_{л}^2}{c\psi_{GUg}} = \frac{4\pi^2 c^2}{2\pi \ell_0} = 2\pi \frac{c^2}{\ell_0} \qquad (3.8м)$$

Как видно из формулы, оно в шесть с лишним раз больше гравитационного ускорения в планкеоне, определяемого формулой:

$$w_{пл} = \frac{F_0}{m_0} = \frac{m_0 G}{{\ell_0}^2} = \frac{c^2}{\ell_0}$$

Такая разница в ускорениях приводит к возникновению результирующего ускорения, которое способствует расширению планкеона и переводу его на второй квантовый уровень.

В полученных формулах (3.8з), (3.8к), (3.8м) присутствует постоянный коэффициент 2π. В работе [7,ф.(3.2е)] было доказано, что этот коэффициент является константой единого поля.

$$\alpha_{ЕП} = 2\pi = \frac{{Q_{гр}}^2}{\hbar c} = \frac{M_Z M_p G}{\hbar c}$$

Рассмотренные единые поля получены с учётом дополнительной координаты искривлённого вакуума. Их полное изучение связано с введением дополнительных гиперплоскостей и выходит за рамки данной статьи. Поэтому, ограничимся теми зависимостями, которые получены нами для горизонтальной гиперплоскости.

Свяжем отношение (3.8а) с таким же отношением для первичного хронального поля (3.7). Приравнивая, получаем:

$$\frac{\alpha_Z}{\alpha_X} = \frac{\alpha_{GU}}{\alpha_W} = \frac{3}{4} \qquad (3.9а)$$

Откуда

$$\alpha_X = \frac{\alpha_W}{\alpha_{GU}} \alpha_Z \qquad (3.9б)$$

Покажем, что найденные поля входят в константу ПВО. Для этого преобразуем (3.8а) следующим образом:

$$\frac{\alpha_W}{\alpha_{GU}} = \frac{4}{3} = \frac{1}{\frac{3}{8} \cdot 2} = \frac{1}{2\sin^2 \theta_{GU}} = \frac{1}{\alpha_X \frac{\alpha_e(q)}{\alpha_{GU}}} = \frac{\alpha_{GU}}{\alpha_X \alpha_e(q)} \qquad (3.9в)$$

Из выражения следует

$$\alpha_{GU}{}^2 = \alpha_X \alpha_e(q) \alpha_W \qquad (3.9г)$$

Как видим, ПВО в момент образования поля Хиггса состоит из трёх полей, взаимодействующих друг с другом. С другой стороны, применяя (3.9б), получаем перестройку ПВО в точке b:

$$\alpha_{GU}{}^2 = \alpha_X \alpha_e(q) \alpha_W = \frac{\alpha_W}{\alpha_{GU}} \alpha_Z \alpha_e(q) \alpha_W$$

Откуда

$$\alpha_{GU}{}^3 = \alpha_Z \alpha_e(q) \alpha_W{}^2 \qquad (3.9д)$$

Полученная формула указывает на появление квантового гравитационного поля в 3-пространстве. В самом деле, преобразуем формулу, умножив обе части на ℓ_0^3 при $\alpha_Z = \frac{3}{2}$:

$$(\ell_0 \alpha_{GU})^3 = \frac{9}{2}(\frac{\alpha_e(q)}{3} \ell_0)(\alpha_W \ell_0)^2 = \frac{9}{2}(\frac{\alpha_e(q)}{3} \frac{m_0 G}{c^2})(\alpha_W \ell_0)^2 = \frac{9}{2}(\alpha_e(q) \frac{m_0}{3} G)(\alpha_W \vartheta_0)^2$$

Вводим следующие квантовые обозначения:

$l_{GU} = \alpha_{GU} \ell_0$ – пространственный интервал пространства, заполненного ПВО;

$M_{эг} = \alpha_e(q) \frac{m_0}{3}$ – электрогравитационная масса;

$\tau_W = \alpha_W \vartheta_0$ – собственное время, обусловленное ЭСП.

В результате полученное уравнение принимает гравитационный вид:

$$l_{GU}{}^3 = \frac{9}{2} M_{эг} G \tau_W^2 \qquad (3.9е)$$

Т.о. в точке b в результате слияния потоков проматерии происходит преобразования структуры ПВО в 3-хмерное гравитационное поле.

3.5. ***Форма взаимодействующих полей***

Формула гравитационного объёма (3.9е) позволяет выявить форму взаимодействующих полей. Начнём со времени τ_W, связанного с электрослабым взаимодействием. Покажем, что ему соответствует пространство соприкасающейся окружности. В самом деле, обозначим радиус-вектор времени, наклонённый под углом θ_W к оси τ, через t_W. Вектор времени $ob = \tau_W$ направляем вдоль оси τ, считая его модуль равным $\tau_W = \alpha_W \vartheta_0$. Из конца вектора откладываем отрезок ba, перпендикулярный радиус-вектору $oa = t_W$. Из точки пересечения проводим отрезок ac, перпендикулярный оси τ. Рассмотренная схема показана на Рис.4. Она соответствует формуле τ_W, которая может быть представлена в виде:

$$\tau_W = \alpha_W \vartheta_0 = \frac{\alpha_e}{\sin^2 \theta_W} \vartheta_0$$

Тогда проведённые отрезки будут равны:

$$ab = \tau_W \sin \theta_W = \frac{\alpha_e}{\sin \theta_W} \vartheta_0$$

$$cb = ab\sin\theta_W = \alpha_e\vartheta_0$$

$$oa = t_W = \tau_W\cos\theta_W = 2(\frac{\tau_W}{2})\cos\theta_W = 2(\frac{\alpha_W\vartheta_0}{2})\cos\theta_W \qquad (3.10а)$$

В случае, если угол является переменной величиной, то последнее выражение есть уравнение соприкасающейся окружности в полярной форме. Для проверки найдем проекции радиус- вектора на оси ψ и τ .

$$ac = \psi = t_W\sin\theta_W = \tau_W\cos\theta_W\sin\theta_W = \frac{\tau_W}{2}\sin 2\theta_W \qquad (3.10б)$$

$$oc = \tau = t_W\cos\theta_W = \tau_W\cos^2\theta_W \qquad (3.10в)$$

$$oa = t_W = \sqrt{\psi^2 + \tau^2} \qquad (3.10г)$$

Подставляя координаты в полярное уравнение и преобразовывая, получаем:

$$\psi^2 + (\tau - \frac{\tau_W}{2})^2 = (\frac{\tau_W}{2})^2 \qquad (3.10д)$$

Рассмотренная область представлена на Рис.4.

Немного другая картина с пространственным интервалом l_{GU} . Он существует во времени ψ и может быть представлен в виде: $l_{GU} = c\psi_{GU}$. Геометрически это выглядит следующим образом. Интервал направляем вдоль оси ψ , считая его модуль равным $od = \psi_{GU} = \alpha_{GU}\vartheta_0$. Проводим радиус-вектор времени op, наклонённый под углом θ_{GU} к горизонтальной оси. Далее, проводя аналогичные построения, приходим к уравнению соприкасающейся окружности, направленной вдоль вертикальной оси:

$$op = t_{GU} = \psi_{GU}\sin\theta_{GU} = 2(\frac{\psi_{GU}}{2})\sin\theta_{GU} = 2(\frac{\alpha_{GU}\vartheta_0}{2})\sin\theta_{GU} \qquad (3.10е)$$

Т.к. поле располагается в первом квадранте, то следует рассматривать только половину соприкасающейся окружности. Общая картина процесса представлена на Рис.4.

Из рисунка видно, что двум проекциям времени соответствуют два типа полей. Пространственной проекции соответствует ПВО с асимметричной формой поля относительно вертикальной оси. Временной проекции соответствует ЭСП в форме окружности симметричной относительно временной оси. В результате система полей является в целом асимметричной. Именно эта асимметрия и является причиной появления хроночастиц, образующих поток собственного времени. В этом потоке, при достижении им определённой длины, хроночастицы переходят в элементарные частицы.

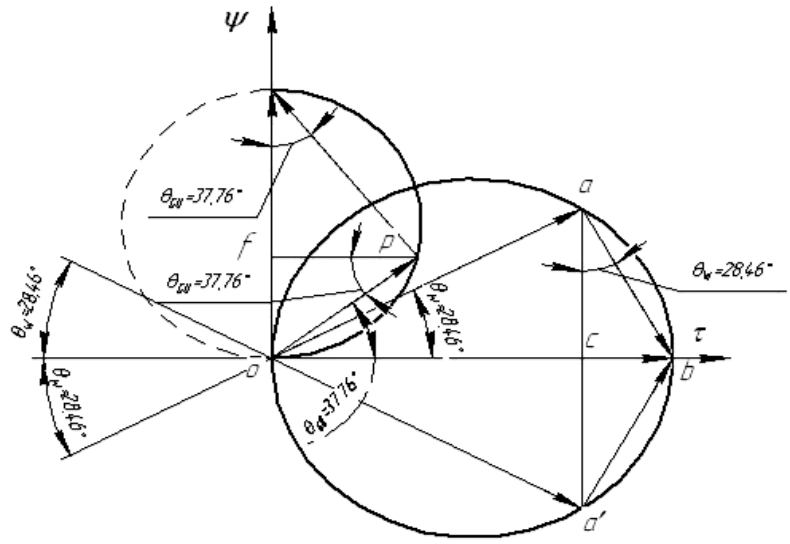

Рис.4

Заключение

В заключение хочется акцентировать внимание читателей на основной идее, развитой в этой работе. Она основывается на том, что поток проматерии при концентрации в точку на оси собственного времени, приводит к искривлёнию горизонтальной гиперплоскости. Возникшее дополнительное измерение и является той причиной, которая способствует возникновению хронального поля. «Запас» времени поля позволяет планкеону перейти на второй энергетический уровень. Этот переход запускает начало процесса, приводящего к образованию элементарных частиц – будущих кирпичиков вещества во Вселенной.

Рассмотренная картина образования первичных полей в планкеоне, позволяет произвести дальнейший анализ взаимодействия ПВО и ЭСП. Эта тема следующей статьи.

Литература

1. *Окунь Л.Б.* Элементарное введение в физику элементарных частиц. М.:, 2006 – 128с.
2. *Романенко В.А*. Объединение констант взаимодействий. Наука, техника и образование №1, М., 2014г. Изд. «Проблемы науки».
3. *Романенко В.А*. Время и вакуум – неразрывная связь. Наука Техника Образование №3, М., 2014г. Изд. «Проблемы науки».
4. *Романенко В.А*. Элементарная частица – источник времени. Проблемы современной науки и образования №10(28), М., 2014г. Изд. «Проблемы науки».
5. *Романенко В.А*. Время как субстанция. Проблемы современной науки и образования №12(30), М., 2014г. Изд. «Проблемы науки».
6. *Романенко В.А*. В преддверии времён. Проблемы современной науки и образования № 2(32), М., 2015г. Изд. «Проблемы науки».
7. *Романенко В.А*. Механизм испускания бозонов электрослабым полем. Проблемы современной науки и образования №6(36), М., 2015г. Изд. «Проблемы науки».
8. *Романенко В.А*. Квантово – резонансный сценарий расширения планкеона. Проблемы современной науки и образования № 7(37), М., 2015г. Изд. «Проблемы науки».
9. [Электронный ресурс]. Режим доступа: http://dic.academic.ru/dic.nsf/enc_physics/3018/ЭЛЕКТРОСЛАБОЕ ВЗАИМОДЕЙСТВИЕ.

Анатомо-морфологическая характеристика листьев триостренника морского (Triglochin maritima L.) в приморских сообществах на Поморском берегу Белого моря (Карелия)

Морозова К. В.[1], Анисимова Д. И.[2]

[1]Морозова Кира Владимировна / Morozova Kira Vladimirovna – кандидат биологических наук, доцент;
[2]Анисимова Дарья Игоревна / Anisimova Darya Igorevna – бакалавр,
кафедра ботаники и физиологии растений, эколого-биологический факультет,
Петрозаводский государственный университет, г. Петрозаводск

Аннотация: *в контрастных условиях обитания на побережье Белого моря у триостренника морского (Triglochin maritima L.) из семейства Ситниковые (Juncaginaceae) не выявлено значительных различий по анатомо-морфологическим показателям листа. При этом наиболее вариабельными показателями являются площадь листа, количество устьиц, площадь устьичных щелей, объем клеток мезофилла, клеточный объем хлоропластов, объем межклетников. К менее изменчивым показателям относятся площадь устьиц, толщина листьев, размеры клеток тканей, количество хлоропластов. Следовательно, у этого облигатного галофита установлен высокий уровень экологической пластичности в условиях приливно-отливной зоны побережья Белого моря.*

Abstract: *no significant differences in anatomical and morphological parameters of the leaves of Triglochin maritima L. (Juncaginaceae) from contrasting habitat of the coast of the White Sea were reported. The most variable parameters were the following: the leaves area, the number of stomata, stomatal aperture area, volume of mesophyll cell, cell volume of chloroplasts, the volume of intercellular spaces. The values of such parameters as the area of stomata, the thickness of the leaves, the size of tissue cells, and the number of chloroplasts were less variable. As a result of investigation, the high ecological plasticity of this obligate halophyte species was observed under conditions of the intertidal zone of the coast of the White Sea.*

Ключевые слова: *triglochin maritima, приливно-отливная зона, анатомическая структура листа, Белое море.*

Keywords: *triglochin maritima, intertidal zone, anatomic structure of leaf, White Sea.*

Введение

Приморская полоса – это пограничная зона, пояс контакта и перехода между водными и наземными экосистемами. Специфика экологических условий морского берега определяется направленным изменением факторов среды, таких как величина и характер засоления, режим аэрации почв, интенсивность поступления и накопления материала как с суши, так и со стороны моря (вода, минеральные и органические вещества, твердые частицы), частота и длительность заливания, воздействие подтопления или обрызгивания [6]. В условиях приливно-отливных морей, к которым относится Белое море, основным фактором, определяющим условия для существования живых организмов, является приливно-отливная динамика [12]. В таких условиях произрастания у растений сформировались различные адаптивные механизмы, обеспечивающие не только протекание жизненных процессов, но и приспособленность к различным факторам [3]. Важным компонентом приспособления растений является структурная адаптация мезофилла листа – основной фотосинтетической ткани [9]. Цель

исследования – изучить анатомо-морфологические особенности листьев триостренника морского (*Triglochin maritima* L.), произрастающего в приливно-отливной зоне на Поморском берегу Белого моря.

Методика исследования

Работа выполнена в 2012-2014 гг. на Поморском берегу Белого моря в 12 км на северо-запад от г. Беломорска. Объект исследования – триостренник морской (*Triglochin maritima* L.) из семейства Ситниковые (*Juncaginaceae*). Триостренник морской - плюризональный вид, имеющий циркумбореальный ареал [7, 13]. На побережье Белого моря встречается повсеместно в устьях всех рек, впадающих в акваторию. В зоне ежедневного заливания морскими солеными водами является доминантом и содоминантом в сообществах с *Tripolium vulgare* Ness и *Plantago maritima* L. [7, 11]. Триостренник морской является эугалофитом. По мере накопления предельных концентраций солей в организме этот вид удаляет их путем регулярного отмирания и сбрасывания листьев [7].

На Поморском берегу Белого моря в приливно-отливной зоне была заложена трансекта длиной 180 м и шириной 10 м от коренного берега, сложенного каменными валунами, до линии уреза малой воды в отлив. На трансекте были выбраны две пробные площади (ПП). Пробная площадь 1 (площадью 3х6 м) заложена на правом берегу ручья, стекающего с коренного валунного берега на территорию осушки. Субстрат илистый. Время нахождения видов под водой в максимальный прилив – 1,30 мин. Высота водного столба над субстратом до 50 см. Пробная площадь 2 (4х5 м) расположена в максимальный отлив у линии уреза воды. Субстрат илисто-песчаный. Высота водного столба от субстрата в максимальный прилив составляет 80-100 см. Время нахождения видов под водой в полный прилив 3 часа.

Анатомическую структуру листьев изучали на временных препаратах при помощи светового микроскопа. Биометрические измерения анатомических показателей проводили с помощью окуляр-микрометра в 100-кратной повторности для листьев с каждой пробной площади. Подсчет числа хлоропластов производили в суспензии после предварительной мацерации клеток [10] в 100 клетках палисадного и губчатого мезофилла. Площадь устьиц и устьичных щелей вычисляли по формуле площади сферы [10]: Sус = π*D*L/4, где D - длина устьица (устьичной щели), L - ширина устьица (устьичной щели). Вычисление объема клеток выполняли по формуле [1]: Vкл = π/4*L^2*D*K, где L – ширина клетки, D – длина клетки, K = 0,38+0,117*D/L – поправочный коэффициент [14]. КОХ – это объем клетки, соответствующей одному хлоропласту, или клеточный объем хлоропласта вычисляли по формуле [1]: КОХ = Vкл/Хл, где Vкл – объем клетки, Хл – число хлоропластов в клетке. Объем межклетников рассчитывали по формуле [1]: V = 4/3π*L/2*$(D/2)^2$, где L – длина межклетника, D – ширина межклетника. Вычисление площади устьиц, устьичных щелей, объема клеток, КОХ, объем межклетников проводилось в 100-кратной повторности. Площадь определяли у 50 листьев разных растений с каждой пробной площади. При статистической обработке данных использовались прикладные пакеты программ MS Exsel, Statgraphics for Windows. Для оценки экологической пластичности триостренника морского использован коэффициент вариации (CV) показателей мезоструктуры листа [15]. Уровни варьирования приняты по Г. Н. Зайцеву [5] CV>20 % - высокий, CV=11-20 % - средний, CV <10 % - низкий.

Результаты исследования

По данным исследования площадь листьев триостренника морского у берега на 1-й пробной площади составляет 13,77±0,46 $см^2$. На 2-й пробной площади, заложенной у уреза воды вдоль трансекты в приливно-отливной зоне - 9,94±0,46 $см^2$. Толщина листьев у растений около берега составляет 232,60±3,50 мкм. У растений, обитающих у уреза воды, значение этого показателя достигает 267,60±3,80 мкм.

Анализ количественных показателей устьичного аппарата показал, что у растений на 1-й пробной площади количество устьиц в 1 мм² площади листа насчитывает 32±1 шт., на 2-й пробной площади - 60±1 шт. По площади устьиц и устьичных щелей, в отличие от их количества, отмечено снижение значений этих показателей вдоль трансекты. Так, площадь устьиц в листьях у растений на 1-й пробной площади составляет 975,00±19,00 мкм², на 2-й пробной площади - 862,00±10,00 мкм². Площадь устьичных щелей у листьев триостренника морского у берега достигает 179,00±5,10 мкм², у уреза воды - 135,80±3,60 мкм².

По данным размеров клеток тканей листьев триостренника морского установлено, что длина (1 ПП 21,73±0,25 мкм, 2 ПП 22,20±0,25 мкм) и ширина (1 ПП 18,00±0,30 мкм, 2 ПП 17,40±0,22 мкм) клеток эпидермы вдоль трансекты не изменяются. Размеры клеток мезофилла листьев, аналогично клеткам эпидермы на двух пробных площадях, не отличаются. Так, длина и ширина клеток палисадного мезофилла на 1-й пробной площади - 50,20±0,53 мкм и 21,43±0,40 мкм, на 2-й пробной площади - 50,10±0,60 мкм и 20,63±0,50 мкм. Длина и ширина клеток губчатого мезофилла на 1-й пробной площади - 30,35±0,44 мкм и 28,50±0,50 мкм, на 2-й пробной площади - 30,73±0,50 мкм и 28,33±0,50 мкм. При этом длина клеток палисадного мезофилла в 2 раза больше ширины.

Количество хлоропластов в клетках палисадного и губчатого мезофилла вдоль трансекты от берега (58,00±0,85 шт. и 39,00±0,61 шт.) до уреза воды (51,00±0,73 шт. и 31,00±0,61 шт.) уменьшается. В клетках палисадной паренхимы количество пластид в 1,5 раза больше, чем в клетках губчатой паренхимы. По данным объема клеток мезофилла листьев наблюдается тенденция уменьшения значений от берега (11,33±0,43 тыс. мкм^3) до уреза воды (10,40±0,44 тыс. мкм^3). Более четко эта тенденция выражена у объема клеток, соответствующих одному хлоропласту: 276,30±12,80 мкм^3 на 1-й пробной площади, 252,50±9,30 мкм^3 на 2-й пробной площади. Объем межклетников в губчатом мезофилле листьев на 1-й пробной площади составляет 8327,20±341,23 мкм³, на 2-й пробной площади - 7953,30±326,70 мкм³.

Обсуждение результатов

По данным исследования установлено, что наибольшая площадь листьев выявлена у триостренника морского, произрастающего около берега на 1-й пробной площади. У растений этого вида, которые обитают у уреза воды на 2-й пробной площади, определена наибольшая толщина листьев. Следовательно, наблюдается обратная зависимость толщины листьев от их площади. Толщина листа тесно связана с адаптацией растений, что особенно важно для растений, произрастающих у уреза воды, где наиболее сильное воздействие оказывают приливно-отливные колебания [11].

Количество устьиц в 1 мм² площади листа у изучаемого вида увеличивается вдоль трансекты от берега до уреза воды, где достигает максимального значения. По данным площади устьиц и устьичных щелей определена обратная зависимость этих показателей от количества устьиц в листьях триостренника морского в приливно-отливной зоне.

Исследование анатомического строения листьев показало, что этот вид имеет центрическую структуру листа наземного растения, которая четко дифференцирована на палисадный и губчатый мезофилл. По результатам анализа размеров клеток тканей листьев у изучаемого вида в разных условиях обитания достоверных отличий длины и ширины клеток эпидермы, палисадного и губчатого мезофилла не выявлено. В листьях у триостренника морского достоверно отличаются значения длины и ширины клеток палисадного мезофилла. Объем межклетников в губчатом мезофилле незначительно снижается от берега до уреза воды.

Наибольшее количество хлоропластов содержат клетки палисадного и губчатого мезофилла у растений, произрастающих около берега на 1-й пробной площади. Близкое содержание хлоропластов свидетельствует о существенном вкладе как

палисадной, так и губчатой паренхимы в общую продуктивность фотосинтеза [11]. Число пластид обуславливает различия в значениях объема клеток, соответствующих одному хлоропласту. По результатам исследования у изучаемого вида установлена прямая зависимость между этими двумя показателями. По данным литературы [2, 4] такая зависимость характерна для галофитов *Salicornia europaea* L., *Suaeda heteroptera* Kitag., *Glehnia littoralis* Fr. Schmidt ex Miq., обитающих в приморских сообществах на побережье Японского моря на Дальнем Востоке.

Для оценки экологической пластичности триостренника морского в условиях приливно-отливной зоны Поморского берега Белого моря использовали коэффициент вариации. Установлено, что наиболее вариабельными показателями анатомо-морфологической структуры листа являются площадь (33,4 – 46,7 %), объем клеток мезофилла (38,5 – 42,3 %), клеточный объем хлоропластов (37 – 46,4 %), объем межклетников (38 – 41,1 %), количество устьиц (20,1 – 33,1 %) и площадь устьичных щелей (27 – 28,7 %). К менее изменчивым показателям относятся площадь устьиц (11 – 19,3 %), толщина листьев (14,5 – 17,1 %), размеры клеток тканей (11,2 – 23,1 %), количество хлоропластов (14,3 – 19,7 %). Следует отметить, что диапазон варьирования площади листьев у изучаемого вида вдоль трансекты сдвинут в область более высоких значений по сравнению с диапазоном (17-36 %), который установлен для разных видов наземных растений, произрастающих в широком спектре экотопов [15]. Таким образом, триостренник морской характеризуется высоким уровнем пластичности в разных условиях обитания в приморских сообществах в приливно-отливной зоне на Поморском берегу Белого моря.

Заключение

Приливно-отливная зона – это экологическая зона морского дна, затопляемая во время прилива и осушаемая при отливе. Располагается между уровнем воды в самый низкий отлив и уровнем воды в самый высокий прилив; покрывается водой и освобождается от нее дважды в сутки [7]. В этих условиях обитают растения, которые способны выдержать осушение и затопление, штормовые волны, засоление, недостаточную или избыточную аэрацию, но в первую очередь растения подвержены негативному воздействию этих факторов, так как ведут прикрепленный образ жизни.

Согласно данным проведенного исследования, в таких контрастных условиях произрастания на побережье Белого моря у триостренника морского не выявлено значительных различий по исследуемым анатомо-морфологическим показателям листа. Этот доминантный вид растительных сообществ морского побережья является облигатным галофитом, у которого установлен высокий уровень пластичности, что характерно для видов приливно-отливной зоны, например, для *Tripolium vulgare* и *Glaux maritima* L. [8, 11, 16].

Работа выполнена при финансовой поддержке Программы стратегического развития Петрозаводского государственного университета на 2012-2016 гг.

Литература

1. *Борзенкова Р. А., Храмцова Е. В.* Определение мезоструктурных характеристик фотосинтетического аппарата растений: учебное пособие. Екатеринбург: Изд-во Уральского ун-та, 2006. 26 с.
2. *Бурковская Е. В.* Мезоструктура листа сосудистых растений супралиторали Японского моря. // Вестник КрасГАУ. 2008. № 2. С. 107–111.
3. *Бурковская Е. В., Бурундукова О. Л., Пробатова Н. С.* Структурно-функциональные адаптации ассимиляционного аппарата сосудистых растений морских побережий на юге Российского Дальнего Востока. // Ритмы и катастрофы в растительном покрове Дальнего Востока. Мат. Междунар. науч. конф. Владивосток. 2005. С. 232-238.

4. *Воронкова Н. М., Бурковская Е. В., Безделева Т. А., Бурундукова О. Л.* Морфологические и биологические особенности растений в связи с адаптацией к условиям морских побережий. // Экология. 2008. № 1. С. 3–9.
5. *Зайцев Г. Н.* Математический анализ биологических данных. М: Наука, 1991. 184 с.
6. *Заславская Н. В.* Флора и растительность засоленных приморских экотопов Западного побережья Белого моря. Дис. … канд. биол. наук. Петрозаводск, 2007. 194 с.
7. *Марковская Е. Ф., Сергиенко Л. А., Шкляревич Г. А., Сонина А. В., Стародубцева А. А., Смолькова О. В.* Природный комплекс побережий Белого моря: учебное пособие. Петрозаводск: КарНЦ РАН, 2010. 85 с.
8. *Марковская Е. Ф., Морозова К. В., Гуляева Е. Н.* Анатомо-морфологические особенности листьев млечника морского (*Glaux maritima* L.) в разных условиях обитания приморских экосистем Белого моря. // Проблемы современной науки и образования. Научно-методический журнал. 2015. № 1 (31). С. 15-19.
9. *Мокроносов А. Т.* Мезоструктура и функциональная активность фотосинтетического аппарата. // Мезоструктура и функциональная активность фотосинтетического аппарата. Свердловск: Уральский гос. ун-т, 1978. С. 5–30.
10. *Мокроносов А. Т., Борзенкова Р. А.* Методика количественной оценки структуры функциональной активности фотосинтезирующих тканей и органов. // Тр. по прикладной ботанике, генетике и селекции. 1978. Т. 61. Вып. 3. С. 119–133.
11. *Морозова К. В., Гуляева Е. Н., Марковская Е. Ф.* Анатомо-морфологическая характеристика астры солончаковой (*Aster tripolium* L.) на побережье Белого моря. // Ученые записки Петрозаводского государственного университета. Серия естественные и технические науки. 2014. № 8 (145).
12. *Сонина А. В.* Фитосоциологические исследования и особенности распространения эпилитных лишайников на морских побережьях Северо-запада России. // Проблемы современной науки и образования. Научно-методический журнал. 2015. № 1 (31). С. 19-23.
13. *Цвелев Н. Н.* Определитель сосудистых растений Северо-Западной России (Ленинградская, Псковская, Новгородская обл.). СПб.: Изд-во СПХФА, 2000. 781 с.
14. *Цельникер Ю. Л.* Физиологические основы теневыносливости древесных растений. М.: Наука, 1978. 215 с.
15. *Cornelissen J. H. C., Lavorel S., Garnier E., Diaz S.* et al. A handbook of protocols for standardized and easy measurement of plant functional traits worldwide. // Australian Journ. of Botany. 2003. Vol. 51. P. 335-380.
16. *Markovskaya E., Sonina A., Sergienko L., Morozova K., Elkina N.* Morphological and functional peculiarities of saltmarsh plants and epilithic lichens in tidal conditions of Russian Arctic Seas. // Czech Polar Reports. 2014. Vol. 1. N. 8. P. 1-8.

ТЕХНИЧЕСКИЕ НАУКИ

Определение эквивалентных напряжений двойных втулок в проушинах стрелы экскаватора

Бузауова Т. М.[1], Смыкова А. Д.[2]

[1]Бузауова Тоты Мейрбековна / Buzauova Toty Mejrbeovna – кандидат технических наук, старший преподаватель;
[2]Смыкова Асель Данияровна / Smykova Asel' Danijarovna – магистрант, кафедра технологии машиностроения, факультет машиностроения, Карагандинский государственный технический университет, г. Караганда

Аннотация: *в данной статье рассматриваются втулки в проушинах стрелы экскаватора, которые обеспечивают надежность и работоспособность важных частей механизмов и агрегатов. Приведены результаты расчетов и график.*
Abstract: *in this article plugs in excavator arrow eyes which provide reliability and operability of important parts of mechanisms and units are considered. Results of calculations and the schedule are given.*

Ключевые слова: *посадочное отверстие, бронзовые втулки, проушины стрелы экскаватора, антифрикционные свойства.*
Keywords: *landing opening, bronze plugs, excavator arrow eyes, ant frictional properties.*

Износ посадочных отверстий рабочих органов, нарушение их геометрической и пространственной точности являются основными причинами потери работоспособности землеройных машин. С целью повышения их ресурса и снижения себестоимости ремонта, перспективной является разработка методов восстановления изношенных отверстий с совершенствованными конструкционными особенностями бронзовых втулок, обеспечивающими надежность работы.

Втулки в проушинах стрелы экскаватора защищают механизмы от воздействия силы трения и тем самым увеличивают срок эксплуатации узлов, в которых трение деталей друг о друга является неотъемлемой частью их работы. Основное назначение втулки – обеспечение надежности и работоспособности важных частей механизмов и агрегатов. При использовании втулок увеличивается срок эксплуатации, уменьшается риск аварийных ситуаций.

Машинным экспериментом можно наблюдать, что при воздействии динамических нагрузок, в определенных силовых условиях возникают эквивалентные напряжения, влияющие на срок эксплуатации стрелы.

При одноосном растяжении от воздействий динамических нагрузок на отверстие, форма отверстия отклоняется от номинальной формы и приобретает овальность и конусообразность. Отклонение от формы, в частности от круглости, приводит к быстрому изнашиванию ответственных отверстий рабочего узла экскаватора. Предложенная конструкция отверстий с рациональными режимами технологии восстановления устраняет вышеназванные недостатки. Учитывая отклонения от формы отверстия, предлагаются совершенствованные конструкции двойных втулок, которые обеспечивают долговечность при эксплуатации, а также ремонтопригодность посадочного места. На основе проведенного литературного анализа выбраны материалы втулок, которые обеспечивают антифрикционные свойства.

Антифрикционные свойства бронзы позволяют бронзовым втулкам противостоять силе трения, при этом бронзовые втулки и другие детали из бронзы за счет менее твердого состояния – изнашиваются. Это свойство бронзовых втулок позволяет сохранить остальные части механизма, изготовленные из более прочных материалов, вследствие чего детали из бронзы: бронзовые втулки, бронзовые подпятники,

бронзовые вкладыши и другие являются расходным материалом. В нашем случае рассматриваются антифрикционные бронзовые втулки марок: БрАЖ, БрОЦС, БрАМц, БрКМц [2].

Рассмотрим проушину стрелы экскаватора с совершенствованными двойными втулками. Произведен расчет определенного положения (при копании с поворотом рукояти) рабочего органа экскаватора [1]. Для определения состояния напряжения приведено деформационное растяжение в определенной силе действия, расчет был произведен в программной среде ANSYS Workbench. Входные данные для расчета: направление силы растяжения (направление по оси У); сила растяжения (440 кН); механические свойства как: плотность, изотропная упругость, билинейное изотропное упрочнение и т. д. для каждой марки втулки

Бронзовые втулки БрАМц обладают высокой коррозионной стойкостью и устойчивостью к давлению при высоких температурах. Марганец, находящийся в кристаллической решетке бронзовой втулки БрАМц, значительно усиливает ее, повышая прочностные, антифрикционные и температурные характеристики. Процентное содержание марганца в бронзе БрАМц находится в пределах 1-2 %. Результаты расчета приведены на рисунке 1.

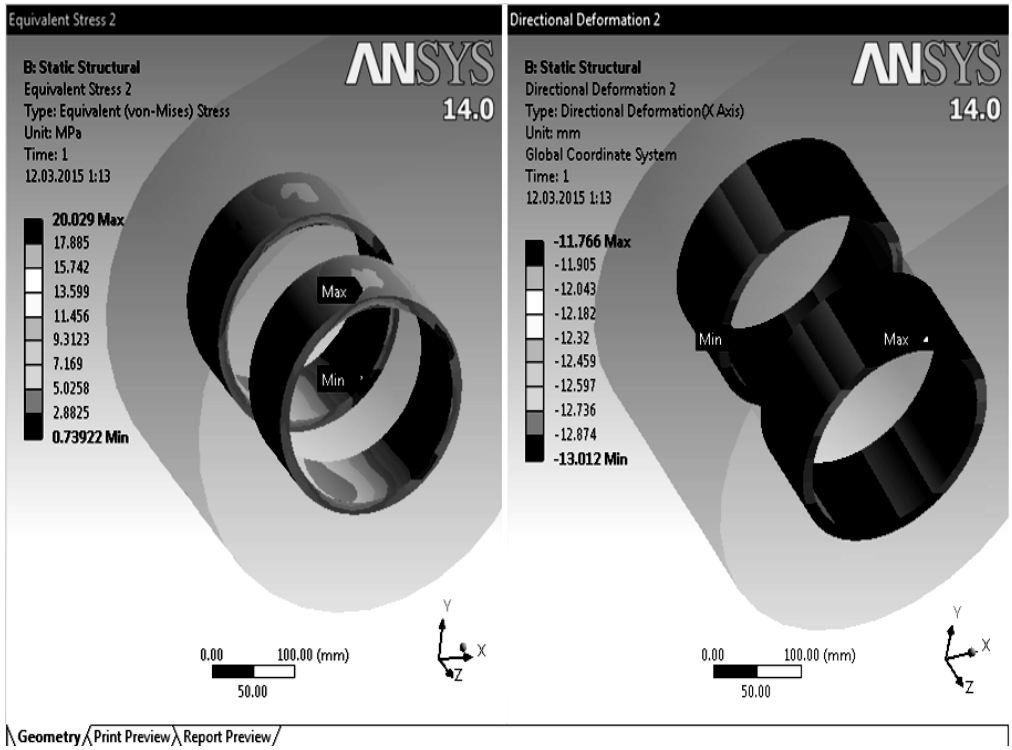

а) б)

а - результаты расчета на напряжения; б – результаты расчета на деформацию

Рис. 1. Результаты расчета бронзы БрАМц

БрКМц – безоловянная бронза с высокими антикоррозионными и механическими свойствами. Эта марка представляет собой деформируемый медный сплав, содержащий 3 % кремния и 1 % марганца. Кроме основных легирующих элементов в его состав входят цинк, железо, никель, олово, свинец. Бронза КМц легко поддается обработке давлением и упрочняется термообработкой. Результаты расчета приведены на рисунке 2.

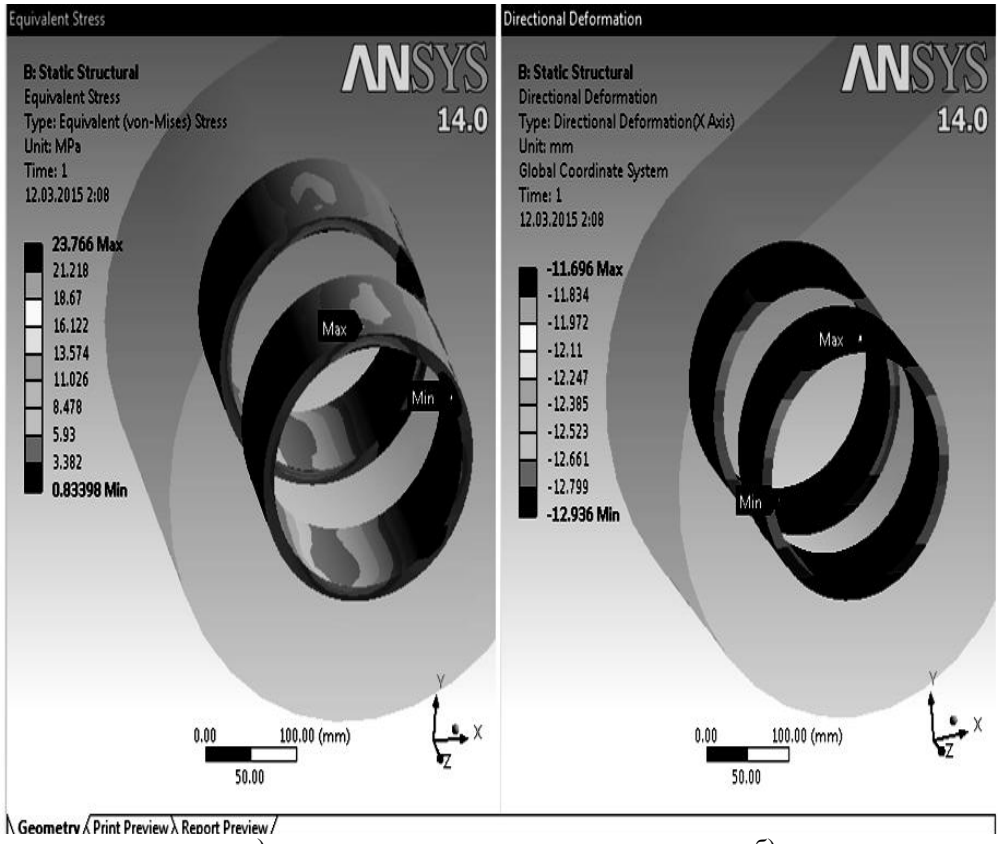

а) б)

а - результаты расчета на напряжения; б – результаты расчета на деформацию

Рис. 2. Результаты расчета бронзы БрКМц

Бронзовые втулки БрАЖ, обладающие относительно высоким показателем твердости (95-100 кгс/мм^2), не рекомендуется использовать в агрегатах с высоким трением. Результаты расчета приведены на рисунке 3.

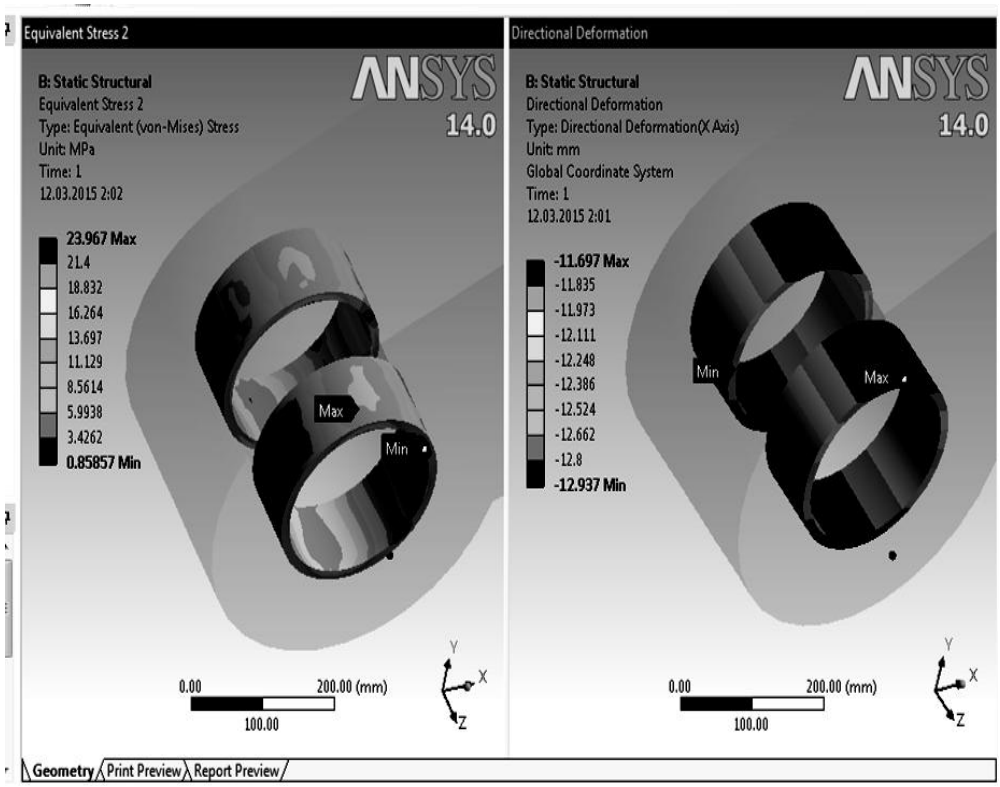

а) б)

а - результаты расчета на напряжения; б – результаты расчета на деформацию

Рис. 3. Результаты расчета бронзы БрКМц

Втулка БрОЦС, имеющая в составе олово, обладает высоким коэффициентом скольжения. Результаты расчета приведены на рисунке 4.

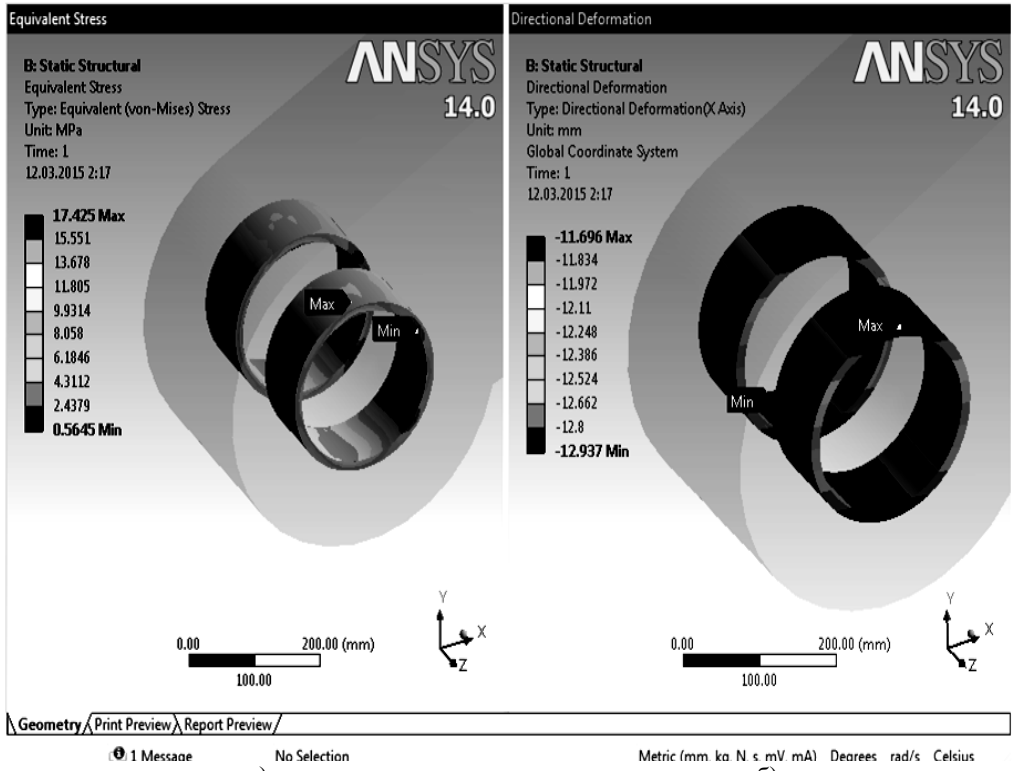

а) б)

а - результаты расчета на напряжения; б – результаты расчета на деформацию

Рис. 4. Результаты расчета бронзы БрАМц

При растягивающей силе возникающие эквивалентные напряжения (рис. 1 а, 2 а, 3 а, 4 а) приводят к возникновению местных пластических деформаций (рис. 1 б, 2 б, 3 б, 4 б). Однако при повторном действии нагрузок в зоне контакта может появиться трещина, которая, постепенно проникая в более углубленные поверхностные слои детали, приводит к ее разрушению. Особенно нежелательно возникновение напряжений смятия между трущимися деталями (как палец-втулка), так как пластическое деформирование пятна контакта способствует усилению износа.

Для наглядности по результатам расчета построим график зависимости силы от напряжений, полученных при расчете в программной среде для всех материалов втулок (рис 5).

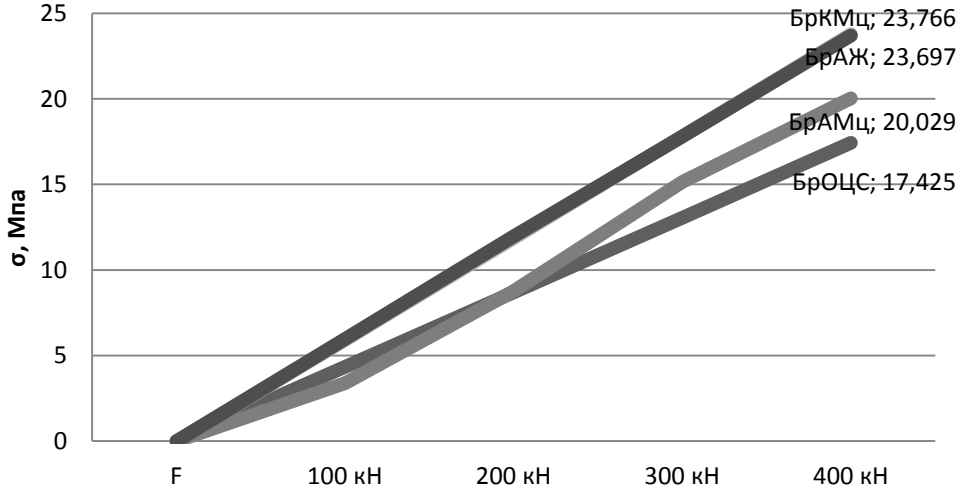

Рис. 5. График зависимости силы и эквивалентного напряжения

Исходя из проведенного расчета можно сделать вывод, что двойные втулки, изготовленные из материалов БрАМц и БрОЦС, устойчивы к возникающим эквивалентным напряжениям, воспринимают динамические нагрузки, разделяя их между двумя втулками, и тем самым обеспечивают долговечность рабочего процесса. При совершенствованном способе восстановления проушин стрелы наиболее оптимальным материалом для бронзовых втулок можно считать марку БрОЦС.

Литература

1. *Бузауова Т. М., Смыкова А. Д. Построение расчетных схем для определения нагрузки на соединительных отверстиях рабочего органа экскаватора. // Проблемы современной науки и образования. 2014. № 12 (30) С. 31-34.*
2. *Рахштадта А. Г., Брострема В. А*. Справочник металлиста. В 5-ти т. Т. 2. М.: Машиностроение, 1976. 720 с.

Использование альтернативных источников энергии в Пензенской области

Овчаренков Э. А.

Овчаренков Эдуард Августович / Ovcharenkov Jeduard Avgustovich – кандидат технических наук, доцент,
кафедра инженерной экологии,
Пензенский государственный университет архитектуры и строительства, г. Пенза

***Аннотация**: в статье рассмотрена возможность использования таких альтернативных источников энергии, как энергия ветра, солнечная энергия, энергия при сжигании древесных отходов в виде пеллетов. Использование этих видов энергии на территории Пензенской области является перспективным шагом.*

***Abstract:** the article considers the possibility of using such alternative energy sources as wind energy, solar energy, energy from the combustion of wood waste in the form of pellets. The use of these types of energy is promising in the territory of the Penza region.*

Ключевые слова: *альтернативное топливо, солнечный коллектор, пеллеты, энергия ветра.*
Keywords: *alternative fuel, solar, pellets, wind energy.*

Мировое потребление энергии включает в себя всю энергию, извлекаемую из всех энергоресурсов и потребляемую человечеством во всех промышленных и потребительских секторах экономики и каждой стране.

Наибольшая доля в мировом потреблении энергии приходится на нефть - 33 %.

Рост населения и ВВП являются ключевыми факторами роста спроса на энергию. К 2030 году численность мирового населения, согласно прогнозу, составит 8,3 млрд., а глобальный ВВП в реальном исчислении к 2030 году, по ожиданиям, возрастёт приблизительно вдвое по сравнению 2011 годом. Кроме того, мировой опыт показал, что благодаря внедрению в промышленность новых научных решений и проектно-конструкторских разработок, вклад возобновляемых источников в энергобаланс отдельных стран и в общее энергопотребление на планете с каждым годом увеличивается (рис. 1).

С учётом изложенных выше материалов по использованию энергоресурсов можно прогнозировать динамику вклада каждого из основных энергоресурсов в общее мировое энергопотребление.

Общая доля всех возобновляемых источников энергии, как традиционных (дрова, гидроэнергия больших рек), так и нетрадиционных (ветер, Солнце, биомасса, гидроэнергия малых рек, геотермальная энергия), на сегодняшний день в общем мировом энергообеспечении составляет около 16 %; в дальнейшем, в соответствии с прогнозными оценками, предусматривается постепенное увеличение использования возобновляемых источников энергии: в 2050 г. – до 30 %, в 2100 г. – до 45 %.

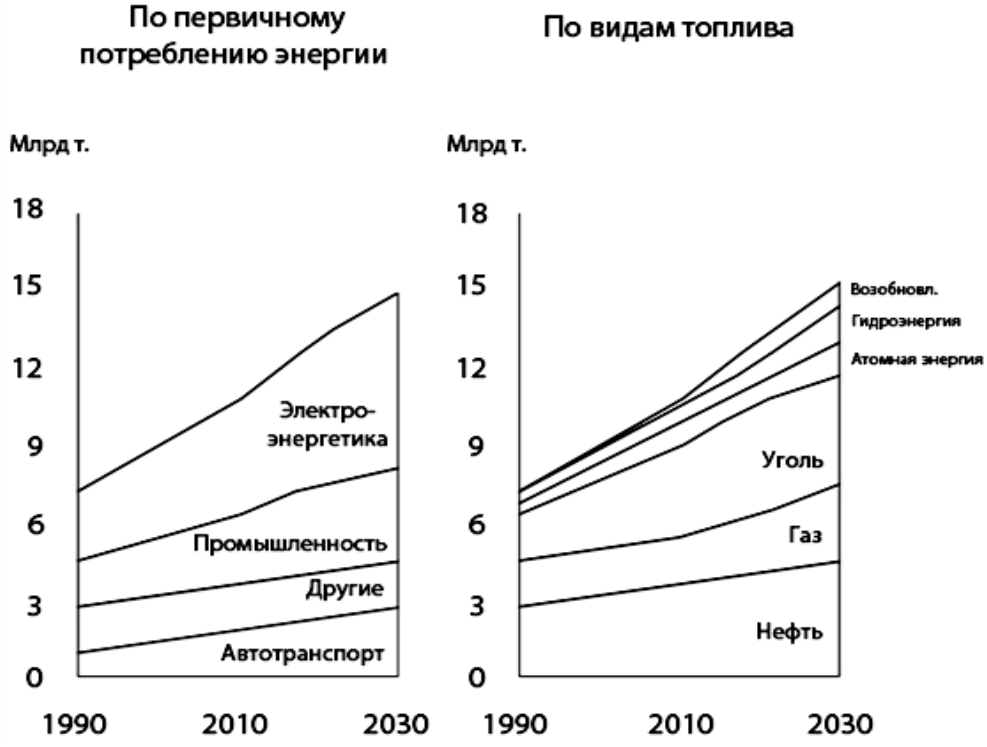

Рис. 1. Увеличение спроса на электроэнергию и первичные энергоресурсы

Россия может получать 10 % энергии из ветра. По сравнению с США и странами ЕС использование возобновляемых источников энергии (ВИЭ) в России находится на низком уровне. Сложившуюся ситуацию можно объяснить доступностью традиционных ископаемых энергоносителей. Один из основных барьеров для строительства крупных электростанций на ВИЭ — отсутствие положения о стимулирующем тарифе, по которому государство покупало бы электроэнергию, производимую на основе ВИЭ [1].

Пензенская область обладает потенциалом использования возобновляемых источников энергии и альтернативных видов топлива – энергия биоресурсов, горючих отходов (промышленных, коммунальных, бытовых) и выбросов, малых и средних рек (мини ГЭС).

ООО «Инновационные технологии в энергетике» разработан и внедрен в производство солнечный плоский коллектор «ИНТЭН» - устройство для сбора тепловой энергии солнца, переносимой видимым светом и ближним инфракрасным излучением (выпускают на ОАО «Нижнеломовский электромеханический завод»). В отличие от солнечных батарей, производящих электричество, солнечный коллектор производит нагрев материала - теплоносителя.

Типовая солнечная водонагревательная установка СВУ состоит из одного или нескольких солнечных коллекторов «ИНТЭН» и теплообменника - аккумулятора. Через солнечный коллектор циркулирует теплоноситель (антифриз). Теплоноситель нагревается в солнечном коллекторе энергией Солнца и отдаёт затем тепловую энергию воде через теплообменник, вмонтированный в бак-аккумулятор. В баке-аккумуляторе хранится горячая вода до момента её использования, поэтому он должен иметь хорошую теплоизоляцию. В первом контуре, где расположен солнечный коллектор, может использоваться естественная или принудительная циркуляция теплоносителя.

В базовой модели солнечного коллектора «ИНТЭН-1» прозрачная теплоизоляция выполнена из специального антивандального закалённого стекла с малым процентом содержания железа. Теплопоглощающая панель коллектора выполнена из металла с высокой теплопроводностью, с чёрным покрытием. Теплоизоляция выполнена с применением современных эффективных материалов.

В результате применения оригинальных конструкторских решений и использования высокотехнологичных материалов удалось поднять КПД коллекторов до 75 %, что было подтверждено испытанием опытных образцов на реальных объектах Пензенской области.

Солнечный коллектор марки «ИНТЭН-1», выполнен в модульном исполнении рабочей площадью 1 $м^2$, что позволяет использовать его для разных потребителей в средней полосе России. Испытания показали, что три солнечных коллектора позволяют нагреть 200 л воды до температуры 55°С за 3-3,5 часа работы в период с апреля по октябрь. В зимний период солнечные коллекторы наиболее рационально использовать совместно с традиционными системами получения горячей воды.

Коллектор находят применение на различных объектах социального назначения (больницы, медпункты, детские учреждения), на небольших промышленных предприятиях, объектах агропромышленного комплекса, в индивидуальных домах и др.

Пензенская область перенимает опыт Республики Беларусь по использованию альтернативных источников анергии. Так, в городе Вилейка построена котельная, работающая на отходах лесозаготовки [2].

В этом городе с 30-тысячным населением единственным источником тепловой энергии является ТЭЦ, которая полностью работает на отходах деревообработки. Представители Пензенской области ознакомились со всем технологическим циклом и увидели, что в Республике Беларусь действительно очень эффективно и рачительно относятся к такому невозобновляемому ресурсу, как природный газ, и его замещению полностью возобновляемым энергетическим ресурсом - лесом.

В МУП «Горзеленхоз» (город Пенза) заканчивается монтаж котла, производящего тепло полностью на отходах деревообработки и санитарной очистки леса. Котёл построен в рамках реализации областной программы энергосбережения. Его мощность - 2,5 МВт, что аналогично мощности котла в г. Вилейке. В 2013 году на отопление древесными отходами перешло Министерство лесного, охотничьего хозяйства и природопользования Пензенской области. Аналогичный проект будет запущен в городе Кузнецке. Для нескольких муниципальных районов в 2013 году завершится стадия проектирования отопительного оборудования.

В лесах Пензенской области осваивается 35 % от ежегодной расчётной лесосеки. Эго происходит из-за того, что такие ценные породы, как сосна, составляют всего 10 % расчетной лесосеки из 1 млн. 400 тыс. кубометров. Эту древесину можно использовать как источник тепла для ЖКХ и промышленных предприятий.

В ближайшее время Правительству Пензенской области будет предложен вариант целевой программы [3], обеспечивающей гарантии предпринимателям, лесозаготовителям, переработчикам, переводящим свои котельные на щепу.

Цель реализации данной программы на территории области – в одну цепочку выстроить вопросы санитарной очистки леса, занятости людей, развития малого бизнеса в лесах, осуществления логистических связей, частичного альтернативного топливозамещения.

В Пензенской области в рамках развития «зеленой энергетики» по инициативе регионального правительства разработан ряд проектов по внедрению на предприятиях промышленности и объектах бюджетной сферы альтернативных источников энергии.

В Кузнецком районе уже налажено производство пеллетов - биотоплива из деревянных гранул.

Они представляют собой прессованные отходы древесного производства, которые могут использоваться в качестве топлива для автоматизированных котельных как бытового, так и промышленного уровня.

Теплотворная способность пеллет в полтора раза больше, чем у дров и равняется энергии, содержащейся в половине литра жидкого топлива. Таким образом, этот вид энергоресурса вполне может заменить собой солярку и уголь для котельных.

Преимущество пеллетов по сравнению с альтернативными источниками энергии в том, что они производятся из экологически чистого ресурса - для их изготовления используется как цельная древесина, так и отходы её переработки. К тому же, в отличие от нефти и газа, они не требуют специальных условий для хранения и транспортировки.

Единственным минусом применения биотоплива является высокая стоимость пеллетных котлов. Однако считается, что инвестиционные затраты на оборудование котельных спецоборудованием окупятся в течение трёх лет.

Экономическая эффективность использования древесных гранул доказана на примере Елюзанской средней школы. В этом учреждении была оборудована котельная, работающая на пеллетах. В первый отопительный сезон на приобретение оборудования и биотоплива было затрачено около 1,5 миллионов рублей. Но, спустя три года, ежегодная экономия должна составить порядка 300 тысяч рублей.

Осадок от системы очистки сточных вод может служить альтернативным источником энергии. В качестве возобновляемого источника электрической и тепловой энергии можно использовать тепло, выделяемое в процессе утилизации осадков, которые накапливают очистные сооружения канализации.

В результате очистки сточных вод образуется немало осадков (каждый день порядка 44-45 тонн сухого вещества). При сжигании осадки выделяют тепло, их теплотворная способность составляет 12500 кДж/кг. Именно это тепло и предлагается использовать в качестве электрической и тепловой энергии. Конечно, реализация предложенного проекта потребует инвестиционных вливаний. Поиском инвесторов занимаются авторы предложенной идеи. Новаторами в городе Пензе создана

установка для получения электричества с использованием энергии ветра. Есть идея использования энергии ветра движущегося автомобиля, локомотива и других транспортных средств.

Таким образом, в Пензенской области, как, впрочем, и в других регионах РФ, есть немало ресурсов альтернативных источников энергии. Перспектива всё большего их использования не вызывает сомнений.

Литература

1. *Илларионов А. М.* Природа российской энергетики. / А. М. Илларионов. // Вопросы экономики - 2003. - № 3. – С. 5-8.
2. Официальный портал правительства Пензенской области: [Электронный ресурс]. Режим доступа: http:www.penza.ru.
3. Постановление правительства Пензенской области от 28.07.2010 № 431 пП «Об утверждении областной целевой программы энергосбережения и повышения энергетической эффективности Пензенской области на 2010-2020 годы».

Формирование навыков информационной безопасности в сети интернет у обучающихся 5-9 классов

Беленов Н. В.[1], Самсонова О. С.[2]

[1]Беленов Николай Валерьевич / Belenov Nikolay Valeryevich – кандидат педагогических наук, доцент,
кафедра ИКТ в образовании;
[2]Самсонова Оксана Сергеевна / Samsonova Oksana Sergeevna – студент,
факультет математики, физики и информатики,
Поволжская государственная социально-гуманитарная академия, г. Самара

Аннотация: *в данной статье речь идет о формировании представлений о безопасном поведении детей в Интернете, организации усвоения основных понятий по данной теме, формировании мировоззрения учащихся, формировании умения распознавать опасные явление в сети Интернет, формировании навыков правильно оценивать степень безопасности ресурсов сети Интернет и основных приемов безопасного поведения в сети.*

Abstract: *this article deals with the formation of ideas about safe behavior of children on the Internet, the organization of learning the basic concepts on the topic, shaping the worldview of the students, to develop an ability to recognize a dangerous phenomenon on the Internet, developing skills to properly assess the degree of safety Internet resources and basic techniques of safe behavior on the network.*

Ключевые слова: *информационная безопасность, сервисная технология, педагогическая поддержка, источники информации.*

Keywords: *skills information security, technology of service, pedagogical support, sources of information.*

Сегодня мы все чаще сталкиваемся с проблемой обеспечения информационной безопасности обучающихся в сети Интернет. В связи с существенным возрастанием численности школьников в Интернете эта проблема становится актуальной. Интернет часто представляет собой неотфильтрованную информацию, и необходимы меры по ограждению ребенка от нее. Современный школьник, включенный в процесс познания, оказывается незащищенным от потоков информации [3].

Прежде чем выяснить, как правильно защитить обучающихся от этого, нужно знать, что же такое информационная безопасность. Сравним несколько определений данного понятия. Итак, согласно российскому законодательству, информационная безопасность детей – это состояние защищенности детей, при котором отсутствует риск, связанный с причинением информацией, в том числе распространяемой в сети Интернет, вреда их здоровью, физическому, психическому, духовному и нравственному развитию [1]. Информационная безопасность личности для Н. И. Саттаровой это состояние защищенности ее основных интересов, которые состоят в реализации конституционных прав и свобод, в обеспечении личной безопасности, в повышении качества и уровня жизни, в физическом, духовном и интеллектуальном развитии, от угроз, вызываемых информационным воздействием на психику и социокультурное развитие человека разнообразными социальными субъектами и информационной средой общества [8, С. 34]. Также, под информационной безопасностью мы будем понимать защищенность информации и поддерживающей инфраструктуры от случайных или преднамеренных воздействий естественного или искусственного характера, которые могут нанести неприемлемый ущерб субъектам информационных отношений, в том числе владельцам и пользователям информации и поддерживающей инфраструктуры [5]. В этом определении рассматриваются объект угрозы, источники информации, угрозы. Объект угрозы - сведения о деятельности объекта защиты; источник информации - это люди, документы, публикации; угрозы информации проявляются в нарушении доступности, целостности, конфиденциальности [4].

Как путь разрешения проблемы информационной безопасности можно рассматривать обучение школьника восприятию и оценке информации, ее осмыслению на основе нравственных и культурных ценностей. И детям, и родителям необходимо знать о том, что в виртуальном мире существует список правил, которые нужно соблюдать при работе и общении в сети [2].

Обеспечение информационной безопасности в условиях школьного образования рассматривается как совокупность деятельности по недопущению вреда психике и сознанию ребёнка [7].

К опасностям информационной безопасности можно отнести доступность, присутствие в интернете элементов, нарушающих психику ребенка, а также элементов, не соответствующих возрастным особенностям обучающихся.

Чтобы преодолеть данные проблемы, учитель должен осуществить педагогическую поддержку и объяснить школьникам: о негативных формах и воздействиях ИКТ; о возможностях защиты; правилах и нормах сетевого этикета; о методах работы по их предупреждению и устранению.

На данные пункты нужно обратить внимание педагогу при работе с каждым ребенком [5]. Теперь обратимся к разным учебным пособиям, для того чтобы выяснить и проанализировать, когда начинает изучаться тема «Информационная безопасность».

УМК «Информатика» 7-9 класс (ФГОС), автор Угринович Н. Д. Продолжительность темы «Информационное общество и информационная безопасность» 3 часа: 1 час в 7 классе и 2 часа в 9 классе. В содержание темы входят: информационное общество, информационная культура, перспективы развития информационных и коммуникационных технологий, правовая охрана программ и данных, защита информации, правовая охрана информации, лицензионные, условно бесплатные и свободно распространяемые программы.

УМК «Информатика» 7-9 класс (ФГОС), авторы Семакин И. Г. и др. Информационная безопасность рассматривается в 7 и 9 классах при изучении тем «Компьютер: устройство и программное обеспечение» (содержание темы: правила техники безопасности и эргономики при работе за компьютером, использование антивирусных программ) и «Информационные технологии и общество» (содержание

темы: проблемы безопасности информации, этические и правовые нормы в информационной сфере).

УМК «Информатика» 5-9 класс (ФГОС), автор Босова Л. Л.

В 5-м классе тема «Формирование навыков и умений безопасного и целесообразного поведения при работе с компьютерными программами и в Интернете» рассматривается при изучении темы «Передача информации», в 7-м классе при изучении тем «Всемирная паутина» и «Программное обеспечение компьютера», в 9-м классе при изучении темы «Информационные ресурсы и сервисы Интернета».

УМК «Информатика» 7-9 класс, (ФГОС), авторы Горячев А. В. Информационная безопасность рассматривается в 7-м классе при изучении темы «Общение в сети Интернет».

УМК «Информатика» 7-9 класс, (ФГОС), авторы Гейн А. Г, Юнерман Н. А. и др. Данная тема рассматривается в 9-м классе в рамках темы «Правовые вопросы Интернета. Безопасность и этика Интернета. Защита информации».

Таким образом, все авторские коллективы уделяют внимание вопросам информационной безопасности, в основном, аспектам безопасного поведения в Интернете и защите от компьютерных вирусов. В основном такие уроки запланированы авторами в начале 7 класса и в конце 9 класса. А в 5, 6, 8 классах эта тема в явном виде вообще отсутствует [10].

Чтобы у обучающихся 5-9 классов сформировались навыки информационной безопасности, нужно изучить соответствующие нормы и правила с учетом возраста каждого ребенка [9].

В заключение отметим, что проведение круглого стола, беседа, анкетирование, классный час, собрание родителей, тематические уроки по безопасности в интернете, внеклассные мероприятия – это эффективные формы, помогающие преподавателю формировать навыки информационной безопасности у школьников.

Особое значение для воспитания обучающихся имеют рекомендации, которые раскрывают психологические, интеллектуальные и коммуникативные особенности каждого ребенка, которые готовят человека к безопасной жизнедеятельности в информационном обществе [6].

Литература

1. *Воеводскова Е. Е.* Зависимость от компьютерной виртуальной реальности. Проблемы педагогики. 2015. № 3. С. 26-28.
2. *Воронов Р. В., Гусев О. В., Поляков В. В.* О проблеме обеспечения безопасного взаимодействия с сетевыми образовательными ресурсами. // Открытое образование. — 2008. — № 3. — С. 20—23.
3. *Грачев Г. В.* Информационно-психологическая безопасность личности: теория и технология психологической защиты: Автореф. дисс. ... д-ра психол. наук. — М., 2000.
4. *Груздова М. В.* Информационная система в управлении инновационной деятельностью. Наука, техника и образование. 2014. № 2 (2). С. 63-67.
5. ИНТУИТ. Лекция 1: Понятие информационной безопасности. Основные составляющие. Важность проблемы. URL: http://www.intuit.ru/studies/courses/10/10/lecture/296 (дата обращения 15.06.2015).
6. *Кондратьева Е. С.* Развитие познавательного интереса у младших школьников через использование информационных технологий на уроках математики. Проблемы педагогики. 2015. № 1 (2). С. 34-39.
7. *Малых Т. А.* Педагогические условия развития информационной безопасности младшего школьника: Автореф. дисс. к. п. н. — Иркутск, 2008.

8. *Саттарова Н. И.* Информационная безопасность школьников в образовательном учреждении: Дисс. к. п. н. — СПб., 2003.
9. *Селиванова О. В., Иванова И. Ю., Примакова Е. А., Кривопалова И. В.* Методические рекомендации: Методика организации недели «Безопасность Интернет». - Тамбов, ИПКРО 2012. [Электронный ресурс]. URL: http://ipk.68edu.ru/docs/bezopasnostdeti/nedelya-internet.pdf (дата обращения 15.06.2015).
10. Система дистанционного обучения ГБОУ ДПО Свердловской области «Институт развития образования». Методические рекомендации по организации урока информационной безопасности в основной школе. URL: http://elearn.irro.ru/upload/files/personal-folders/5/urok_IB/Osnovnaya_shkola.pdf (дата обращения 17.06.2015).

Повышение качества обучения в процессе взаимодействия с компьютерными программами

Рога С. Н.

Рога Сергей Николаевич / Roga Sergey Nikolaevich – старший преподаватель, кафедра информационных технологий, Белгородский государственный технологический университет имени В. Г. Шухова, г. Белгород

Аннотация: *статья посвящена вопросам обучения с помощью программных продуктов. Приведен пример программы для перевода чисел из одной системы счисления в другую, а также возможностей данного программного продукта для самообразования.*

Abstract: *article focuses on learning through software. An example of a program to convert numbers from one system to another, as well as the possibilities of this software for self-education.*

Ключевые слова: *обучение, перевод чисел, системы счисления.*
Keywords: *training, transfer of numbers, number systems.*

Основной задачей повседневного труда преподавателя является контроль знаний студентов. Опираясь на полученные результаты, можно корректировать, дополнять, углублять полученные знания, строить «траекторию» обучения. Наиболее популярные формы контроля - устный или письменный опросы, основными недостатками которых являются большие затраты времени на собеседование или проверку письменных работ. Чтобы уменьшить временные затраты, в последнее время широко используется тестирование. С распространением информационных технологий появилась возможность передать компьютерам большую часть функций по подготовке и проведению тестирования. Компьютерное тестирование исключает субъективизм преподавателя и ставит всех участников тестирования в равные условия как в процессе контроля, так и в процессе оценивания. По широте и скорости диагностирования тестирование превосходит все остальные формы педагогического контроля.

Тестирование в педагогике выполняет сразу несколько функций:

- диагностическая - заключается в выявлении уровня знаний, умений, навыков студентов.
- воспитательная - неизбежность тестового контроля дисциплинирует, организует и направляет самостоятельную работу студента.

- обучающая - состоит в активизации работы студента по усвоению учебного материала. Для усиления обучающей функции тестирования могут быть использованы дополнительные меры стимулирования студентов, такие как раздача преподавателем примерного перечня вопросов для самостоятельной подготовки, наличие в самом тесте наводящих вопросов и подсказок, совместный разбор результатов теста.

С точки зрения процесса обучения последняя рассмотренная функция наиболее важна. На подготовку к любому виду тестирования студент тратит несравнимо больше времени, чем на само тестирование. В настоящее время на просторах Интернета можно найти огромное количество программных продуктов, помогающих преподавателю подготовить и провести тестирование, но крайне мало программ, педагогически грамотно подготавливающих к тестированию, доступно и подробно объясняющих допущенные в процессе пробного тестирования ошибки. Подавляющее большинство программ для тестирования не содержат ни ссылок на теоретический материал, знание которого необходимо для получения правильного ответа, ни тем более подробного алгоритма решения задания. Смещение баланса в сторону диагностической функции тестирования в ущерб обучающей, привело к резкому снижению уровня образования.

Выход из сложившейся ситуации состоит в разработке программ не только способных диагностировать, но и способных обучать, подсказывать, помогать находить ошибки в решении. В качестве такой программы можно привести программу «Перевод чисел» (см. рис. 1). Программа была написана автором статьи в 2011 году и предназначается для абитуриентов и студентов, изучающих перевод из одной системы счисления (СС) в другую.

Основная проблема, выявленная в процессе преподавания вышеуказанной темы, состоит в ошибках, которые допускают студенты в математических вычислениях. Поэтому родилась идея калькулятора, который не только переводит из одной СС в другую, но и при необходимости показывает решение.

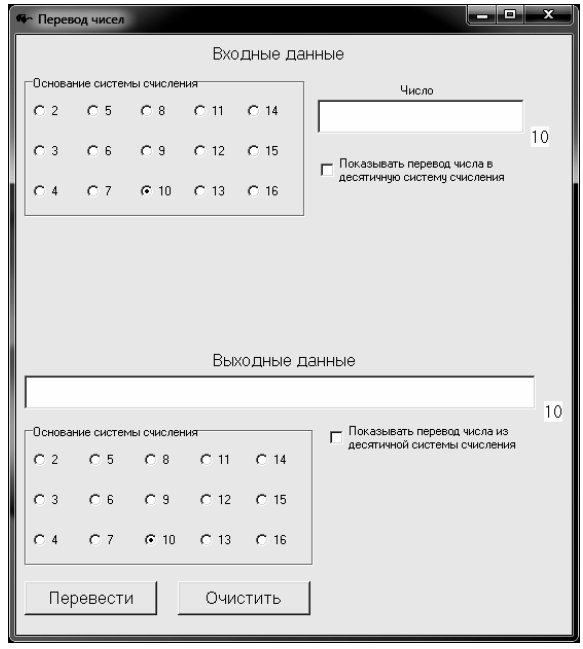

Рис. 1. Стартовое окно программы «Перевод чисел»

Интерфейс программы «Перевод чисел» очень прост и интуитивно понятен. В верхней области «Входные данные» после запуска программы «Основание системы счисления» устанавливается в позицию 10, т. е. десятичная система счисления. При необходимости с помощью зависимого переключателя можно выбрать другую систему счисления от двоичной до шестнадцатеричной. После этого можно ввести значение в поле «Число». Затем в области «Выходные данные» необходимо указать основание системы счисления, в которую переводится исходное число. Перевод чисел осуществляется через промежуточную десятичную систему счисления, т. е. введенное число переводится сначала в десятичную, а затем в систему счисления с указанным основанием. Именно эти математические вычисления и влекут за собой наибольшее количество ошибок в процессе тренировочных занятий при подготовке к тестированию по этой теме.

Для облегчения процесса поиска ошибки при переводе чисел, в программе заложена возможность поэтапного контроля процесса перевода числа. Независимый переключатель «Показать перевод числа в десятичную систему счисления» позволяет отобразить процесс перевода. Пользователь программы не только может проверить результат перевода в промежуточную десятичную систему счисления (см. рис. 2), но и посмотреть подробное решение.

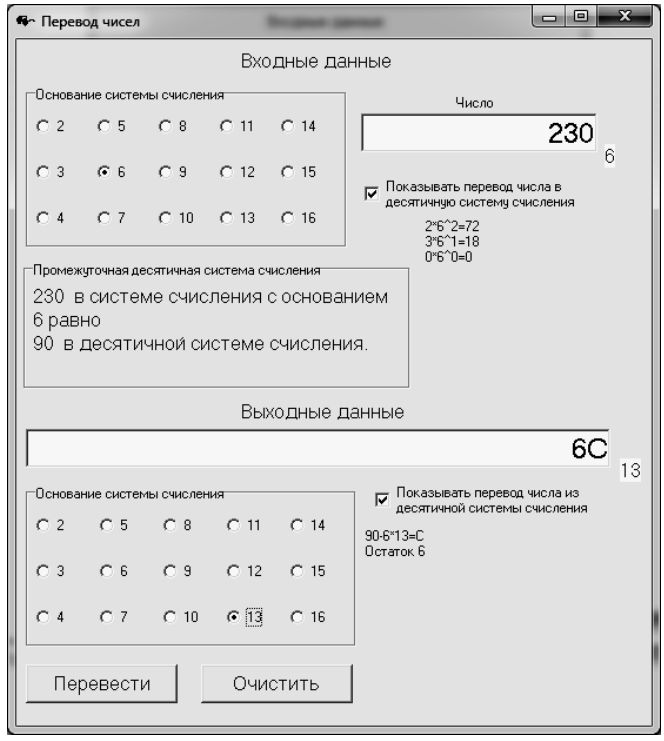

Рис. 2. Программа «Перевод чисел» с отображенными подсказками

Если пользователь правильно перевел в десятичную систему счисления, то можно проверить правильность перевода из нее в требуемую. Для этого необходимо поставить флажок в независимый переключатель «Показать перевод числа из десятичную систему счисления».

Данная программа не снабжалась генератором заданий: при необходимости потренироваться любой пользователь сам сможет придумать задания, что повышает качество усвоения материала. Программа снабжена контролем вводимых пользователем данных, что не позволит использовать недопустимые для системы

счисления символы. Таким образом, обучающийся при некорректном вводе исходных данных получает сообщение и должен повторить ввод. Основной упор делается не на возможность использования программы в качестве своего рода калькулятора, который только поможет перевести число, а на возможность поэтапно посмотреть, как происходит перевод числа, что позволяет произвести работу над допущенными ошибками.

Данная программа не только помогает в переводе чисел, но и выступает в качестве тренажера, способного помочь найти ошибки в процессе обучения переводу чисел из одной системы счисления в другую.

Литература

1. *Зайцев Л. В*. Компьютерный контроль знаний. / Л. В. Зайцев. – Томск: Изд-во Том. ун-та, 2008. – 106 с.
2. *Ветров А. Н*. Особенности реализации информационно-образовательных сред автоматизированного обучения. / Журнал «Автоматизация и современные технологии № 8» - 2008. – с. 16-25.

Функциональное проектирование программируемого логического контроллера

Гусев И. П.

Гусев Илья Павлович / Gusev Ilya Pavlovich – бакалавр,
кафедра вычислительной техники,
факультет микроприборов и технической кибернетики,
Национальный исследовательский университет,
Московский институт электронной техники, г. Зеленоград

Аннотация: *в работе исследованы основные принципы работы программируемых логических контроллеров и проведено функциональное проектирование такого устройства.*

Abstract: *this article contains basic principles of programmable logic controllers operation and functional design of such a device.*

Ключевые слова: *программируемый логический контроллер, функциональная схема, автоматизированная система управления.*

Keywords: *programmable logic controller, functional diagram, automatic control system.*

1. Понятие о программируемом логическом контроллере

Любое устройство, способное работать автоматически, имеет в своем составе управляющий контроллер - модуль, определяющий логику работы устройства.

Программируемый логический контроллер (сокращенно ПЛК) - электронная составляющая промышленного контроллера, специализированного (компьютеризированного) устройства, используемого для автоматизации технологических процессов.

Физически типичный ПЛК представляет собой блок, имеющий определенный набор выходов и входов для подключения датчиков и исполнительных механизмов. Логика управления описывается программно на основе микрокомпьютерного ядра. Абсолютно одинаковые ПЛК могут выполнять совершенно разные функции. Причем для изменения алгоритма работы не требуется каких-либо переделок аппаратной части. Аппаратная реализация входов и выходов ПЛК ориентирована на сопряжение с унифицированными приборами и мало подвержена изменениям [1, с. 12].

2. Роль и место ПЛК в системе управления предприятием

Контроллеры традиционно работают в нижнем звене автоматизированных систем управления предприятием (АСУ) — систем, непосредственно связанных с технологией производства. ПЛК обычно являются первым шагом при построении систем АСУ. Это объясняется тем, что необходимость автоматизации отдельного механизма или установки всегда наиболее очевидна. Она дает быстрый экономический эффект, улучшает качество производства, позволяет избежать физически тяжелой и рутинной работы. Контроллеры по определению созданы именно для такой работы [1, с. 17].

3. Актуальность новой разработки

Каждое предприятие имеет свою специфику и, несмотря на большое количество готовых решений, не всегда можно найти устройство, удовлетворяющее всем требованиям.

На основе предъявленных требований к устройству были отобраны существующие на рынке решения. В Таблице 1 представлены результаты этой выборки.

Таблица 1.

Производитель	**Модель**	**Недостатки**	**Стоимость, тыс. руб.**
Owen	ПЛК160-24.И-L	Стоимость, функциональная избыточность	26,2
ABB	AC500-ECO, PM554-T-ETH + AX561	Малая память программ, недостаточная функциональность	40,9
Omron	CP1E-N30DR-D + CP1W-MAD42	Функциональная избыточность, специфическое ПО для программирования	48,3
Schneider Electric	TWDLMDA20DRT + TM2AMM6HT	Специфическое ПО, только 2 языка программирования	29,4

Таблица 1 – соответствующие требованиям программируемые логические контроллеры, имеющиеся на рынке [2], [3], [4], [5].

В результате анализа можно сделать вывод, что готовые решения имеют высокую цену и обладают при этом некоторыми недостатками.

4. Требования к устройству

К разрабатываемому программируемому логическому контроллеру были предъявлены технические требования, они изображены на рисунке 1.

Рис. 1. Технические требования к ПЛК

Устройство должно иметь:

- 8 дискретных входов. Они реализуются в виде сухих контактов. Эти контакты позволят принимать сигналы с таких устройств как: кнопки, датчики закрытия дверей, реле и др.
- 8 дискретных выходов. Реализуются также в виде сухих контактов, на которые генерируется сигнал. Позволяют передавать дискретные сигналы типа лог. 0 или 1. Можно использовать для передачи сигнала запуска или остановки некоторого процесса/устройства: включить/выключить свет, активировать сигнализацию и т. п.
- 4 аналоговых входа 4-20 мА. Возможность принимать с таких контактов уровень сигнала предоставляет достаточно широкие технологические возможности. В частности, можно сопоставить некоторые уровни сигнала различным командам или информационным сообщениям. Например: сигнал 4мА означает, что нужно подать сигнал на 1-ый дискретный выход, 6 мА – на 2-ой, 8мА - на 3-ий и так далее. Также зачастую сигналы такого типа применяются для передачи информации о значении некоторой переменной. Например, по таким линиям можно передавать информацию о температуре с термостата или о положении заслонки в трубе и многое другое.
- 2 аналоговых выхода 4-20 мА. Позволяет передавать различные уровни сигнала. Аналогично приему эти контакты можно использовать для передачи логических уровней или управлять значением какой-либо переменной в заданных пределах.
- COM-порт, то есть интерфейс стандарта RS-232. Позволит ПЛК связывать с ПК или другими устройствами. Через этот порт будет осуществляться программирование ПЛК, а также доступ с ПК к памяти контроллера. Возможна организация связи с другими устройствами, например, SCADA системами, другими контроллерами.

5. Алгоритм работы устройства

При проектировании системы необходимо отчетливо представлять алгоритм её работы. Алгоритм работы разрабатываемого контроллера представлен на рисунке 2.

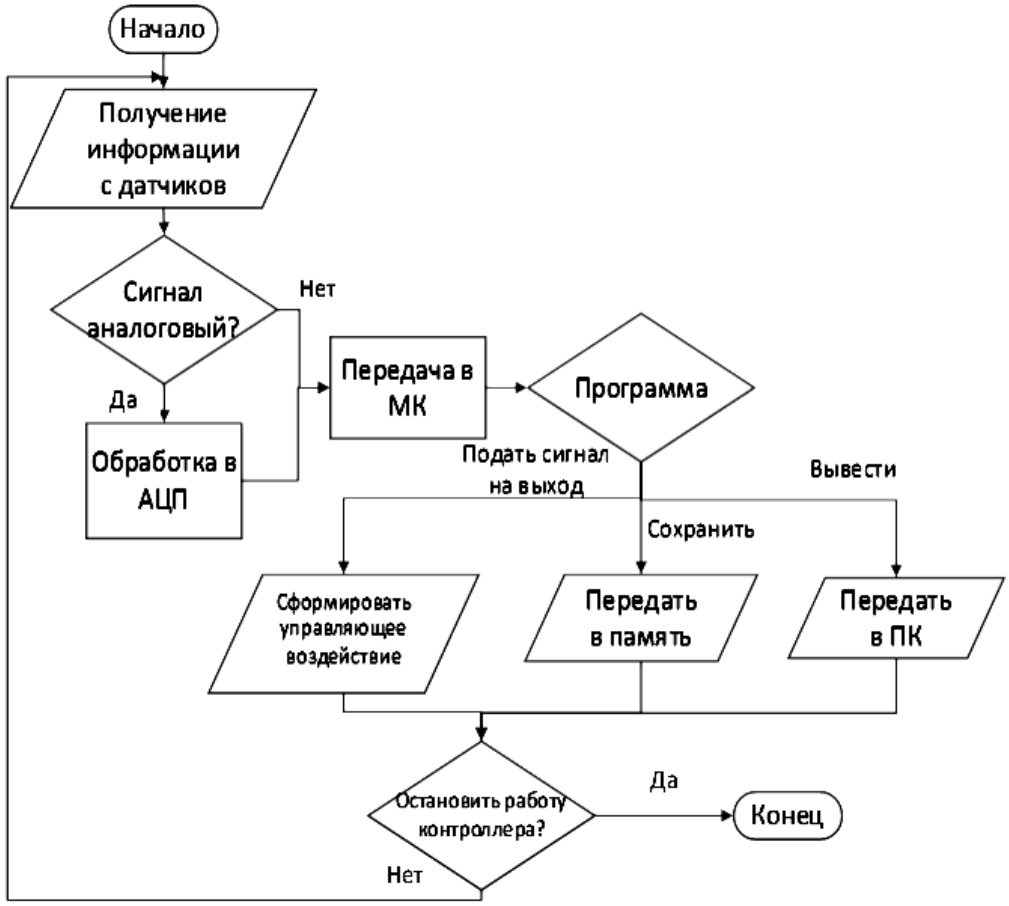

Рис. 2. Алгоритм работы устройства

6. Структурная схема контроллера

Проектирование любой системы начинается с разработки структурной схемы. Она включает в себя набор элементарных звеньев объекта и связей между ними. Структурная схема разрабатываемого ПЛК представлена на рисунке 3.

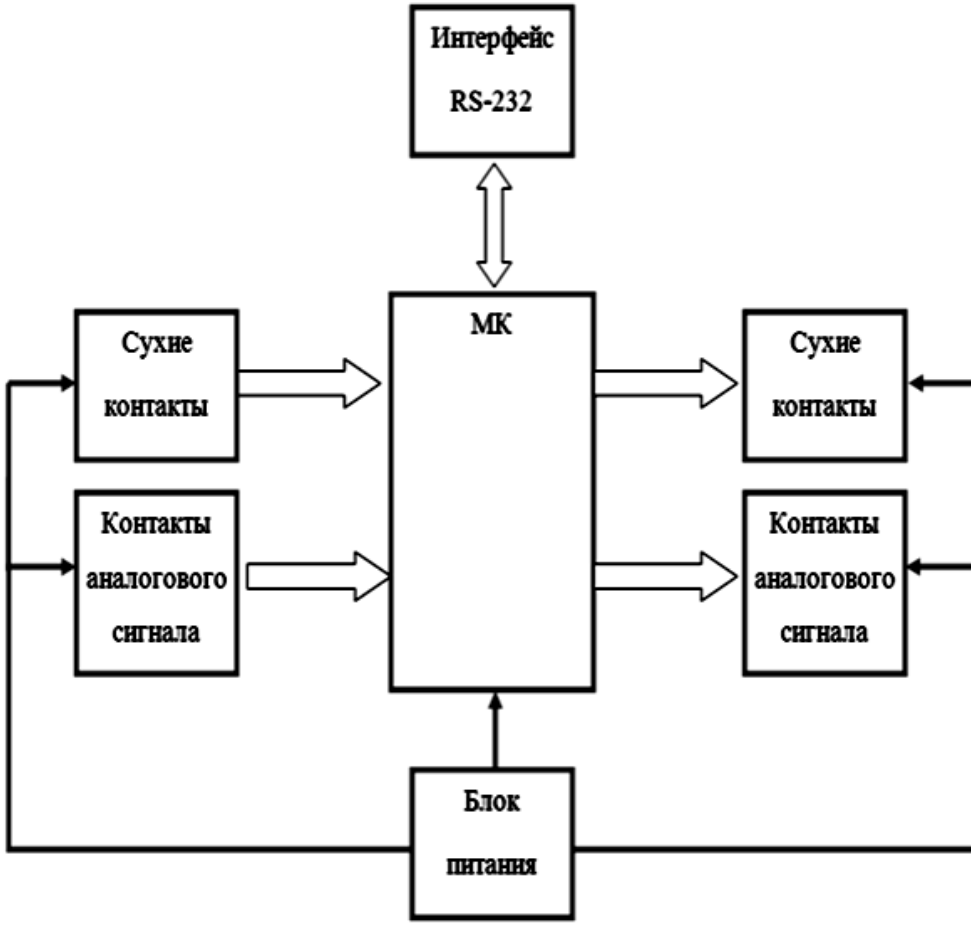

Рис. 3. Структурная схема ПЛК

Разрабатываемое устройство состоит из 7 блоков.

МК:

Основной блок. Содержит в себе микропроцессор, ПЗУ в виде флеш-памяти и ОЗУ, АЦП и ЦАП. Исполняет заданную пользователем программу и осуществляет управление интерфейсом RS-232, принимает сигналы с портов ввода, формирует воздействия для передачи сигналов через порты вывода. АЦП преобразует входные аналоговые сигналы в цифровые для передачи на процессор. ЦАП преобразует цифровые сигналы процессора в аналоговые для передачи на контакты аналоговых выходов.

Сухие контакты:

Это контакты, не имеющие гальванической связи с цепями электропитания и «землёй», то есть контакт гальванически развязан от управляющего сигнала. Требует питания 24В, 2А.

Контакты аналогового сигнала:

Контакт передаёт уровень сигнала с помощью тока 4-20 мА. Отсутствие тока (0 мА) означает отсутствие подключения к контакту. Для передачи сигнала на процессор требуется АЦП. Для передачи сигнала с процессора на контакты требуется ЦАП.

Блок питания:

Подключается к внешнему питанию 24В. Осуществляет фильтрацию и преобразование входного напряжения до уровней, необходимых элементам схемы.

Интерфейс RS-232:

Порт RS-232 необходим для связи с ПК. С его помощью осуществляется программирование ПЛК и снятие данных с его памяти.

7. Функциональная схема контроллера

Функциональная схема разъясняет процессы, протекающие в отдельных функциональных цепях изделия или установки в целом.

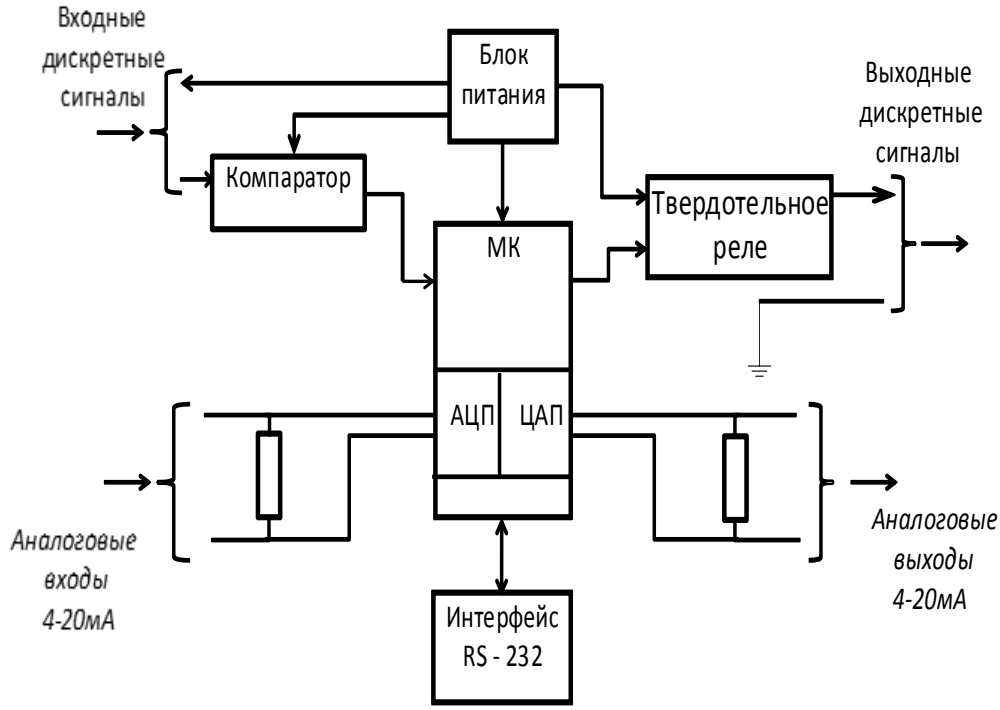

Рис. 4. Функциональная схема ПЛК

Функциональная схема на рисунке 4 дополняет структурную схему, раскрывая принципы построения контактов ввода/вывода.

Дискретные сигналы - контакты типа «сухой контакт». Для приема сигнала с таких контактов требуется компаратор и выработка опорного напряжения для него. При наличии на входной линии напряжения больше опорного, компаратор подает сигнал на микроконтроллер. Сухой контакт требует питания, которое реализуется линией от блока питания с напряжением 24 В.

Для передачи сигнала на сухой контакт используется твердотельное реле. МК формирует управляющее воздействие и при его подаче, реле передает сигнал с напряжением 24В и током 2А с источника питания на контакт. Использование именно твердотельного реле обуславливается их небольшими размерами, которые позволяют свободно монтировать их на платы. Также они имеют много других преимуществ: высокое быстродействие, отсутствие акустического шума, дребезжания и искрения, энергопотребление.

Аналоговые входы – пара контактов, по которым течет ток 4-20 мА. Уровень сигнала передается силой тока. Для регистрации этого уровня контакты подключаются к прецизионным резисторам 250 Ом, и значение снимается уже по напряжению 1-5 В. Оно передается на АЦП для оцифровки и передачи в МК.

Аналоговые выходы – на МК с помощью ЦАП генерируется сигнал 1-5 В. Он подается на прецизионный резистор 250 Ом для генерации на контактах сигнала 4-20 мА.

Литература

1. Программируемые контроллеры. Стандартные языки и приемы прикладного проектирования. И. В. Петров. Под редакцией проф. В. П. Дьяконова. Москва СОЛОН-Пресс, 2004, с 17.
2. [Электронный ресурс] Официальный сайт компании Овен: http://www.owen.ru/ (дата обращения 16.06.2015 г.).
3. [Электронный ресурс] Официальный сайт компании ABB: http://new.abb.com/ (дата обращения 16.06.2015 г.).
4. [Электронный ресурс] Официальный сайт компании OMRON IA: www.ia.omron.com (дата обращения 16.06.2015 г.).
5. [Электронный ресурс] Официальный сайт компании Schneider Electric: http://www.schneider-electric.com/ (дата обращения 16.06.2015 г.).

Разработка системы управления электроприводом питательного насоса электротермического комплекса добычи высоковязкой нефти

Чиченков Д. В.

Чиченков Денис Вячеславович / Chichenkov Denis Vyacheslavovich – бакалавр, кафедра электротехники, электроэнергетики и электромеханики, Санкт-Петербургский национальный минерально-сырьевой университет «Горный», г. Санкт-Петербург

Аннотация: *в статье разработана система управления электроприводом питательного насоса с преобразователем частоты, позволяющая поддерживать давление в корпусе забойного электропарогенератора.*

Abstract: *article management system designed electric feed pump with a frequency converter, which allows to maintain pressure in the bottom hole elektroparogeneratory.*

Ключевые слова: *высоковязкая нефть, электротермический комплекс, система управления.*

Keywords: *heavy oil, electrothermal complex, control system.*

В нашей стране месторождения высоковязкой нефти представляют значительный резерв для наращивания объемов добычи.

Одним из способов решения проблемы освоения месторождений с трудно извлекаемыми запасами нефти является разработка забойных теплогенераторов. В состав этих комплексов в качестве органа воздействия на пласт входит скважинный прямоточный электропарогенератор (ЭПГ).

Основными термодинамическими параметрами прямоточного парогенератора являются выделяемая тепловая энергия на интервале нагрева воды до температуры кипения и тепловая энергия, выделяемая на интервале парообразовании, при заданной электрической мощности ЭПГ и давлении нагнетания пара в пласт. Эти параметры могут быть обеспечены правильным выбором геометрических размеров электродов ЭПГ, их количества и расстояния между ними [1].

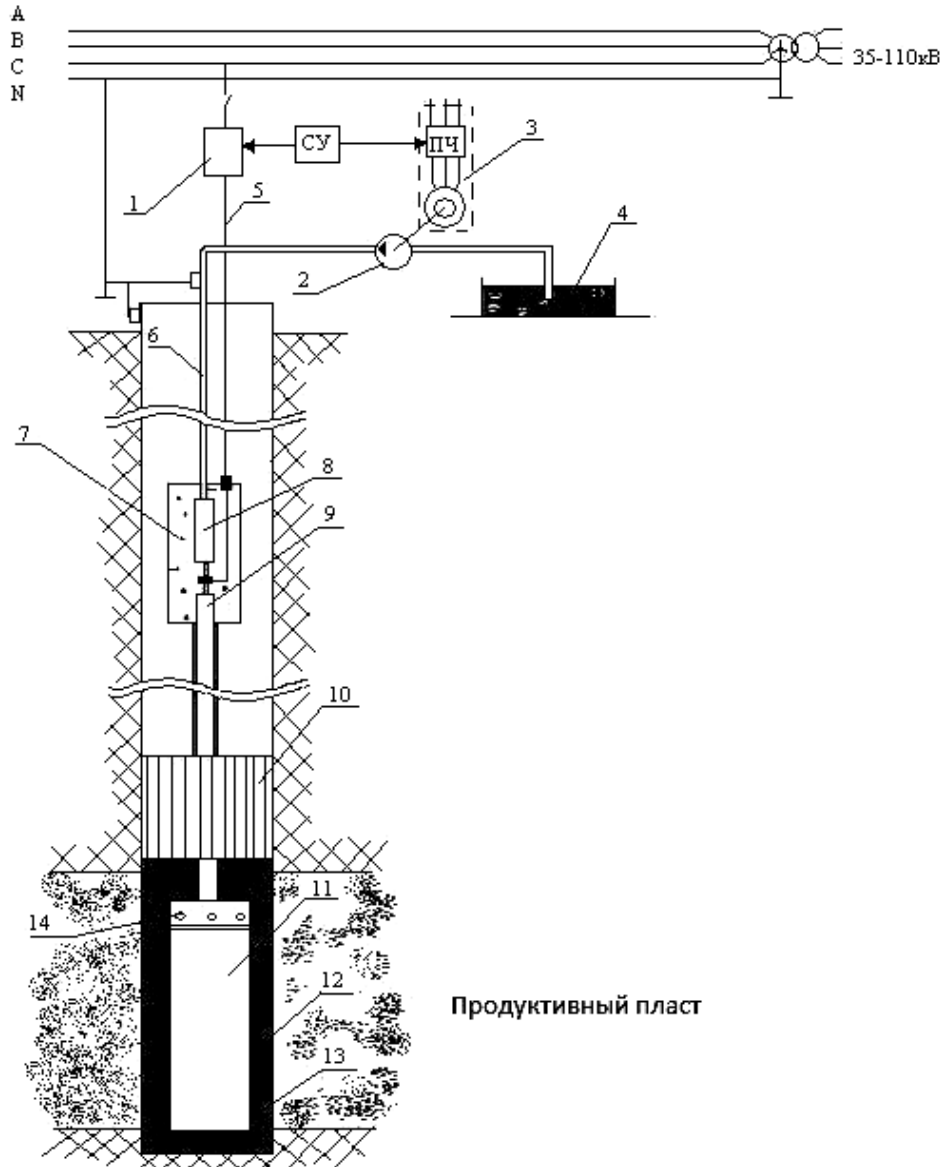

Рис. 1. Электротермический комплекс
1 – тиристорный регулятор тока; 2 – насос; 3 – регулируемый электропривод; 4 – котловая вода; 5 – силовой кабель; 6 – насосно-компрессорные трубы; 7 – маслозаполненнное вводное устройство; 8 – диэлектрическая вставка; 9 – термостойкий токовод; 10 – термостойкий пакер; 11 – скважинный электротермогенератор; 12 – обсадная колонна; 13 – пластовая жидкость; 14 – водоподающий узел с обратным клапаном; ПЧ - преобразователь частоты; СУ - система управления приводом насоса и силой тока нагревателя

Добычной электротермический участок (Рис.1) включает в себя: силовой трансформатор с первичным напряжением 35 кВ; насос для подачи котловой воды в забой к нагревателю или парогенератору, скважинный электродный нагреватель или прямоточный электропарогенератор, помещенный в обсадную колонну, питание которого осуществляется по погружным кабельным линиям; регулируемый электропривод насоса и схему управления величиной силы тока нагревателя или парогенератора.

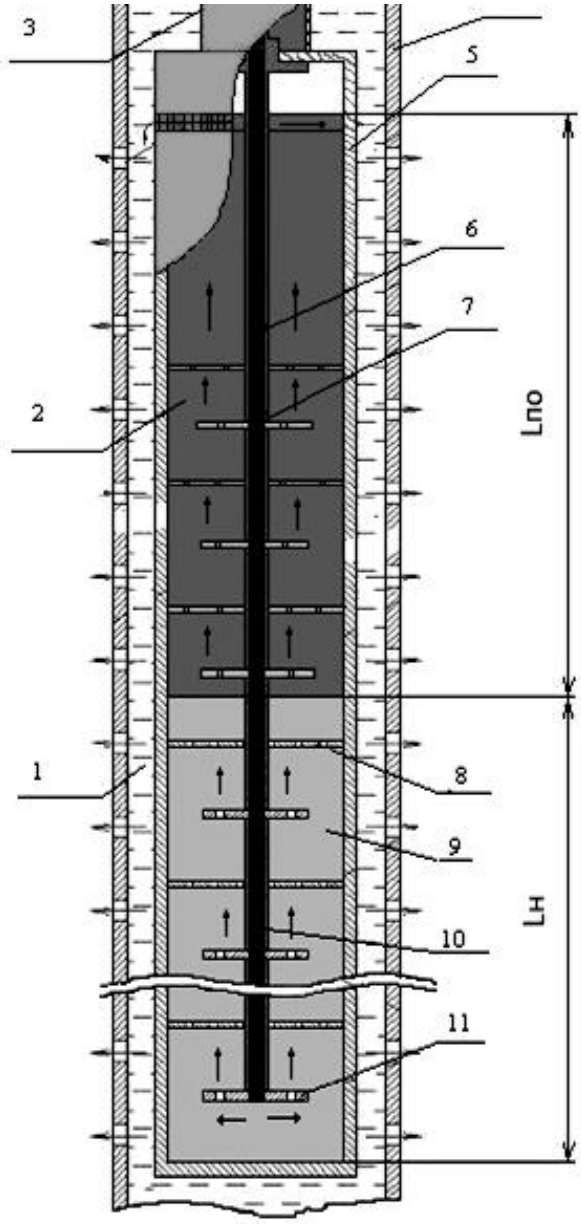

Рис. 2. Электропарогенератор
1 – скважинная жидкость; 2 – интервал парообразования парогенератора; 3 – конец колонны насосно-компрессорных труб; 4 – эксплуатационная колонна; 5 – корпус электропарогенератора; 6 – подача воды в парогенератор; 7 – токовод; 8 – нулевой дисковый электрод; 9 – котловая вода; 10 – изолятор токовода;11 – фазный дисковый электрод; Lн – длина зоны нагрева котловой воды; Lпо – длина зоны парообразования

Электропарогенератор (Рис.2) работает следующим образом. По силовому кабелю на фазные электроды подают напряжение, после чего от фазных электродов через воду к нулевым электродам потечёт ток, вызывая нагрев воды, кипение и образование пара, который подается в забой, производя в дальнейшем тепловую обработку призабойной зоны [2].

Для эффективной работы комплекса необходимо управление двумя технологическими параметрами – током нагревательных элементов и расходом питательного насоса. Для решения второй задачи разработана система управления электроприводом питательного насоса, структурная схема которой в среде Matlab Simulink показана на рисунке 3.

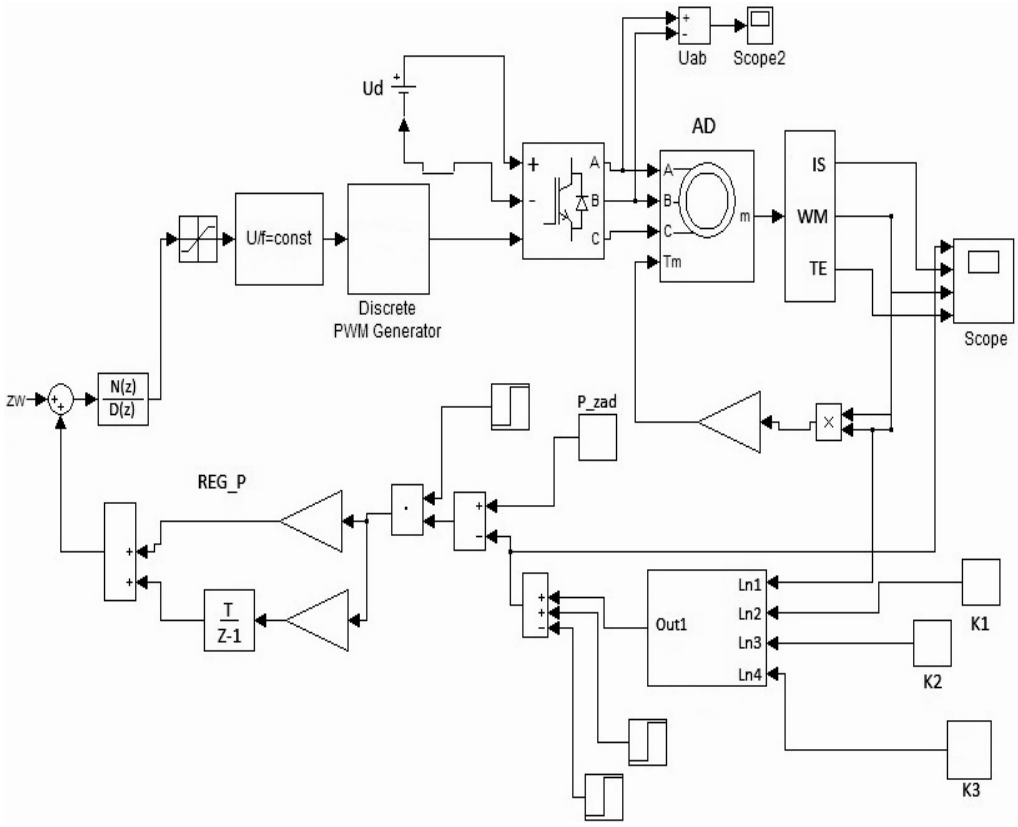

Рис. 3. Модель системы управления

В качестве регулятора скорости используем ПИ – регулятор. Регулятор настраивается на технический оптимум. Это значит, что перерегулирование не должно превышать 5 %.

В результате симуляции процесса были получены графики переходных процессов.

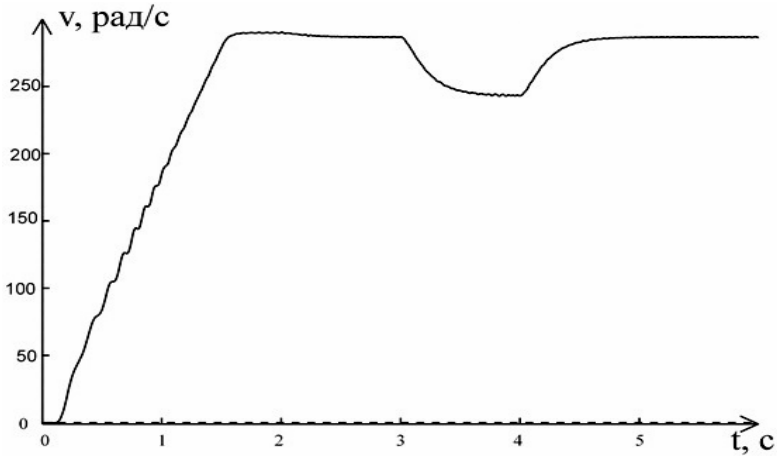

Рис. 4. График 1.

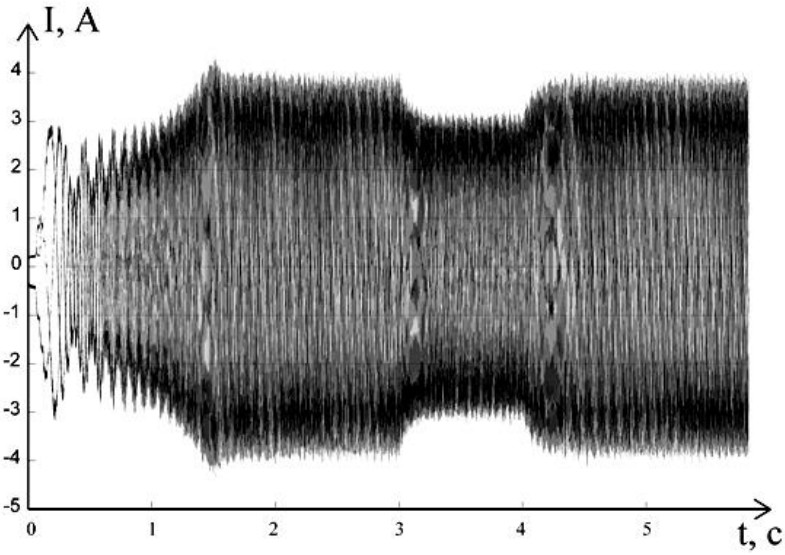

Рис.4 График 2.

Анализируя графики переходных процессов, можно сделать вывод, что привод плавно разгоняется до номинальной скорости за 1,5 с. После разгона до номинальной скорости происходит включение системы автоматического регулирования. За 1 с регулятор отрабатывает возмущение, после чего значение уровня восстанавливается до требуемого. Колебания тока лежат в допустимых пределах.

Литература

1. *Загривный Э. А.* Влияние работы забойных электротермических комплексов на качество электрической энергии. / Э. А. Загривный, В. О. Зырин, В. И. Маларев, Д. А. Устинов. // Электротехника. - 2012. - № 10. - С. 27-31.
2. *Загривный Э. А.* Перспективы использования забойных электротермических комплексов для повышения нефтеотдачи пластов с тяжелой высоковязкой нефтью. / Э. А. Загривный, А. Е. Козярук, В. И. Маларев, Е. Е. Мельникова. // Электротехника. – 2010. - № 1. - С. 50-56.

Зачем нужен селектор. Определение понятия согласно архитектуре x86

Смекалин С. А.

Смекалин Сергей Александрович / Smekalin Sergey Aleksandrovich – бакалавр, направление «Инфокоммуникационные технологии и системы связи», кафедра телекоммуникационных систем, факультет микроприборов и технической кибернетики, Московский институт электронной техники, г. Москва

Аннотация: *в связи с нехваткой литературы на русском языке по работе процессора x86 в защищенном режиме, многих новичков-программистов после прочтения книг и статей не покидает такой вопрос: «Зачем все-таки нужен селектор?». Я попытаюсь объяснить, что же это такое и зачем он нужен.*

Abstract: *because of shortage of literature in Russian on operation of the x86 processor in protected mode, many beginners programmers after reading of books and articles aren't abandoned by such question: «What such selector?». I will try to explain that this such and why it is necessary.*

Ключевые слова: *programming, архитектура, процессор, память, селектор, x86, защищенный режим.*

Keywords: *architecture, processor, memory, selector, x86, protected mode.*

В архитектуре процессоров Intel x86 существуют шесть сегментных регистров: CS, DS, ES, FS, GS, SS. Каждый из этих сегментов отвечает за свой участок памяти (память данных, программ или стека). Если программа состоит из множества сегментов, то пока не загружены соответствующие селекторы в сегментные регистры, доступны в данный момент времени могут быть лишь эти шесть. Вспомним, как формировались линейные адреса в реальном режиме работы процессора. Значение сегментного регистра умножалось на 10h и прибавлялось смещение [1, с. 321]. В данном режиме работы не было никаких дескрипторов, никаких селекторов. При чтении различных статей многие программисты сталкиваются с проблемой описания того, что такое сегментный регистр и селектор. Многие пишут, что сегментный регистр представляет собой 16-битный регистр, содержащий информацию о дескрипторе и запрашиваемом уровне привилегий. Сразу возникает такая неясность: то есть процессор при каждом обращении к памяти ищет дескриптор, потом базу, затем прибавляет смещение и т. п. - и так каждый раз? На самом деле, все по-другому. Сегментный регистр – это 80-битный регистр (вот на этом месте многие сейчас удивятся), нам же доступны только младшие 16 бит, которые и называются селектором. Остальные 64 бита называются Shadow register или «дескрипторным кэшем». Они и содержат ту самую базу, права доступа и лимит. Поэтому, как только мы загружаем в селектор соответствующее значение, процессор сразу же по полю индекс читает базу, лимит и уровень привилегий из дескриптора и заносит их в дескрипторный кэш сегментного регистра.

В защищённом режиме каждый селектор делится на три части, как показано ниже (рис. 1):

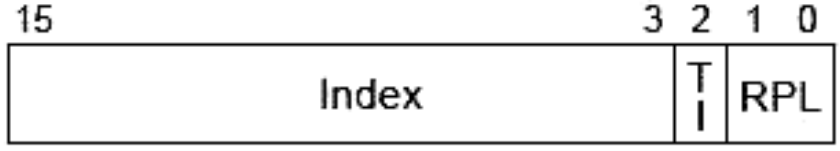

Рис. 1. Структура селектора

Поле Index является номером дескриптора в таблице дескрипторов, база которого должна использоваться при вычислении линейного адреса. Поле TI (table index) показывает, какая таблица должна использоваться; если бит TI равен 0, то используется глобальная таблица дескрипторов (GDT), а если бит равен 1, то используется локальная таблица дескрипторов (LDT). Для поля RPL отведены 2 бита, это поле, которое показывает, какое кольцо уровня привилегий используется (всего их четыре, но на сегодняшний день с первого по третий уровень объединены в один, и, по сути, существуют только два уровня: 0 - уровень ядра и 1 - пользовательский уровень).

Разобравшись, что селектор - это структура данных, состоящая из 16 бит, которая является частью сегментного регистра и указывает не на сегмент памяти, а на его дескриптор, можно рассмотреть, как процессор формирует адрес. Используя полученные нами знания, мы можем разобраться с такой несложной задачей. Допустим, процессор выполняет какой-то код в оперативной памяти. О местоположении в памяти инструкции ему ничего неизвестно, кроме того, что на нее указывает DS:EIP, который является, по сути, абстрактным адресом. Процессору необходимо преобразовать данный логический адрес, зная только DS и EIP. Теперь мы знаем, как это сделать. Необходимо прочесть из DS поле «индекс», и мы узнаем местоположение нужного нам дескриптора в таблице дескрипторов. Далее в дескрипторе узнаем адрес базы и складываем этот адрес с EIP, и получаем линейный адрес инструкции.

Если селектор уже находится в сегментном регистре, а нам вдруг понадобилось поменять значение базы в дескрипторе этого сегмента, то нам необходимо перезагрузить сегментный регистр, так как в дескрипторном кэше останутся старые значения базы и лимита [1, с. 323]. Процессору неважно, что сейчас происходит в таблице дескрипторов, он использует только текущие значения базы и размера в теневой части.

Вот такими нехитрыми объяснениями, я надеюсь, были внесены ясности в головы многих людей, о том, что такое селектор, и для чего он нужен.

Литература

1. Intel Corporation. Architectures Software Developer's Manual: Intel® 64 and IA-32 – 1997 г. – 1054 с.
2. *Russinovich M. E., Solomon D. A., Ionescu A.* - Windows Internals, 6th ed., vol. 2 - 2012 – 800 с.

Методы защиты информационной системы

Аверин А. И.[1], Байтелова А. Е.[2]

[1]Аверин Андрей Игоревич / Averin Andrei Igorevich – студент;
[2]Байтелова Алена Евгеньевна / Bajtelova Alena Evgen'evna – студент,
факультет электронной техники,
направление подготовки «Информатика и вычислительная техника»,
специальность Автоматизированные системы обработки информации и управления,
Мордовский государственный университет имени Н. П. Огарева, г. Саранск

Аннотация: *в данной работе рассматривается метод анализа угроз большинства информационных систем, предложенный специалистами, обеспечивающими безопасность компании Microsoft. Также описывается классификация угроз безопасности. По этой методике составляется документ, в котором содержится описание угроз и мер, необходимых для их устранения.*

Abstract: *in this paper the method of analysis of the threats most information systems, the proposed experts providing security at Microsoft. It also describes the classification of security threats. In this procedure, it is drawn up a document, which describes the threats, and the measures needed to address them.*

Ключевые слова: *информационная система, угроза безопасности, уязвимость, имитирование и классификация угроз.*

Keywords: *information system, information security threat, vulnerability, simulate and classification of threats.*

Гарантия защиты информационной системы это один из главных звеньев ее разработки и поддержки. Разумеется, что информационная система, внедряемая на производстве без тех или иных защитных мер от несанкционированного доступа, не несет никакой практической значимости. К примеру, некоторая система обработки и совершения покупок, выполненная без использования алгоритмов шифрования, не может давать гарантии целостности обрабатываемых данных. При реализации любой современной информационной системы, а также при использовании уже реализованного прототипа возникает проблема обеспечении ее защищенности от компрометации. Гарантии нужны как для конечного пользователя, так и для лица, финансирующего средства на разработку данной системы.

Анализировать защиту проектируемой системы следует при помощи моделирования вероятных угроз. В настоящее время уязвимости появляются ежедневно, поэтому крайне необходимо иметь возможность систематизировать и оценивать угрозы по уровню риска. Информационная безопасность предопределяется всеми сторонами, кто связан с достижением и поддержанием секретности, достоверности, доступности, целостности, аутентичности информации или способов ее обработки. Необходимо, чтобы защита информации носила систематический характер, но всё же важно понимать, что возможность появления уязвимостей, специфических для данной информационной системы, так же возможны.

На этапе создания системы защиты информации одной из ключевых задач является принять во внимание все значимые детали но, в то же самое время, не переоценить их. Также не нужно забывать о характере вероятных опасностей, группировать угрозы и производить необходимые меры по устранению. Главными постулатами безопасности информационной системы являются: анализ потенциальных угроз, проведение действий по их своевременной ликвидации, анализ положения безопасности системы.

Имитирование атак предоставляет возможность построения процессов обеспечения безопасности информационной системы и обозначения угроз,

способных нанести большой вред, есть необходимость устранять их незамедлительно. Невозможно осуществить защиту информационной системы без достаточного осознания особенностей и возникновения уязвимости. Часто угрозы уничтожаются по мере их обнаружения, обычно произвольным образом.

При использовании этого метода невозможно ответить на вопрос: «В полной ли мере безопасна информационная система?». Создание моделей угроз не единовременный процесс. Это цикличный подход, начинающийся с ранних этапов проектирования системы и продолжающийся на протяжении всего жизненного цикла. Значимость цикличного подхода обусловлена двумя критериями. Первое, что следует учесть, это то, что обнаружить и зафиксировать все потенциальные для системы угрозы за один раз практически невозможно. Второе, это то, что проектируемое приложение адаптируется под регулярно меняющиеся требования функционала и пользователя. Следовательно, имитацию атак необходимо регулярно осуществлять в течение всего создания информационной системы.

В крупной компании Microsoft специалисты отдела безопасности предложили свой процесс моделирования угроз, который состоит из нескольких этапов: Определить защищаемые ресурсы. Просмотреть архитектуру. Произвести декомпозицию системы. Определить угрозы. Документировать угрозы. Произвести приоритезацию угроз.

На начальном этапе необходимо определить ресурсы, которые есть необходимость защитить. Следующим шагом проводится документация функционала информационной системы, архитектуры, физической конфигурации и технологий, которые использовались для реализации. Возможно, осуществить поиск уязвимостей в интерфейсе информационной системы. Определение технологий, которые используются в реализации, могут помочь не упустить специфичных для них уязвимостей и в дальнейшем сконцентрировать внимание на их устранении. На этапе декомпозиции система разбивается на модули для создания профиля, описывающего реализацию аутентификации и авторизации. Проверяются главные аспекты безопасности, обозначаются границы доверия, потоки данных и их входные точки. Система нацелена на выполнение таких функций: проверка данных пользователя, аутентификация и авторизация, криптографическая защита передачи данных, управление исключениями, аудит и др. Профиль безопасности отображает исполнение аутентификации и авторизации. После этого фиксируются потенциальные угрозы для всех компонентов системы. Microsoft предложила технологию STRIDE для нахождения и классификации угроз. STRIDE – данная аббревиатура возникла от [1]: Spoofing Identity (подмена личности); Tampering with Data (модификация данных); Repudiation (отказ совершенной операции); Information Disclosure (разглашение сведений); Denial of Service (отказ в обслуживании); Elevation of Privilege (повышение прав доступа).

Угрозы такого плана как «Подмена личности» возможны для системы, у которой реализуются различные уровни доступа пользователей. У пользователя не должно иметься такой возможности, как выдать себя за другого пользователя или просмотреть атрибуты другого пользователя. Угроза класса «Модификация данных» предоставляет возможность пользователя изменить логическое построение работы системы через доступные интерфейсы. Необходимо, чтобы система глубоко проверяла все исходящие от пользователя данные в момент их использования и вплоть до процесса их сохранения в системе. При недостаточном аудите транзакций в системе угрозы класса «Отказ от совершенной операции» делают возможным пользователю совершить обман, отказавшись от выполненных им каких-либо действий в системе, что может повлиять на подлинность распространяющейся по системе информации. Например, пользователь может сказать «Я не переводил денежные средства на этот счет». При аудите операций, осуществленных на низком уровне, нет возможности проверить корректность данного заявления. Тип угроз

«Разглашение сведений» обеспечивает возможность публикации защищенной информации в системе. Вероятно, в системе обнаружится утечка информации. Проектировщики системы должны быть готовы к тому, что на систему будут производиться атаки типа DoS. Нужно удостовериться, что емкие процессы будут недоступны неавторизованным пользователям. Если в системе имеются пользовательские и административные роли, то важно убедиться в том, что невозможно повысить права доступа. Все действия в системе должны проверяться по матрице доступа. Далее на этапе моделирования для всех обнаруженных угроз нужно произвести фиксацию в представленном далее виде [2]: Описание угрозы; Объект вероятной атаки; Риск; Вероятный сценарий атаки; Работа, направленная на устранение угрозы.

На заключительной стадии процесса присваиваются приоритеты по устранению угроз в зависимости от их рисков. Это позволяет заниматься угрозами, которые могут нанести системе наибольший вред. Экономически нецелесообразно устранять абсолютно все найденные угрозы, поэтому возможно опустить угрозы, вероятность реализации которых стремится к нулю. В конечном счете, для людей, которые занимаются разработкой информационной системы, представляется документ, который позволяет им создать четкое понимание о потенциально возможных угрозах, рисках.

Литература

1. *Meier J. D., Mackman A., Dunner M*. Improving Web Application Security: Threats and Countermeasures [Электронный ресурс]. URL: http://msdn.microsoft.com/en-us/library/ff648644.aspx (дата обращения: 15.06.2015).
2. The STRIDE Threat Model [Электронный ресурс]. URL: http://msdn.microsoft.com/en-us/library/ee823878%28v= cs.20%29.aspx (дата обращения: 15.06.2015).

ИСТОРИЧЕСКИЕ НАУКИ

Участие крымскотатарских мурз в дворянских депутатских выборах Таврической губернии (к. XVIII – сер. XIX вв.)

Сичаева Г. А.

Сичаева Гульнара Асимовна / Sichaeva Gulnara Asimovna – заведующая отделом истории депортации,
Государственное бюджетное учреждение Республики Крым,
Крымскотатарский музей культурно-исторического наследия,
г. Симферополь, Республика Крым

Аннотация: *в статье на основе архивных источников рассматривается вопрос участия крымскотатарских мурз в дворянских депутатских выборах Таврической губернии. Приводится численность крымских мурз от каждого губернского уезда, а также фамилии дворян, принимавшие участие в дворянских выборах.*

Abstract: *in this article, based on archival sources considered the question of participation in the Crimean Tatar nobility parliamentary elections noble Tauride province. Numerical Crimean murza from each provincial district, as well as the names of the nobles who took part in the provincial elections.*

Ключевые слова: *Таврическая губерния, дворянские выборы, крымскотатарская знать, уезд, списки дворян.*

Keywords: *Taurian province, the provincial elections, Tatar nobility, lists nobles.*

В конце XVIII начале XIX вв. в Крыму было создано Таврическое дворянство, в состав которого входили представители большинства этносов Крыма - русские, греки, крымские татары, караимы и др. Дворянские Депутатские выборы в Таврической губернии, как и в других губерниях Российской империи, проходили раз в три года. Депутаты избирались в должностях сроком на трехлетие. В январе 1787 г. были проведены в Крыму первые дворянские выборы, на которые съехалось со всего Крыма до ста мурз, где были избраны:

Симферопольским уездным предводителем дворянства Абдувели ага Топечокракский; Феодосийским майор Атай мурза Ширинский; Перекопским Усеин бей Мансурский; Евпаторийским Арсланша мурза Ширинский.

Симферопольским уездным судьей Черкес Мегмед ага; Феодосийским Мамбет мурза Ширинский; Перекопским Мердимша мурза Мансурский;

Симферопольским уездным исправником капитан Болат бей; Феодосийским Темирша мурза; Перекопским Сеит Ибраим ага Таши–оглу; Евпаторийским капитан Абдураман ага Мамайский.

Все места депутатов, заседателей, как дворянских опек, так и верхних и нижних земских судов, были замещены молодыми мурзами, имеющими чины. До 1840 г. большинство выборных мест по Крыму были заняты мурзами [51, с. 5–6]. Очередные выборы на трехлетие с 1811–1814 были назначены на 25 сентября 1811 г., когда в Симферополь должны были прибыть дворяне всех уездов губернии, согласно указу № 54 от 4 сентября 1811 г., подписанным Таврическим губернским предводителем дворянства Алексеем Яковлевичем Петровым.

От Симферопольского уезда было представлено семь крымскотатарских мурз [6, л. 2]. От Феодосийского уезда восемь крымскотатарских мурз. От Евпаторийского уезда был внесен в родовую книгу капитан Джантемир мурза Уланов и невнесенные в родовую книгу майор Мердимша мурза Мансурский, титулярный советник Абдиша мурза Мансурский, коллежский регистратор Амет мурза Мансурский, Темир Газы мурза Ширинский [6, л. 7-7 об.].

29 октября 1811 г. Таврическое Дворянское Депутатское Собрание решило внести в дворянскую родовую книгу коллежского асессора Сити бея Ширинского, Медмирдишу мурзу Мансурского, коллежского советника Меметшу мурзу Кипчатского, надворного советника Меметчу мурзу Аргинского, майора Азамат мурзу Аргинского [6, л. 23 об. - 24].

Все выше перечисленные лица участвовали в дворянских выборах в сентябре–октябре 1811 г. В это же время был составлен список дворян, явившихся на выборы для избрания их в чиновники. В списке Симферопольского уезда числилось девять крымскотатарских мурз, Феодосийского уезда шесть, Евпаторийского уезда четверо, Перекопского уезда двое [6, л. 25–26 об.].

Таким образом, выборы на трехлетие с 1811–1814 гг. состоялись, определились делегаты, кандидаты в депутаты и избраны сами депутаты от представителей крымскотатарской знати. Можно предположить, что это далеко не полный список фамилий дворян, возможно в фондах государственного архива хранятся еще документы, содержащие подобного рода информацию, что, в свою очередь, требует дальнейших исследований в данной области.

В феврале 1811 г. были составлены списки «дворян магометанского исповедания Симферопольского уезда, имеющих и не имеющих чинов», где указывались фамилия и имя, дети мужского пола, годовой доход [10, л. 30]. Скорее всего, этот делалось для учета в виде своеобразной переписи дворян. Список дворян, не имеющих чинов, состоял из 133 имен и фамилий, у которых годовой доход в среднем составлял 200 рублей. Список дворян, имеющих чины, состоял из 41 фамилии, где средний годовой доход составлял 400 рублей [10, л. 34].

Следующие выборы в дворянское собрание были произведены в мае 1814 г., на что был соответствующий указ губернатора Бороздина № 3035 от 29 октября 1812 г. Депутаты должны были быть избраны на период 1814-1817 гг. Все уездные предводители дворянства заранее были предупреждены о дате проведения выборов, которые, в свою очередь, должны были известить местных уездных дворян об очередном проведении выборов в Дворянское Депутатское Собрание [11, л. 39–39 об.].

В этот период мы можем наблюдать значительное увеличение количества крымскотатарских дворянских фамилий, официально числившихся в дворянском сословии Таврической губернии. Это позволяло крымской знати влиять на социально–политическую и экономическую обстановку в Крыму.

Одновременно продолжала свою работу специально созданная комиссия. 10 ноября 1816 г. Таврическое дворянство, в лице представителей магометанского (мусульманского) и греческого исповедания, определила провести выборы в депутаты посредством баллотирования. Был также составлен список с указанием имен и фамилий, которые должные были баллотироваться. Это означало, что комиссия продолжает свою работу по ранее поставленным задачам. Список был составлен 11 ноября 1816 г. [6, л. 24]. В списке избираемых депутатов о разборе магометанских родов от Симферопольского уезда 12 мурз [6, л. 33], Феодосийского уезда шесть мурз [6, л. 41], Евпаторийского двое, Перекопского трое [6, л. 49]. Из числа служилого дворянства было делегировано трое представителей [6, л. 50].

Таким образом, можно сделать вывод о том, что крымскотатарская знать влияла на внутреннюю обстановку в дворянском обществе губернии. В это время преобладали фамилии Ширинских, Мансурских, Аргинских, Яшласких, Балатуковых, Биярслановых, Кантакузиных и Хункаловых. Первые четыре фамилии были признаны в дворянском статусе как «древнейшие по происхождению», остальные же получали данное положение путем несения воинской службы.

В выборах 1830 г. на период 1830–1833 гг. также участвовало немалое количество крымскотатарских дворян. Именной список дворян, составленный 30 сентября 1829 г., прибывших на выборы, состоял как и из прежних дворян, так и из новопризнанных. Это были представители рода Гаспринских, Вейратских,

Булгаковых, Джанклычевых, Салгирских, Ногаевых, Кейкуватских, Уздемниковых, Даирских [12, л. 54–66]. По должностным распределениям были предприняты следующие меры:

- в уездные предводители дворянства Симферопольского уезда был избран Мемет мурза Крымстаев [12, л. 83],
- в заседатели суда – титулярный советник Неитча бей Кипчатский и Булат бей Балатуков [12, л. 85],
- в уездные предводители Феодосийского уезда – капитан Али мурза Ширинский,
- в заседатели Нижнего Земского суда – коллежский регистратор Аметча мурза Кейкуватский и Сеитча мурза Ширинский,
- титулярным советником – Бахтыша мурза Ширинский [12, л. 91],
- в уездные предводители Евпаторийского уезда – поручик Батыр бей Балатуков,
- в заседатели Земского суда – сотник Темир мурза Булгаков и сотник Сертлан мурза Кейкуват [12, л. 92],
- в уездные предводители Перекопского уезда – коллежский регистратор Адиль мурза Ногаев,
- в заседатели Нижнего Земского суда – Крым Герей мурза Эдиге, сотник Бахтыша мурза Уздемников, Бекир мурза Уланов и Бахтыша мурза Ногаев [12, л. 93].

Последующими действиями властей являлось утверждение дворян в должностях, назначенных в 1833 г. в качестве: заседателем Земского суда Симферополя коллежского регистратора Батыр мурзу Аргинского; заседателем Земского суда Феодосии Мустафу агу; заседателем Земского суда Перекопского уезда Велишу мурзу Кантакузина; сотником Бахтышу мурзу Уздемникова; депутатом Дворянского собрания Феодосийского уезда есаула Джеина Газы мурзу Эдиге; депутатом Дворянского собрания Евпаторийского уезда кандидата 14 класса Амета мурзу Мансурского [13, л. 227].

Таким образом, можно сделать вывод о том, что крымские мурзы, получая официальное признание своего статуса дворян, активно принимали участие в дворянских депутатских выборах, избирались в должностях и чинах, несли военную службу, посредством которой в дальнейшем получали дополнительные привилегии, что еще в большей степени увеличивало их влияние в Таврической губернии.

Литература

1. Государственное казенное учреждение Республики Крым «Государственный архив Республики Крым». ГКУРК «ГАРК».
2. ГКУРК «ГАРК», Ф. 49, Оп. 1, Д. № л. 2, 7, 7 об, 23–26, 33, 41, 50.
3. ГКУРК «ГАРК», Ф. 49, Оп. 1, Д. № 357, л. 30, 34.
4. ГКУРК «ГАРК», Ф. 49, Оп. 1, Д. № 414, л. 39–39 об.
5. ГКУРК «ГАРК», Ф. 49, Оп. 1, Д. № 989, л. 54–66, 83, 85, 91, 92, 93.
6. ГКУРК «ГАРК», Ф. 49, Оп. 1, Д. № 1086, л. 227.
7. *Муфтий–заде И*. Очерки военной службы крымских татар с 1783 по 1899 г. / И. Муфтий–заде. // ИТУАК. – Симферополь. – 1905. – Т. 30. – С. 6.

История становления и развития бюро медико-социальной экспертизы в России с конца XV века до 1918 года

Хуторная Е. А.[1], Кистенева О. А.[2]

[1]Хуторная Елена Витальевна / Hutornaja Elena Vital'evna – студент,
факультет лечебного дела и педиатрии,
Медицинский институт;
[2]Кистенева Ольга Алексеевна / Kisteneva Olga Alexeevna – кандидат исторических наук,
доцент,
кафедра всеобщей истории и зарубежного регионоведения,
историко-филологический факультет,
Белгородский государственный национальный исследовательский университет, г. Белгород

Аннотация: *в статье исследована проблема становления и развития бюро медико-социальной экспертизы в России с конца XV века до 1918 года. Определено, что понятие «инвалидность», как стойкая и длительная утрата трудоспособности, укрепилось полностью в России в конце XIX в.*

Abstract: *the paper studies the problem of formation and development of the Bureau of Medical and Social Expertise in Russia since the end of the XV century until 1918. It was determined that the concept of «disability» as a stable and long-term disability solidified waste entirely in Russia in the late nineteenth century.*

Ключевые слова: *медико-социальная экспертиза, богадельни, инвалидность, утрата трудоспособности, денежное пособие, страховая касса.*

Keywords: *medical-social examination, almshouses, disability, disability, allowance, insurance office.*

Процесс развития и становления медико-социальной экспертизы определялся особенностями политического и социально-экономического состояния России. С образованием единого Российского государства и по мере его укрепления, наряду с церковной и частной благотворительностью в России набирал силу процесс становления государственного призрения. Об этом свидетельствует ряд установлений, принятых в годы правления Ивана III, Василия III, Ивана IV. В 1663 г. был издан указ о назначении инвалидам, раненым и пришедшим из плена денежного и кормового довольствия. Инвалиды по этому указу делились на две категории: тяжело- и легкораненых.

В 1678 г. во время войны России с Турцией и Крымом был издан указ о награждении пострадавших на войне инвалидов. Инвалиды подразделялись на три разряда в зависимости от тяжести ранения: тяжелые, средние и легкие.

В 1701 г. царь Петр I принял указ «Об определении в домовые Святейшего Патриарха богадельни больных и престарелых». Согласно этому указу на каждые 10 больных и престарелых для ухода за ними назначался здоровый человек, а также «учинялись особые лекари для лечения, покупались лекарства из Патриаршей домовой казны». Через несколько лет Петр I вновь возвращается к проблемам сирых и убогих, издав в 1712 г. указ «Об учреждении во всех губерниях госпиталей», в котором, в частности, предписывалось «по всем губерниям учинить госпитали для самых увечных, таких, которые ничем работать не смогут, ни стеречь, так же зело престарелым, так же прием незазрительно и прокормление младенцам не от законных жен рождены» [1, с. 287].

Указом от 1720 г. Петр повелел всех офицеров и нижних чинов, которые по удостоверению военной коллегии окажутся не способными к службе из-за ран, увечий или старости, определять на жительство в монастыри, богадельни и выдавать им пожизненно содержание по гарнизонным окладам. Однако через два года. вследствие многочисленности инвалидов. указом от апреля 1722 г. содержание им было

уменьшено, причем. право на его получение было сохранено лишь за действительно поселившимися в монастырях и богадельнях. Еще через два года указом от 1724 г. из этого ограничения были изъяты женатые инвалиды, так как они не могли поступать в монастыри.

В более поздний период (1811 г., 1814 г.) инвалиды войны стали подразделяться на три класса или разряда в зависимости от сохранившейся работоспособности. К первому классу относились инвалиды, находящиеся в состоянии беспомощности и нуждающиеся в постороннее уходе, по второму - нуждающиеся в постороннем уходе в исключительных случаях, к третьему - имеющие недостатки и повреждения, затрудняющие отправление и действие некоторых органов и частей тела [2, с. 101].

В 1858 г. великий русский хирург Н. И. Пирогов предложил трехразрядную классификацию военной инвалидности. К первому разряду он относил «раны и увечья, делающие человека неспособным к исполнению только одного известного рода службы или занятия». Ко второму — «раны и увечья, делающие раненого неспособным ко всяком занятию». К третьему - «повреждения, делающие раненого не только не способным ни к какому занятию, но и еще и самую его жизнь, зависящую от помощи другого лица».

По мере времени, все более отходило на задний план военное значение термина «инвалид», и понятие «инвалидность», как стойкая и длительная утрата трудоспособности, вообще укрепилась в России в конце XIX в. [3, с. 46].

В 1901 г. в России выходит законодательный акт «О пенсиях рабочим казенных горных заводов и рудников за счет работодателей, виновных в повреждении здоровья». Вопрос о гражданско-правовой ответственности работодателя при подобных обстоятельствах был особенно тщательно проработан в законе от 2 июня 1903 г. «О вознаграждении потерпевших рабочих вследствие несчастных случаев». Именно с принятием этого закона владельцы предприятий обязаны были лечить рабочих, пострадавших на производстве в результате несчастного случая, выплачивать ему определенное денежное пособие во время лечения и пенсию в случае наступления инвалидности. Этот закон в определенной степени способствовал появлению в России врачебной экспертизы, которая осуществлялась тогда фабричными врачами и сводилась, в основном, к определению размера причиненного рабочему «убытка» в процентном соотношении. Для этого существовали специальные таблицы.

В первые годы советской власти в стране продолжала действовать процентная система определения степени утраты трудоспособности, оставшаяся от царского правительства. Медицинский диагноз и процентная шкала определения степени утраты трудоспособности - основная база врачебной экспертизы того времени [4, с. 27].

31 октября 1918 г. было издано «Положение о социальном обеспечении трудящихся», которое определяло государственную материальную помощь для всех трудящихся при стойкой потере трудоспособности. На основании данного Положения и Кодекса законов о труде от 10 декабря 1918 г. при страховых кассах или медико-санитарных отделах местных Советов стали создаваться специальные учреждения - бюро врачебной экспертизы (БВЭ).

В их состав входили три врача специалиста, представители от правления страховой кассы и профсоюзной организации. Руководство деятельностью данных бюро было возложено на отделы социального обеспечения и охраны труда при Наркомтруде РСФСР. Впоследствии (1919 г.), в связи с передачей больничных касс в систему Наркомздрава РСФСР, сюда были переданы и бюро врачебной экспертизы [5, с. 153].

В первые годы создание бюро врачебной экспертизы шло очень медленно. В основном они организовывались в губернских центрах и промышленных уездных городах. Поэтому возложенные на БВЭ функции осуществлялись одновременно и врачебно-контрольными комиссиями, созданными в 1917 г. при больничных кассах.

Литература

1. *Коновалов Я. С., Лебедев И. В., Чернова О. А*. История возникновения и развития домов престарелых и других учреждений призрения в России. [Электронный ресурс]: Современные проблемы науки и образования. 2011. № 6. Режим доступа: http://elibrary.ru/item.asp?id=17388768 (дата обращения: 23.06.2015).
2. *Коробов М. В., Карпов Л. Н*. «Статистика медико-социальной экспертизы». – СПб, СПбИУВЭК, 2002.
3. *Сазонова Е. А*. Интеграция женщин в литературной среде и их участие в становлении общественной и благотворительной деятельности литературной интеллегенции и объединений литераторов на рубеже второй половины XIX века в России. [Электронный ресурс]: Проблемы современной науки и образования. 2013. № 1 (15). Режим доступа: http://elibrary.ru/item.asp?id=21703846 (дата обращения: 23.06.2015).
4. *Чернова О. А., Коновалов Я. С., Ильницкий А. Н., Лебедев И. В.* Исторические и медико-социальные аспекты пребывания пожилых людей в домах престарелых. [Электронный ресурс]: Современные проблемы науки и образования, 2011. № 6. Режим доступа: http://elibrary.ru/item.asp?id=17388768 (дата обращения: 20.06.2015).
5. *Чернова О. А*. Роль профессиональных союзов в организации социального страхования рабочих на промышленных предприятиях Воронежской и Курской губерний в годы НЭПа. [Электронный ресурс]: Научные ведомости Белгородского государственного университета. Серия: История. Политология. Экономика. Информатика. 2009. Т. 15. № 12. Режим доступа: http://elibrary.ru/item.asp?id=15201187 (дата обращения: 24.06.2015).

Учение Джона Локка о государстве и праве как классическое выражение революционной идеологии

Максименко Ю. А.

Максименко Юрий Андреевич / Maksimenko Yuriy Andreevich – магистрант, кафедра государственно-правовых дисциплин, Крымский институт права, г. Симферополь

***Аннотация**: в статье анализируются учения Дж. Локка о государстве и праве.*
***Abstract**: the article analyzes the Dzh. Lokk doctrine of state and law.*

***Ключевые слова**: Дж. Локк, государство и право.*
***Keywords**: Dzh. Lokk, state and law.*

После государственного переворота в Англии (1688 г.) королевский престол занимает Вильгельм Оранский. Он устанавливает конституционную монархию, благодаря которой крупная буржуазия получает доступ к управлению делами государства.

Джон. Локк – один из политических мыслителей Англии 17 в. подводит итог эпохи революции в новых условиях после утверждения конституционной монархии, что излагает в своих трудах «Два трактата о государственном правлении» (1690).

Локк полностью разделяет идеи естественного права, общественного договора, народного суверенитета, неотчуждаемых свобод личности, сбалансированности властей, законности восстания против тирана и т. д. Но он, разумеется, не просто воспроизводил подобного рода идеи, высказанные до него другими. Локк развил их, видоизменил, дополнил новыми и интегрировал в целостное политико-правовое учение

– доктрину раннего буржуазного либерализма. Государство представляет собой, по Локку, совокупность людей, соединившихся в одно целое под эгидой ими же установленного общего закона и создавших судебную инстанцию, правомочную улаживать конфликты между ними и наказывать преступников. От всех прочих форм коллективности (семей, господских владений, хозяйственных единиц) государство отличается тем, что лишь оно выражает политическую власть, т. е. право во имя общественного блага создавать законы (предусматривающие различные санкции) для регулирования и сохранения собственности, а также право применять силу сообщества для исполнения этих законов и защиты государства от нападения извне [1, с. 333].

Локк считал единственным легальным источником политической власти - общественный договор, который являлся соглашением между людьми, вследствие его заключения люди частично отказывались от суверенитета и передавали его государству. Государство, в свою очередь, брало на себя обязательство защищать естественные права на собственность, жизнь, свободу. При этом, не обладая абсолютной властью. Общественный договор, по мнению Локка, закреплял в себе ответственность государства перед гражданами. Если государство не выполняет свой долг перед людьми, если оно нарушает естественные свободы - народ имеет право на восстание.

Политическая власть в общественном договоре понималась как власть, наделенная полномочиями издавать законы и следить за их соблюдением. Крайней мерой контроля Локк считает разрыв договора между народом и государством. Исходя из этого, при передаче законодательной власти органу, народ частично лишается суверенитета, поэтому у народа остается верховная власть отстранять или изменять состав законодательного органа в случае неисполнения своих полномочий.

Джон Локк исходил из того, что природа развивается по правилам, в соответствии с которыми все существующие стремятся к самосохранению. Человек как часть природы также подвластен ее основному закону. Народ, который возвел государя на престол, сохраняет право низложить его, если государь не способен править в соответствии с волей подданных. Согласно Локку, люди образуют общество ради сохранения своей собственности и подчиняются власти правительства и законов, которые служат сохранению того, что принадлежит им по праву. При возникновении разногласий арбитром должен выступить весь народ. По Джону Локку, чтобы государство не выходило за рамки дозволенного, необходимо разделение власти на законодательную (двухпалатный парламент) и исполнительную (король).

Отличительными чертами государства как организации выступают полнота публичной власти, право действовать во имя общих интересов, издавать законы, право применять силу для исполнения законов, защита государства от внешних врагов. В государстве господствует закон: никто, ни один орган не может выходить из подчинения закона. Закон является решающим инструментом сохранения и расширения свободы личности. А сами законы, как и государство, создаются по воле и решению большинства.

Локк считал, что труд является оправданием института собственности. Все, кто преобразует вещь из одного состояния в другое, приобретают право на владение ею. Собственность настолько священна, что с ее неравным распределением приходится мириться, и государство должно защищать собственность [2, с. 67].

Как и другие теоретики естественно-правовой школы, Локк исходил из представления о «естественном состоянии». Важная особенность учения Локка в том, что он обосновывает идею прав и свобод человека, существующих в догосударственном состоянии. Естественное состояние по Локку — «состояние полной свободы в отношении действий и распоряжения своим имуществом и личностью», «состояние равенства, при котором всякая власть и всякое право являются взаимными, никто не имеет больше другого».

К естественным правам относится собственность, которая трактовалась широко: как право на собственную личность (индивидуальность) на свои действия, на свой труд и его результаты. Именно труд, по Локку, отделяет «мое», «твое» от общей собственности; собственность — нечто, неразрывно связанное с личностью. В естественном состоянии, рассуждал Локк, все равны, свободны, имеют собственность (с появлением денег она стала неравной); в основном это — состояние мира и доброжелательности. Закон природы, отмечал Локк, предписывает мир и безопасность. Однако любой закон нуждается в гарантиях. Закон природы, предписывающий мир и безопасность был бы бесполезен, если бы никто не обладал властью охранять этот закон, обуздывая его нарушителей.

То же и естественные права людей — каждый обладает властью охранять «свою собственность, т. е. свою жизнь, свободу и имущество». Естественные законы, как и всякие другие, утверждал Локк, обеспечиваются наказанием нарушителей закона в такой степени, в какой это может воспрепятствовать его нарушению. Одной из важнейших гарантий закона и законности Локк считал неотвратимость наказания. В естественном состоянии неупорядоченное использование каждым своей власти - наказывать нарушителей закона природы - то карает чрезмерно сурово, то оставляет нарушение безнаказанным. К тому же происходили споры из-за понимания и толкования конкретного содержания естественных законов, ибо «закон природы не является писаным законом и его нигде нельзя найти, кроме как в умах людей».

Для создания гарантий естественных прав и законов, полагал Локк, люди отказались от права самостоятельно обеспечивать эти права и законы. В результате общественного соглашения гарантом естественных прав и свобод стало государство, имеющее право издавать законы, снабженные санкциями, использовать силы общества для применения этих законов, а также ведать отношениями с другими государствами.

Поскольку, по Локку, государство создано для гарантии естественных прав (свобода, равенство, собственность) и законов (мир и безопасность), оно не должно посягать на эти права, должно быть организовано так, чтобы естественные права были надежно гарантированы.

Главная опасность для естественных прав и законов проистекает из привилегий, особенно из привилегий носителей властных полномочий. «Свобода людей в условиях существования системы правления, — подчеркивал Локк, — заключается в том, чтобы жить в соответствии с постоянным законом, общим для каждого в этом обществе и установленным законодательной властью, созданной в нем; это свобода следовать моему собственному желанию во всех случаях, когда этого не запрещает закон, и не быть зависимым от непостоянной, неопределенной, неизвестной самовластной воли другого человека».

Согласно теории Локка абсолютная монархия — один из случаев изъятия носителя власти из-под власти законов. Монархия противоречит общественному договору уже по той причине, что суть последнего — в установлении людьми равного для всех суда и закона, а над абсолютным монархом судьи вообще нет, он сам судья в собственных делах, что, конечно же, противоречит естественному праву и закону.

Абсолютная монархия — всегда тирания, так как нет никаких гарантий естественных прав. Вообще же, считал Локк, когда кто-то изъят из-под власти законов, имеет привилегии, люди начинают думать, что они находятся по отношению к такому человеку в естественном состоянии, поскольку никто кроме них самих не может защитить их прав от возможных посягательств со стороны привилегированного.

Отсюда – одно из основных положений теории Локка: «Ни для одного человека, находящегося в гражданском обществе, не может быть сделано исключение из законов этого общества».

Локк считал правомерным и необходимым восстание народа против тиранической власти, посягающей на естественные права и свободу этого народа. Но главное в том, чтобы организация самой власти надежно гарантировала права и свободы от произвола и беззакония. Отсюда проистекает теоретически обоснованная Локком *концепция разделения властей,* воспроизводящая ряд идей периода английской революции.

Локк различал законодательную, исполнительную и союзную (федеративную) власти.

Гарантия и воплощение свободы – равный для всех, общеобязательный, незыблемый и постоянный закон. Законодательная власть является высшей властью в государстве, она основана на согласии и доверии подданных. Локк – сторонник принятия законов представительным учреждением, избираемым народом и ответственным перед ним. К правам законодательной власти Локк относил также назначение судей; в этом сказалась особенность английского права, одним из источников которого является судебная практика.

Законодательная и исполнительная власти не должны находиться в одних руках, рассуждал Локк, в противном случае носители власти могут принимать выгодные только для них законы и исполнять их, делать для себя изъятия из общих законов и другими способами использовать политические привилегии в своих частных интересах, к ущербу для общего блага, мира и безопасности, естественных прав подданных.

Поэтому орган, осуществляющий законодательную власть, не должен заседать постоянно – слишком велик соблазн для депутатов узурпировать власть целиком, создать для себя привилегии, править тиранически. К тому же принять закон – недолгое дело; постоянно заседающий законодательный орган опасен для стабильности законов; определенные права депутатов, данные им на время заседания парламента, не должны превращаться в привилегии, выводящие их из-под власти законов. Не менее опасно, писал Локк, наделение законодательной властью монарха и правительства – их политические привилегии неизбежно направляются против естественных прав подданных. Законодательная власть – высшая власть в том отношении, что законы строго обязательны для правительства, чиновников и судей.

Монарх – глава исполнительной власти – имеет так называемые прерогативы: право распускать и созывать парламент, право вето, право законодательной инициативы, даже право в интересах общего блага совершенствовать избирательную систему для более равного и пропорционального представительства.

Но деятельность монарха и правительства должна быть строго подзаконна, причем монарх не должен препятствовать регулярным созывам парламента.

Политическое учение Локка оказало большое влияние на последующее развитие политической идеологии. Особенно широкое распространение имела теория естественных неотчуждаемых прав человека, использованная Джефферсоном и другими теоретиками американской революции и вошедшая затем во французскую Декларацию прав человека и гражданина 1789 г. [3, с. 207].

Литература

1. История политических и правовых учений под ред. Нерсесянца В. С. // Учебник 2004. – 944 с.
2. История политических и правовых учений. Учебно-методическое пособие под. ред. Александрова О. И., Долбунова Н. Н. СЗФ ГОУ ВПО РПА Минюста России, 2009. - 144 с.
3. История политических и правовых учений под ред. Лейста О. Э. // Учебник 2006-568 с.

Модели управления персоналом организации

Куликов Ю. А.

Куликов Юрий Александрович / Kulikov Yuriy Alexandrovich – кандидат экономических наук, доцент,
кафедра менеджмента и маркетинга,
Федеральное государственное бюджетное образовательное учреждение
Высшего профессионального образования
Российский химико-технологический университет имени Д. И. Менделеева, г. Москва

Аннотация: *в статье рассматриваются модели управления человеческими ресурсами, построенные на основе американской и японской школ. Проанализированы взгляды специалистов на представления об эффективной системе кадрового менеджмента. Приведены основные принципы формирования модели управления персоналом организации.*

Abstract: *the article discusses the model of human resource management that are based on American and Japanese schools. Analyzed the views of experts on ideas about effective system of personnel management. The basic principles of forming a model of personnel management of the organization.*

Ключевые слова: *человеческие ресурсы, управление персоналом, «жесткая модель», «мягкая модель», методы организации труда, подходы к управлению, эффективность использования кадрового потенциала.*

Keywords: *human resources, personnel management, «rigid model», «soft model», methods of work organization, approaches to management, efficient use of personnel potential.*

УДК 331.101

Повышение экономической эффективности и результативности – одна их приоритетных целей руководства любой организации, реализация которой практически всегда затрагивает систему управления персоналом.

Любые программы, проекты, планы, которые формирует менеджмент организации, могут затрагивать экономичность использования различных видов ресурсов (материальных, финансовых, временных, энергетических), но воплощение идей осуществляет персонал посредством решения конкретных задач. Основные функции менеджмента (планирование, организация, реализация, мотивация, координация, контроль) фактически направлены на упорядочивание и регулирование деятельности персонала, на повышение эффективности использования человеческого потенциала посредством тех или иных методов.

Анализ литературных источников показывает, что взгляды специалистов на эффективную и действенную модель управления персоналом весьма отличны [1, 2]. Например, Легг считает, что существует тесная интеграция политики управления персоналом со стратегией бизнеса, что сотрудники организации – это средство достижения целей, которым необходимо правильно управлять и которое следует без особого сожаления использовать для получения материальных благ [1]. В работах Трусса указывается, что реальность часто требует жестких мер, и интересы организации преобладают над интересами личности, поэтому автор рекомендует работодателям устанавливать жесткие критерии найма, чтобы потенциальный работник мог справиться с тяжелыми условиями труда [2]. В исследованиях Дайера и Холдера подчеркивается, что методы управления персоналом должны варьироваться в зависимости от выбранных к реализации решений, состояния рынка труда, сложившихся социальных норм и постулатов национальной культуры [2].

Можно предположить, что на выбор модели управления персоналом оказывают существенное влияние следующие основные компоненты: уровень гуманистического развития общества; принципы, лежащие в основе организационной культуры; уровень развития технологической базы предприятия.

Анализируя известные методы управления человеческими ресурсами в странах с развитой экономической системой, можно сделать вывод, что современный менеджмент опирается, в основном, на две модели, появившиеся в США и Японии. Они считаются в какой-то мере эталонными в сфере управления человеческими ресурсами и применяются в различных организациях с учетом их характерных особенностей в структуре, культуре, размере, специфике хозяйственной деятельности, форме собственности и пр. [3].

Первая модель – американская, которую условно будем называть «жесткой». Она сформировалась в начале XX века в эпоху развития крупносерийного и массового производства, в силу чего и по настоящее время эта модель достаточно распространена. Ей присущи индивидуализм, практичность, прагматичность, то есть те основные качества, которые необходимы для предпринимательской деятельности в условиях агрессивной конкурентной борьбы. «Жесткая» модель предполагает использование четких должностных инструкций, выполнение ежедневных детальных указаний руководителя. Известно [4], что подавляющее большинство современных американских организаций в своей работе руководствуются четкими инструкциями, которыми стараются охватить практически все нюансы трудовой деятельности. Следование «жесткой» модели управления призвано воспитывать в работниках исполнительность, но такая система организации труда, по сути, создает человека-посредственность, формирует «рамочный», структурированный стиль поведения, не давая развиваться мышлению, творчеству, инициативе.

Вторая «мягкая» модель – японская – сформировалась в середине XX века. Она построена на менталитете нации, которую характеризуют такие культурные особенности, как коллективизм, бережливость, практичность, пунктуальность, трудолюбие. Она призвана воспитывать в сотрудниках инициативность, приветствует творческий подход к работе. Руководством организации исполнителям ставятся задачи, которые описываются в общих чертах, указываются результаты, которых следует получить, а выбор способа их достижения является прерогативой работника. Сотрудники организации при этом находятся в общем информационном поле компании и обладают большим количеством данных относительно поставленной задачи и смежных с ее решением областей, что позволяет им в своей трудовой деятельности самостоятельно принимать решения в пределах своей компетенции и участвовать в оптимизации организации труда на предприятии. «Мягкая» модель нацелена на формирование гибко мыслящих универсальных сотрудников, для которых по мере достижения значимых результатов на конкретном рабочем месте осуществляется ротация в начале по горизонтали, а затем и по вертикали.

Резонно полагать, что если в организации существует четкое разделение труда, за каждым работником жестко закреплены определенные функции, результаты трудовой деятельности измеряются преимущественно количественными показателями, то в таких условиях наиболее приемлема «жесткая» модель управления; если в компании приветствуется дух свободы, творчества, доверия, самостоятельности, прислушивания к иному мнению, то за основу лучше брать «мягкую» модель.

«Жесткая» модель управления четко базируется на организационной структуре компании, деятельность персонала формализована в соответствии с инструкциями, регламентами, нормами, правилами. При «мягкой» модели управления сотрудники исполняют свои обязанности, основываясь на логических доводах и выстроенных в гармоничную систему суждениях, что способствует реализации творческого потенциала.

Закономерно, что применение только одной системы управления персоналом невозможно в силу того, что не каждый сотрудник согласится брать на себя ответственность за самостоятельное решение задач и станет проявлять инициативу в устранении производственных проблем, равно как и не каждый человек способен действовать строго по инструкциям, налагать во время работы на себя непререкаемые ограничения.

Несмотря на то, что две модели управления вполне самостоятельны, с конца XX века все больше отмечается их взаимное проникновение друг в друга. Парадоксально то, что если производственные процессы в «жесткой» модели управления выходят из-под контроля, и на сложившуюся ситуацию не предусмотрен какой-либо регламент или инструкция, то персоналу предлагается действовать самостоятельно. При «мягкой» системе управления происходит совершенно противоположное: производственный процесс выстроен так, что он фактически не требует воздействия руководителя, но если процесс выходит из-под контроля, то от персонала требуется действовать строго по инструкциям и предписаниям, чтобы с меньшими неблагоприятными последствиями устранить несоответствие. Таким образом, американская модель управления в повседневной деятельности жестко регламентирует деятельность персонала, но становится гибкой при нестандартных ситуациях, тогда как гибкая японская модель при выходе ситуации из-под контроля становится жесткой.

Необходимо отметить, что «жесткая» модель управления персоналом фокусирует внимание на том, что каждый человек обладает огромным ресурсным потенциалом, который нужно выявить и использовать с максимальной выгодой для организации. Управление человеческими ресурсами в американской системе строится на принципе рационального расчета, который нацелен на то, чтобы «выжать» из сотрудника как можно больше, заставить его полностью отдать себя работе, мотивировав в первую очередь материальными стимулами. «Жесткой» модели управления персоналом отдается предпочтение в экономических организациях современной России, однако руководство значительного количества предприятий не уделяет должного внимания каким-либо методам мотивации, в силу чего сама идея жесткого, а порой и диктаторского стиля управления выступает в качестве конфликтогена, расшатывает внутреннюю среду организации и не способствует повышению ее конкурентоспособности.

«Мягкая» модель управления персоналом базируется на принципах гуманизма. Этот подход являлся квинтэссенцией идеи школы человеческих отношений, основанной Элтоном Мэйо в 1933 году. Ученый считал, что производительность персонала находится в прямой взаимосвязи с удовлетворенностью сотрудника своим трудом, что результаты работы всегда будут высокими, если руководители заботятся о своих работниках, воспринимают их как членов семьи и не осуществляют за ними слишком строгий контроль [4]. «Мягкая» модель управления персоналом предполагает, что сотрудники – значимый актив организации, источник ее конкурентного преимущества. В японской системе управления качество и производительность организации отождествляются в главной мере с персоналом. Интересно отметить, что Кант в 1781 году в ряде своих работ пропагандировал, что с людьми следует обращаться как с личностями, а не как со средством достижения цели [5]. «Мягкая» модель управления персоналом во главу угла ставит корпоративный дух, который должен охватить сердце и разум работника, вовлечь его в общее дело, включить в процесс коллективного сознания, что приведет сотрудников к глубокой преданности своей организации.

Подводя итоги рассмотренных моделей управления человеческими ресурсами, можно выделить их основные черты.

Для «мягкой» модели характерны:

– индивидуальная ответственность работника вне зависимости от должности;

– коллективное принятие решений;
– долгосрочная перспектива сотрудничества при найме персонала;
– забота менеджмента организации о душевном комфорте и физическом здоровье работников;
– «невидимый» контроль и применение формализованных методов ликвидации несоответствий.

Для «жесткой» модели характерны:
– большая мера ответственности руководителя, чем работника;
– индивидуальное принятие решений менеджером;
– краткосрочная перспектива сотрудничества при найме персонала, связанная преимущественно с выполнением проектных работ;
– документирование всех управленческих процессов по строгой теоретической базе с использованием нормативов;
– четкая иерархическая структура, в которой часто выражено единоначалие;
– строгое соблюдение должностных инструкций;
– незамедлительный контроль качества выполненной работы;
– строгие материальные санкции за нарушение трудовой дисциплины, правила которой установлены внутренним регламентом организации;
– установление идентичных условий режима труда и отдыха, системы стимулирования для сотрудников одного горизонтального уровня иерархии.

Каждый руководитель по выделенным характерным чертам двух проанализированных моделей может определить, какой метод управления человеческими ресурсами он считает наиболее приемлемым для себя и для организации. Естественно, строго следовать какой-то одной модели управления невозможно, о чем свидетельствует отмеченный ранее парадокс взаимного проникновения моделей друг в друга.

Тем не менее, реалии сегодняшнего дня все больше склоняют менеджмент организаций к применению японской модели управления человеческими ресурсами, из-за того что она:

1. Применяется во многих странах Юго-Восточной Азии и Европейского союза, на протяжении долгосрочного периода доказывая свое преимущество и результативность, поскольку использовавшие ее организации получали стабильные и высокие показатели финансово-хозяйственной деятельности.
2. Зарекомендовала себя в странах с рыночной экономикой, где высока роль государства в макроэкономических процессах.
3. Оказалась эффективной в недавно образованных организациях и в малом бизнесе, где наиболее востребованы универсальные сотрудники, ограничения на которых налагать в силу незначительного количества ресурсов не имеет смысла. Подобные организации нередко имеют размытую структуру управления, строятся на сложившихся родственных отношениях. Кроме того, документирование управленческих процессов и безоговорочное следование инструкциям может оказаться никому не нужным и высоко затратным процессом.
4. Наиболее продуктивна в наукоемких отраслях промышленности, в которых для создания инновационных продуктов необходим творческий, аналитический, созидательный, нетривиальный, неформализованный подход.

Многие специалисты в области управления человеческими ресурсами утверждают [2, 3, 5], что именно сотрудники организации (всех без исключения иерархических уровней) формируют различия между компаниями. Естественно, в большей мере это относится к руководителям высшего звена, поскольку они выбирают модель управления человеческими ресурсами, определяют системные механизмы ее организации. Вместе с тем, элементами кадровой системы являются работники, от которых зависит, как конкретно эта система будет функционировать. С одной стороны, система управления персоналом устанавливает сотрудникам границы

допустимого и недопустимого, но с другой стороны, если построенная система управления персоналом окажется противоречивой, то в процессе трудовой деятельности она станет вызывать все большее количество конфликтных ситуаций, которые подтолкнут руководство организации к ее структурным изменениям.

Резюмируя, можно сделать вывод о том, что лучше всего использовать комбинированную модель управления персоналом, применяя ситуационный подход и используя лучшие черты обеих школ. Такая золотая середина сочетает в себе достоинства американской и японской моделей управления персоналом и приемлема для большого числа организаций.

Литература

1. *Бабосов Е. М., Вайнилович Э. Г., Бабосова Е. С.* Управление персоналом. – М.: ТетраСистемс, 2012. – 288 с.
2. *Бухалков М. И.* Управление персоналом: учебник. / М. И. Бухалков. – М.: ИНФРА-М, 2012. – 400 с.
3. *Кибанов А. Я.* Управление персоналом: учебное пособие. / А. Я. Кибанов. – М.: ИНФРА-М, 2013. – 238 с.
4. *Маслова В. М.* Управление персоналом. – М.: Юрайт, 2012. – 492 с.
5. *Мелихов Ю. Е.* Управление персоналом: портфель надежных технологий: учеб.-практ. Пособие. / Ю. Е. Мелихов, П. А. Малуев. 2-е изд. – М.: Дашков и К, 2010. – 342 с.

Инновационная направленность обучения персонала сельскохозяйственного предприятия

Шулятьева Г. М.

Шулятьева Галина Михайловна / Shulyatyeva Galina Mikhailovna – кандидат экономических наук, доцент,
кафедра экономики и организации производства,
Федеральное государственное бюджетное образовательное учреждение
Высшего профессионального образования
Вятская государственная сельскохозяйственная академия, г. Киров

Аннотация: *актуальность выбранной темы обусловлена необходимостью повышения квалификации кадров сельскохозяйственных предприятий в связи с изменением условий функционирования сельскохозяйственного производства, повышением требований к уровню подготовки кадров, внедрением новых технологий, приобретением современной высокопроизводительной, сложной техники и оборудования. Обучение кадров в рамках предприятия должно быть направлено на выявление, развитие и реализацию инновационного потенциала каждого работника.*

Abstract: *the relevance of the chosen topic due to the need for advanced training of agricultural enterprises in connection with change of conditions of functioning of agricultural production, increased requirements to the level of personnel training and the introduction of new technologies, acquisition modern high-performance, complex machinery and equipment. Training of personnel within the enterprise should be aimed at the identification, development and implementation of innovative potential of each employee.*

Ключевые слова: *обучение персонала на предприятии, критерии оценки результатов обучения, квалификация кадров, мотивация, самореализация, самооценка, энтузиаст, лидер.*

Keywords: *staff training in the enterprise, assessment criteria of learning outcomes, qualification of personnel, motivation, self-realization, self-esteem enthusiasts, leader.*

Обучение персонала в рамках предприятия – важнейшая составная часть общей системы обучения работников хозяйства, включающей внутренние и внешние звенья.

Анализ успешно работающих организаций показывает, что критерии оценки результатов обучения задаются лидерами бизнеса – руководителями предприятий. Преобладающая мотивация лидеров – стремление к самореализации. Это энергичные люди, ориентированные на достижения, с высокой самооценкой. Так, в сельскохозяйственном предприятии, ООО «Агрофирма «Подгорцы» Юрьянского района Кировской области директор предприятия Любовь Сергеевна Тарасова показывает своей деятельностью пример целеустремленности и инновационной активности. В хозяйстве регулярно внедряются различные новшества. Освоили производство плющеного зерна – питательного корма для крупного рогатого скота. Роботизировали доение коров. Поголовье в 300 голов коров обслуживает 1 оператор. Для сравнения, при доении в молокопровод то же поголовье обслуживают минимум 6 операторов машинного доения. Закупается новая высокопроизводительная техника. Традицией становятся встречи работников предприятия с коллегами из других хозяйств, приезжающих познакомиться с передовым опытом; со школьниками, которым показывают условия работы на современном сельскохозяйственном предприятии; с преподавателями и учеными вузов, с которыми идет обмен мнениями, способствующими формированию новых идей. Директор предприятия - организатор и участник таких мероприятий. В процессе их проведения Л. С. Тарасова общается не только с гостями, а, даже, более, со своими сотрудниками, призывая их не останавливаться на достигнутом. Параллельно реализуется и контрольная функция руководителя, важнейшая в достижении результативности работы [1, с. 97].

Аналогичные качества, умение воодушевлять работников, стремление к самореализации требуются и руководителям среднего звена, а в идеале, всем работникам предприятия. Поэтому дальновидно поступают те руководители предприятий, которые наряду с внешним обучением организуют обучение персонала на предприятии.

В большинстве своем наемные работники хотят иметь надежную работу, четко обозначенные обязанности, за рамки которых они не хотят вникать. Однако для этого надо вносить реальный вклад в развитие предприятия, что могут только мотивированные и обученные кадры. В результате возрастает актуальность разработки направлений обучения персонала на предприятии, которые бы способствовали усилению мотивации, обеспечивали рост квалификации кадров, повышение инновационной активности и в то же время были бы возможны к реализации в рамках предприятия.

Наиболее действенным мотивом, побуждающим к труду, является возможность самореализации, самосовершенствования. Работники, которые руководствуются этим мотивом, относятся к энтузиастам. Энтузиаст – это человек сильно увлеченный, охваченный душевным подъемом [2, с. 899]. Энтузиастов отличает высокая самооценка, личная заинтересованность, чувство гордости и желание побеждать.

Превращение работников в энтузиастов – должно стать одним из основных направлений обучения в рамках предприятия. Для этого необходимо:

- проявлять внимание к работникам, узнавать о планах, чувствах, заботах;
- завоевывать доверие: информировать о положении дел на предприятии, говорить правду, сложные проблемы решать коллегиально;
- ценить работу каждого сотрудника;

- формировать желание побеждать: учить формулировать цель; преодолевать трудности, связанные с ее достижением; добиваться поставленной цели и праздновать победу;
- воспитывать чувство гордости: организовывать подготовку и празднование дня открытых дверей; конкурсы на лучшее рабочее место; спортивные состязания; соревнования, направленные на решение различных проблем предприятия (дисциплина труда, травматизм, сложности с отгрузкой готовой продукции).

По мере реализации данного направления обучения меняется характер поведения персонала [3, с. 518]. Все большее количество работников начинают демонстрировать инновационный характер поведения.

Второе направление обучения на предприятии – ознакомление работников с общей картиной деятельности предприятия:

- каждый работник должен пройти курс обучения бизнесу с посещением всех подразделений предприятия;
- побуждение работников ценить продукцию, которую они производят;
- поощрение перехода сотрудников на новую работу в рамках предприятия;
- наглядное отражение результатов деятельности предприятия;
- внимание к общественным программам: шефство над школами, и т. п.

Названные мероприятия необходимы для того, чтобы ориентировать всех на достижение общих целей.

Третье направление обучения кадров на предприятии – вовлечение работников с целью обучения в управление предприятием. Для этого необходимо:

- обеспечить участие всех работников в планировании;
- организовать производственный учет и контроль затрат с участием широкого круга работников;
- регулярно осуществлять обмен информацией с целью составления предварительных бухгалтерских отчетов: о финансовых результатах, движении денежных средств, баланса;
- премировать за достижение запланированных показателей, например, рентабельность продаж и коэффициент текущей ликвидности.

Как показывает отечественная и зарубежная практика, в результате обучения по названным направлениям повышается активность работников, возрастает готовность участвовать в решении проблем предприятия. Работники с пониманием относятся к нововведениям [4, с. 93], дополнительным обязанностям в результате усложнения хозяйственной деятельности, растет престиж предприятия в глазах работников и общественности, улучшаются показатели деятельности организации.

Литература

1. *Гимбатов Г. М., Ахмедова Ж. А.* Планирование и контроль – главные инструменты обеспечения эффективности работы руководителя. Региональные проблемы преобразования экономики. 2014. № 5 (43). С. 95-99.
2. *Ожегов С. И., Шведова Н. Ю.* Толковый словарь русского языка: 80000 слов и фразеологических выражений. / Российская АН; Российский фонд культуры; - 3-е изд., стереотипное. М.: АЗЪ, 1995. - 928 с.
3. *Шулятьева Г. М.* Деловая активность персонала – условие инновационного развития предприятия. Экономика и социум. 2014. № 4-5 (13). С. 517-520.
4. *Шулятьева Г. М.* Инновационный фактор повышения экономической эффективности сельскохозяйственного производства. Проблемы современной науки и образования. 2015. № 6 (36). С. 92-94.

Теоретические основы исследования лояльности

Варламов С. М.[1], Сергеев А. С.[2]

[1]Варламов Сергей Михайлович / Varlamov Sergey Mihailovich – бакалавр менеджмента;
[2]Сергеев Артем Сергеевич / Sergeev Artem Sergeevich – бакалавр менеджмента,
Пермский филиал, Федеральное государственное автономное образовательное учреждение Высшего профессионального образования, Национальный исследовательский университет Высшая школа экономики, г. Пермь

Аннотация: *данная статья дает представление того, как может быть проведен анализ лояльности клиентов. Анализ производится на основе теории и методологии.*
Abstract: *this paper shows how customer loyalty can be analyzed. Analysis is based on theory and methodology.*

Ключевые слова: *лояльность, управление отношениями с клиентом.*
Keywords: *loyalty, customer relationship management.*

Многочисленными исследователями были предложены около ста различных методов измерения лояльности [1]. В реальности было бы разумно разделить все показатели или индикаторы лояльности на три группы:

- Индикаторы эмоциональной/воспринимаемой лояльности.
- Индикаторы поведенческой лояльности.
- Комплексные индикаторы.

Ойнер [4] в своем труде предлагает предложенную ниже классификацию этих индикаторов. Разберем каждый показатель более подробно.

Таблица 1. Показатели лояльности

Поведенческая лояльность	Воспринимаемая лояльность
1. Количество повторных покупок. 2. Сумма увеличения размера покупки одного и того же продукта за определенный промежуток времени. 3. Средний размер покупки (средний чек). 4. Количество дополнительных продуктов компании, купленных потребителем в определенный промежуток времени. 5. Продолжительность сотрудничества клиента с компанией. 6. Чувствительность к изменению цены или порог переключения. 7. Сравнительная частота покупок. 8. Доля в кошельке клиентов	1. Уровень удовлетворенности. 2. Отношение. 3. Имидж бренда или компании. 4. Готовность к покупке других товаров под данным брендом. 5. Вербальная лояльность. 6. Относительная лояльность. 7. Предпочтение бренда или компании через выделение из конкурентных аналогов

Показатели поведенческой лояльности

Количество повторных покупок – один из наиболее популярных индикаторов для измерения лояльности, легко поддается измерению при помощи современных CRM–систем. Показатель определяется как соотношение числа покупок и к числу покупателей. Принято полагать, что чем больше это соотношение, тем больше лояльных клиентов есть у компании.

Сумма увеличения размера покупки одного и того же продукта за определенный промежуток времени, как и количество дополнительных продуктов компании и продолжительность сотрудничества клиента с компанией, по мнению экспертов, косвенно указывают на лояльность потребителей.

Средний размер покупки или средний чек – соотношение общего числа продаж (в стоимостном выражении) к количеству покупок, совершенных клиентами.

Как отмечает автор, лучше использовать следующие показатели для определения лояльности: чувствительность к изменению цены, сравнительная частота покупок и доля в кошельке клиентов.

Чувствительность покупателя к увеличению цены – по сути показатель ценовой эластичности, воспринимаемость клиентом цены того или иного продукта. Индикатор показывает причины, по которым потребитель может выбрать другой бренд. Некоторые потребители готовы перейти к использованию другого продукта из-за скидки, другие из-за роста цен. В реальности индикатор очень трудно поддается измерению.

Сравнительная частота покупок – то, насколько чаще конкретный потребитель покупает продукт по сравнению с подобными продуктами конкурентов. К примеру, если потребитель приобрел за определенный период шампунь марки «Head and Shoulders» четыре раза, а шампунь марки «Pantene» лишь один раз, то можно считать, что такой потребитель более лоялен к бренду «Head and Shoulders».

Доля компании в кошельке клиента – показывает, какую часть от общего числа покупок (в стоимостном выражении) или от покупок в данной товарной категории составляет продукт конкретной компании. Индикатор может быть рассчитан как в динамике, так и относительно кошелька конкретного индивида.

Воспринимаемая лояльность

Индикаторы, приводимые в этой группе, выражают субъективные мнения потребителей о продуктах. Под мнениями потребителей в данном случае подразумевается устойчивая эмоциональная взаимосвязь, положительные эмоции, вызванные потреблением, желание пользоваться продуктом в дальнейшем и т. д. Традиционно считалось, что главным показателем воспринимаемой лояльности является удовлетворенность. Тем не менее, не стоит недооценивать и такой параметр, как отношение клиента к продукту, то есть некий образ, созданный в голове у потребителя. Для оценки воспринимаемой лояльности также используется параметр «Общее отношение». С помощью этого индикатора оценивается не отдельный продукт, а отношение к компании в целом.

К примеру, для оценки этого параметра Ойнер [4] приводит следующую шкалу:

(1)	(2)	(3)	(4)	(5)	(6)	(7)
Данная компания является наилучшей из всех имеющихся	Мне сильно нравится данная компания, но имеются другие столь же хорошие	Мне нравится данная компания, но есть лучше	Данная компания является приемлемой, но есть лучше	Я отношусь к данной компании нейтрально, она не имеет каких-либо отличительных достоинств	Мне не нравится данная марка, хотя есть хуже	Мне совсем не нравится данная марка, она наихудшая из числа имеющихся

Примечание. Градации (1) и (2) определяют первоочередной выбор; градации (3) и (4) — вторичный; градации (5)–(7) характеризуют товары, которые не покупают [Голубков, 1998].

Рис. 1. Пример шкалы для определения общего отношения к компании

Часто при оценке воспринимаемой лояльности исследователи изучают намерения людей продолжить использовать бренд. Несмотря на то, что эти мнения зачастую не соответствуют действительности, исследователи все равно склонны включать данный параметр при комплексном изучении лояльности потребителя.

К показателям, измеряющим воспринимаемую лояльность, можно отнести следующие:

- оценка имиджа бренда или компании;
- готовность к приобретению иных товаров этого же бренда;
- намерения потребителя продолжить «сотрудничество» с брендом;
- предпочтение бренда другим аналогичным конкурентам.

Распространено мнение, что воспринимаемые характеристики намного более важны с точки зрения лояльности потребителя, так как вызывают более крепкую взаимосвязь между потребителем и продуктом. Между тем, также отмечается и то, что такие характеристики сложнее всего поддаются измерению в силу того, что приходится изучать субъективные мнения потребителей.

Комплексная лояльность совмещает в себе параметры как воспринимаемой, так и поведенческой лояльности. Ранние работы, посвященные лояльности, концентрировались на связи между удовлетворенностью и лояльностью. Оливер настаивал на том, что удовлетворенность и приводит к лояльности, другие также говорили о взаимосвязи, но при этом отмечали о важности именно полной удовлетворённости, а не просто любого уровня удовлетворенности. Противники такого подхода утверждают, что между удовлетворенностью и лояльностью нет никакой прямой взаимосвязи, и что есть иные индикаторы/параметры, определяющие лояльность. Сторонники комплексного подхода выделяют сразу несколько групп факторов, они отмечают как о важности факторов поведенческой лояльности, так и факторов воспринимаемой лояльности. Поведенческая лояльность концентрируется на исчисляемых параметрах, вроде доли кошелька, в то время как воспринимаемая кроется в субъективных мнениях потребителей о продуктах. Понятие лояльности кроется не только в частых покупках и доле кошелька, но и в эмоциях, порождаемых товаром или услугой. Лояльность можно определить как приверженность определенной марке и готовность приобретать продукты этой марки снова и снова, несмотря на преграды конкурентов в виде более выгодных предложений, подарков и других угроз. Клиент формирует не только привычку покупать оно и то же вновь и вновь, но и некую эмоциональную связь, позволяющую каждый раз при потреблении получать дополнительную выгоду в виде эмоционального вознаграждения.

Литература

1. *Jacoby J. and Chestnut R.* Brand loyalty measurement and management. / 1978. John Wiley & Sons, New York, NY.
2. *Reichheld F.* The One Number You Need To Grow. // Harvard Business Review. 2003. P. 47-54.
3. *Галицкий Е. Б.* Методы маркетинговых исследований М.: Институт Фонда «Общественное мнение», 2004. 398 с.
4. *Ойнер О. К.* Современные потребительские тренды и удовлетворенность потребителя: Монография. - М.: НИЦ Инфра-М, 2013. 142 с.

Финансовая устойчивость компании и пути ее укрепления
Гараева О. Р.

Гараева Олия Равиловна / Garaeva Olija Ravilovna – бакалавр,
направление «Экономика», профиль «Финансы и кредит»,
Уфимский государственный авиационный технический университет, г. Уфа

Аннотация: *в статье анализируется финансовая устойчивость компании, и предлагаются пути улучшения состояния компании.*
Abstract: *the article analyzes the financial stability of the company and the ways of improving the company.*

Ключевые слова: *финансовая устойчивость, финансовый анализ.*
***Keywords*:** *financial stability, financial analysis.*

Главным условием благополучного управления предприятием является оценка его финансового состояния, производственной и инвестиционной деятельности, а также модификация организационной структуры, соответствующая условиям, сложившимся на рынке.

Для эффективного управления предприятием необходимо регулярно проводить финансовый анализ. Финансовая устойчивость свидетельствует о способности предприятия успешно работать и развиваться, сохранять равновесное состояние своих активов и пассивов в нестабильной эндогенной и экзогенной предпринимательской среде, всегда поддерживать свою платежеспособность [1, с. 23].

Для изучения структуры активов компании, их качества, интенсивности их использования и источника финансирования необходим расчет и анализ показателей, то есть коэффициентов, позволяющих оценить рентабельность предприятия, ее платежеспособность и ликвидность, а также некоторые другие стороны ее финансовой жизни. Основываясь на результатах исследования, инвесторы, кредиторы и руководство компании могут определить специфику экономической ситуации в ней на день оценки.

Приемы финансового анализа всегда одинаковы и не зависят от того, чем вызвана необходимость рассмотрения конкретных показателей. Главным его инструментом является выведение и интерпретация различных финансовых коэффициентов. Если при этом правильно применять приемы анализа, то можно сделать выводы о состоянии здоровья фирмы и дать рекомендации по выявленным проблемам.

Расчет типа финансовой устойчивости свидетельствует о том, имеет ли предприятие недостаток собственных и привлеченных источников средств для формирования запасов. Если имеет, то оно будет отнесено к четвертому типу финансовой устойчивости – кризисное финансовое состояние. Это может быть обусловлено тем, что высокая доля источников собственных средств предприятия была направлена на покупку основных средств и других внеоборотных активов, а на пополнение оборотных средств направлялась лишь небольшая доля источников собственных средств. При росте собственных средств можно говорить о возможности покрытия небольшой доли запасов.

При следующем положении компании, когда за счет собственных и заемных источников средств не покрывается стоимость запасов и затрат, дополнительно привлекаются средства кредиторской задолженности. При этом доля активов, сформированных за счет заемного капитала по нормативу не должна превышать 50 %.

Коэффициент заемного капитала обратно пропорционален коэффициенту автономии. Если доля участия собственного капитала при формировании активов уменьшается, то, соответственно, доля участия заемного капитала увеличивается.

Если доля заемных средств в источниках формирования превысила норматив, то в этом случае делаются выводы о сильной зависимости деятельности компании от заемных средств и также о кризисном состоянии финансовой устойчивости предприятия.

Констатация снижения всех финансовых результатов предприятия в текущем периоде по сравнению с данными прошлого года, является, безусловно, негативным явлением, свидетельствующим о недостаточной успешности финансово-хозяйственной деятельности данной компании в отчетном году.

Финансовая устойчивость предприятия может быть восстановлена путем:

- обоснованного снижения суммы запасов и затрат;
- ускорения оборачиваемости капитала в оборотных активах;
- пополнения собственного оборотного капитала за счет внутренних и внешних источников.

При возникновении риска банкротства у фирмы, предприятию следует превратить низколиквидные активы в денежные средства или погасить с их помощью краткосрочных обязательств предприятия, создать платежный календарь, переоформить краткосрочную задолженность в долгосрочную, выпустить облигации, а также снизить затраты и уменьшить текущие финансовые потребности.

Литература

1. *Лиференко Г.Н.* Финансовый анализ предприятия: учебное пособие.- М.: Издательство «Экзамен», 2010.- 160 с.

Правовые и социально-экономические проблемы особых экономических зон Российской Федерации

Голубова А. О.

Голубова Алёна Олеговна / Golubova Alena Olegovna – студент,
кафедра государственного и муниципального управления и права,
Владивостокский государственный университет экономики и сервиса, г. Владивосток

Аннотация: *в статье анализируются политические, социально-экономические проблемы особых экономических зон Российской Федерации.*
Abstract: *the article analyzes the political, socio-economic problems of special economic zones of the Russian Federation.*

Ключевые слова: *Российская Федерация, особая экономическая зона, проблемы, создание, инвестиции.*
Keywords: *Russian Federation, special economic zone, the problems, the creation of, investment.*

Несмотря на то, что в настоящее время создана новая особая экономическая зона на территории республики Крым и города федерального значения Севастополь [7, с. 13], а также имеются законопроекты создания ОЭЗ на юге Приморского края [6, с. 30], на современном этапе отражаются проблемы создания и развития «старейших» ОЭЗ, по нашему мнению, актуальными из них являются правовые и социально–экономические проблемы.

Существенной проблемой процесса функционирования российских ОЭЗ в настоящее время является отсутствие в отношении их единой, системной государственной политики. При наличии ряда правительственных указов и

постановлений, предоставляющих той или иной территории режим свободной зоны, имеется и целый ряд официальных документов, которые им противоречат и затрудняют работу созданных ОЭЗ.

Своим существованием ОЭЗ в России фактически «обязаны» постановлениям Верховного Совета РСФСР от 14.07.90 г. N 106-1 «О создании зон свободного предпринимательства», от 13.09.90 г. N 165-1 «О создании зон свободного предпринимательства», принятых в 1990 году. В 1991 году был принят Закон РСФСР от 4.07.91 г. N 1545-1 «Об иностранных инвестициях в РСФСР» [2, с. 6]. Согласно статьям 41 и 42 этого закона, ОЭЗ создаются с целью привлечения иностранного капитала, передовой зарубежной техники, технологии и управленческого опыта, развития экспортного потенциала. В ОЭЗ устанавливается следующий льготный режим хозяйственной деятельности для иностранных инвестиций и предприятий с иностранным участием:

- упрощенный порядок регистрации предприятий с иностранными инвестициями;
- налогообложение по льготным ставкам - до 50 %, установленных для иностранных инвесторов на территории Российской Федерации;
- понижение ставки платы за пользование землей и другими природными ресурсами;
- предоставление права на долгосрочную аренду сроком до 70 лет;
- понижение таможенных пошлин на ввоз, вывоз товаров;
- упрощенный порядок пересечения границ, въезда и выезда иностранных граждан, в том числе безвизового;
- наличие права безлицензионного экспорта и импорта, предусмотренное законом для предприятий, полностью принадлежащих иностранным инвесторам, а также для совместных предприятий с долей инвестиций более 30 %.

Валютная выручка предприятий от экспорта собственной продукции полностью остается в их распоряжении. До принятия этого закона практика создания ОЭЗ сводилась к беспорядочной раздаче льгот и привилегий отдельным районам. В результате предоставленные законом льготы для ОЭЗ выглядят более скромно по сравнению с уже действующими в некоторых ранее созданных в России зонах.

Массовая раздача в начале 90-х годов зональных преференций отдельным территориальным образованиям без четких на то критериев спровоцировала волну самостийного возникновения новых зональных структур, когда та или иная территория (город, область, морской порт, центр науки или просто российская глубинка) объявляла о принятии ею соответствующего статуса, лоббируя его утверждение в верхах. Как отмечено, руководство России оказалось под массированным давлением: в 1991 г. около 150 регионов добивались образования на своих территориях свободных зон [2, с. 8]. Такая активность местных властей отражала их стремление хоть как-то бороться с кризисными процессами на своей территории, решить с помощью статуса зоны массу различных проблем, нахлынувших, как им представлялось, из Федерального центра.

Тем не менее, к началу 1993 г. в правительстве возобладала линия на ликвидацию крупных ОЭЗ. Подготовленный проект Закона РФ «О свободных экономических зонах» предусматривал формирование преимущественно локальных зон двух разновидностей - свободных таможенных зон и зон экспортного производства. В основу отбора зональных территорий был положен принцип сочетания их выгодного географического положения с минимизацией затрат на их инфраструктурное обустройство, что обосновывалось необходимостью более реалистичного подхода к масштабности зональных проектов.

На фактическое закрытие ранее созданных зон были направлены решения, принятые в июне 1993 г.: законодательное урезание предоставленных зонам таможенных и налоговых льгот (Закон РФ от 21.05.93 г. № 5003-1 «О таможенном тарифе», Закон РСФСР от 10.10.91 г. № 1734-1 «Об основах бюджетного устройства и

бюджетного процесса в РСФСР») и очередная отмена налоговых преференции [37, с. 17]. И хотя иностранным инвесторам Указом Президента РФ от 27.09.93 г. N 1466 «О совершенствовании работы с иностранными инвестициями» были даны гарантии по сохранению прежних условий деятельности на три года вперед, над зонами нависла атмосфера бесперспективности.

В результате, к осени 1994 г. наметились следующие контуры российской зональной политики:

- урезание (до 1-2 кв. км) возможных размеров свободных зон, исключающее создание относительно крупных комплексных зон свободного предпринимательства;
- формальное заимствование и перенос на российскую почву простейших образцов из мировой зональной практики без учета ее перспективных тенденций и увязки с национальной промышленной политикой;
- усложненная система управления зонами, сопряженная с многочисленными бюрократическими согласованиями и невозможностью создания зон по инициативе «снизу».

Ряд регионов, не дожидаясь соответствующих законодательных решений, начал интенсивную работу по реализации проектов точечных и локальных таможенных зон. Они сумели мобилизовать необходимые стартовые средства (кто - частные, а кто - государственные), и это предопределило их ближайший успех. Первая по такому пути пошла ОЭЗ «Находка»: опираясь на правительственное постановление о принципиальной возможности создавать на своей территории таможенные зоны (Постановление Правительства РФ от 08.09.94 г. N 1033 «О некоторых мерах по развитию СЭЗ «Находка»), а также – на специально предоставленный на эти цели бюджетный кредит Минфина (март 1995 г.), она образовала первую подобную зону уже к лету 1995 г. В том же направлении, но уже без федеральной государственной поддержки, действовали правительство Московской области (проект СЭЗ «Шерризон»), мэрия Санкт-Петербурга (свободная таможенная зона «Гавань»), администрация Ульяновска (аналогичная зона в районе городского аэропорта).

Напротив, другие крупные территории активизировали усилия по лоббированию эксклюзивных правительственных решений, гарантирующих им либо воссоздание прежних, либо получение принципиально новых индивидуальных преференций. Следует отметить, что правительство - вразрез с собственным курсом на организацию исключительно локальных СЭЗ - поддалось этому давлению: был восстановлен режим беспошлинной торговли в пределах Калининградской области, а в июле 1994 г. была создана зона экономического благоприятствования в Ингушетии – «своеобразная модель оффшорной зоны, весьма далекая от общепринятых стандартов» [1, с. 15]. Причем, когда в марте 1995 г. все индивидуальные таможенные льготы в РФ были вновь официально отменены (Указ Президента РФ от 6.03.95 г. N 244 «О признании утратившими силу и об отмене решений Президента РФ в части предоставления таможенных льгот», Федеральный закон от 13.03.95 г. № 31-ФЗ «О некоторых вопросах предоставления льгот участникам внешнеэкономической деятельности»), борьба территорий за особые привилегии не прекратилась. В частности, Калининградская область добилась принятия в ноябре 1995 г. Госдумой РФ отдельного Федерального Закона, возвращавшего ей режим таможенной экстерриториальности. Однако до сих пор не стихает борьба вокруг статьи 7 этого закона, приобретшая особую остроту в 1997 году. Её отмена привела бы к прекращению действия на территории ОЭЗ таможенных льгот, что фактически означало потерю последних преимуществ области по отношению к другим субъектам Федерации. Встречные действия регионального лобби также не возымели успеха – в 1999 году Президентом отклонено внесение поправок в Федеральный закон «О налоге на прибыль предприятий и организаций», которые предусматривали законодательное закрепление ряда существенных льгот по этому налогу для фирм, зарегистрированных в ОЭЗ.

Такая «приближенная к боевой» обстановка вокруг «правил игры» в отечественных ОЭЗ не могла не привести к оттоку инвестиций в более стабильные, с точки зрения экономического законодательства, соседние страны. Так, например, несомненен уход капиталов из Калининградской области в Клайпеду, где также создана и функционирует ОЭЗ. Правовые проблемы немедленно вылились в экономические – с 1995 по 1997 год иностранные инвестиции в зону упали в 5 раз [4, с. 8].

При разработке и принятии закона о ОЭЗ, что, как показано выше, является самой насущной задачей для развития зональной практики, прежде всего, необходимо разрешить следующую проблему: функционирование ОЭЗ в режиме свободной таможенной зоны (а именно это привлекает большинство регионов, добивающихся статуса ОЭЗ) означает, что территория зоны подпадает под условия таможенной экстерриториальности. Между тем, конституционность норм таможенной экстерриториальности принципиально не ясна сегодня даже в отношении небольших участков государственной территории РФ (площадью в несколько кв. км), не говоря уже о регионах размером с целую область, поскольку Конституция Российской Федерации запрещает образование таможенных границ внутри территории страны: «На территории Российской Федерации не допускается установление таможенных границ, пошлин, сборов и каких-либо иных препятствий для свободного перемещения товаров, услуг и финансовых средств» (Конституция Российской Федерации от 12.12.93 г., статья 74, часть 1). Исключения допускаются лишь в целях «...обеспечения безопасности, защиты жизни и здоровья людей, охраны природы и культурных ценностей». Уже одно это обстоятельство ставит под вопрос правомерность принятия решений об образовании различных ОЭЗ на территории России.

Следующей проблемой «выживания» ОЭЗ в России является проблема несовпадения декларируемых целей, целей, реально преследуемых при их создании, их противоречия как интересам регионов, так и Федерации в целом. Руководители регионов видят, как правило, в таких зонах лишь одну «сиюминутную» привлекательную сторону - перспективу получения льгот по полному или частичному освобождению от налогов. Многие полагают, что ОЭЗ помогут им избавиться от проблем региона, решить которые сами они не в состоянии: плохого состояния инфраструктуры, развала производства, безработицы, тяжелой социальной обстановки, экологических проблем. И при этом не думают о том, кто же тогда в такую «свободную зону» придет со своим капиталом. Между тем, как отмечено в реестре регистрации в зонах льготного налогообложения, система предоставляемых особой зоне льгот должна служить инструментом реализации имеющихся сравнительных преимуществ данной территории, а не механизмом компенсации имеющихся недостатков или отсутствующих здесь факторов развития. Кроме того, средства Федерального бюджета, вкладываемые в создание ОЭЗ, в том числе и в виде различных льгот, фактически выделяются за счёт прочих регионов России, может быть, не менее нуждающихся в них в условиях затянувшегося системного кризиса в экономике. После кризиса 17 августа к финансовым проблемам ОЭЗ добавилась также проблема доверия к государственным гарантиям предоставляемых кредитов, проблема кредитоспособности отечественных финансовых институтов.

Кроме программно-целевых и финансовых, в ряду общих для всех ОЭЗ социально-экономических проблем, следует выделить:

- неразвитость инфраструктуры и промышленности;
- разрыв и перераспределение хозяйственных связей предприятий, отсутствие защиты отечественных товаропроизводителей на международном рынке со стороны государства;
- наличие на пути развития свободного предпринимательства препон бюрократического и криминального характера, в том числе коррупционированность чиновников;

- проблема уровня квалификации российских кадров как рабочих, так и управленческих, проблема отсутствия опыта;

- одна из важнейших и определяющих проблем – проблема доверия к власти.

Результатом всех вышеописанных проблем – и правовых, и социально-экономических, является то, что в настоящее время из 19 формально утверждённых в России ОЭЗ можно, да и то с большими натяжками, назвать работающими лишь две – в Калининградской области и в Находке. При этом функционирование этих зон в данных регионах не только не привело к ожидаемому экономическому прорыву, но и не вывело эти регионы в ряд регионов – доноров Федерального бюджета. Тем не менее, процесс создания ОЭЗ на региональном уровне не прекращается ни на один день при абсолютно туманном целеполагании.

Литература

1. *Елисеев А.* Особая экономическая зона в Калининградской области. // Международный бизнес России. 1996, № 5. (16).
2. *Королев А. Ю.* Свободные экономические зоны: мировой опыт и Россия. // Социально-политический журнал, 1997, № 4. (23).
3. *Кравцова С. А.* Свободные экономические зоны в мировой экономике. Иркутск: БГУЭП, 2002. (24).
4. *Савин В. А.* Условия развития свободных экономических зон в России. // Международный бизнес России. 1996, № 6. (37).
5. *Смородинская Н.* Туманное будущее свободных зон. // Экономика и жизнь. 1997, № 12. (43).
6. PrimaMedia.ru. [Электронный ресурс] - Режим доступа: http://primamedia.ru/news/04.06.2015-441863/.
7. Свободная экономическая зона [Электронный ресурс] - Режим доступа: http://mincrimea.gov.ru/svobodnaya-ekonomicheskaya-zona.

Проблемы развития молодежного предпринимательства в Приморском крае

Гуськова Ю. М.

Гуськова Юлия Михайловна / Gus'kova Julija Mihajlovna – студент, кафедра государственного и муниципального управления и права, Владивостокский государственный университет экономики и сервиса, г. Владивосток

Аннотация: *актуальность настоящего исследования обусловлена тем, что в современных условиях развития рыночной экономики особую остроту приобретают в России проблемы малого и среднего предпринимательства. Именно этому сектору экономики отводится сегодня главная роль в процессе формирования среднего класса, способного стать надежной опорой российского общества. Необходимым стратегическим ресурсом для развития малого и среднего предпринимательства является молодежное предпринимательство.*

Abstract: *the relevance of this study due to the fact that in modern conditions of the market economy become particularly acute in Russia, the problem of small and medium–sized businesses. It is this sector of the economy today is given the main role in the formation of a middle class capable of becoming a reliable support of the Russian society. An essential strategic resource for the development of small and medium business is youth entrepreneurship.*

Ключевые слова: *молодежь, предпринимательство, экономика.*

Keywords: *young people, enterprise, economy.*

В современном мире молодым людям не просто определиться с деятельностью, которой в дальнейшем им придется заниматься. Еще сложнее решиться заниматься предпринимательской деятельностью. Многие об этом задумываются, но мало тех людей, у кого предпринимательство – цель, которую они хотят реализовать [1].

В то же время молодежь – это люди, в которых заложен большой потенциал, у них есть стремление к переменам. Чаще всего именно молодые люди творчески подходят к решению тех или иных проблем, они амбициозны и полны энергии. Молодежное предпринимательство находится в центре интересов современного общества, затрагивает жизнь всего населения. Вряд ли многие сектора экономики могли бы функционировать без нескончаемого потока продукции и услуг, в которых задействованы молодые предприниматели.

Для формирования экономики любой страны развитие молодежного предпринимательства является одним из важных моментов. Молодежь – самая активная часть общества, которая быстро реагирует на любые изменения в жизни и которая эффективно воспринимает полезные их стороны. Поэтому можно говорить о том, что молодежь обладает куда большим потенциалом и способностью к предпринимательской деятельности, чем другие возрастные группы.

Привлечение молодых людей к предпринимательской деятельности – это не только увеличение доли малого бизнеса, но ещё и решение проблемы занятости молодёжи.

В настоящее время в большинстве стран наблюдается определенный спад развития молодежного предпринимательства. Все меньше и меньше молодых людей открывают собственное дело.

Значительная часть молодежи проявляет высокую активность в предпринимательской деятельности, но по причине отсутствия реального механизма поддержки молодежного предпринимательства большинство начинаний либо закрывается в течение первых нескольких месяцев работы, либо уходит в сторону теневого бизнеса. Молодые предприниматели остро нуждаются в экспресс-обучении основам предпринимательской деятельности, консультационном обслуживании, помещениях, оснащенных современными средствами связи и оргтехникой, бухгалтерских и многих других услугах на льготных условиях. Общество нуждается в развитии молодежного предпринимательства, поощрении и распространении его цивилизованных форм.

Но даже тогда, когда молодежь решается заниматься предпринимательской деятельностью, преодолевая сомнения и заручившись желанием создать свое дело, ей приходится столкнуться с рядом других проблем. В частности, порой неэффективная работа инфраструктуры поддержки и развития молодежного предпринимательства, слабая информационная поддержка, отсутствие федеральной законодательной базы, регулирующей молодежное предпринимательство, и механизмов поддержки и развития молодежного предпринимательства.

Стоит отметить, что сейчас принимаются различные целевые программы для оказания помощи молодёжному предпринимательству на региональном уровне. Так, в Приморском крае есть Общественная организация «Приморский центр поддержки молодежного предпринимательства», представительство Ассоциации Молодых Предпринимателей России, программа «Молодежный бизнес России в Приморском крае» при Центре Развития Предпринимательства, проект Поддержки и развития молодежного предпринимательства в Приморском крае при Дальневосточном центре развития гражданских инициатив и социального партнерства. Созданы площадки Инновационного Бизнес-инкубатора при Владивостокском государственном университете экономики и сервиса и Бизнес-клуб при Дальневосточном Федеральном Университете. Данные программы направлены на обучение, консультации и выдачу субсидий молодым предпринимателям для развития собственного бизнеса. У такого варианта, как отсутствие стартового капитала, чаще всего есть внешняя причина:

большой успех серьезных предпринимателей. За успехом стоит кропотливый каждодневный труд, который никому не виден. Бизнес со стартовым капиталом – разновидность стереотипного мышления, шоры, шаблон. Люди, желая заработать денег, действуют одинаково, подражают кому-то и (или) ищут бизнес, в области, в которой они разбираются. Отсюда стандартная схема: займи – купи – продай. И отсюда же устоявшийся стереотип: для того чтобы зарабатывать деньги, нужен стартовый капитал.

Однако создать свое дело можно без стартового капитала. Если идея получит свое быстрое распространение, серьезный доход не заставит себя ждать. Лучший способ открыть свое дело без денег – начать оказывать какую-то дорогостоящую услугу или отыскать интересный, нужный товар с отсрочкой платежа.

Найти выгодные источники финансирования сегодня несложно: развитие малого бизнеса во многих странах поддерживается на государственном уровне. Целевые программы в разных областях и краях России предусматривают предоставление грантов на создание малого и среднего бизнеса. Гранты выдаются по итогам рассмотрения заявлений от начинающих предпринимателей и решения комиссии. Для этого нужно обратиться в местный орган самоуправления и узнать обо всех программах поддержки предпринимателей, представить подробный бизнес-план, необходимые документы и убедить комиссию, что выбранная ниша поможет решить какую-то проблему населения. Во многих субъектах Российской федерации подобные гранты предоставляются на безвозвратной, безвозмездной основе.

Литература

1. *Горфинкель В. Я.* Предпринимательство: Учебник для вузов. / В. Я. Горфинкель, Г. Б. Поляк, В. А Швандара. – 6 е изд., перераб. и доп. – М.: ЮНИТИ–ДАНА, 2008. – 581 с.

Программа пропаганды энергосбережения

Барашкина О. А.[1], Неськина М. В.[2], Осипова М. Ю.[3], Сюваева А. Е.[4]

[1]Барашкина Олеся Александровна / Barashkina Olesya Alexandrovna – студент;
[2]Неськина Мария Викторовна / Neskina Maria Viktorovna - студент;
[3]Осипова Маргарита Юрьевна / Osipova Margarita Yuryevna – студент;
[4]Сюваева Анастасия Евгеньевна / Syuvaeva Anastasia Evgenyevna – студент,
экономический факультет, направление подготовки Менеджмент,
Мордовский государственный университет имени Н. П. Огарева, г. Саранск

Аннотация: *целью нашего исследования является анализ особенностей осуществления программы пропаганды энергосбережения на ОАО «Орбита». Внимание уделяется анализу системы АСУО на ОАО «Орбита», которая позволяет экономить электроэнергию и затраты на эксплуатацию системы освещения. В статье отмечены основные факторы, способствующие экономии электроэнергии. На основании проведенного анкетирования была разработана программа пропаганды энергосбережения для предприятия ОАО «Орбита».*

Abstract: *the aim of our study is to analyze the features of the program to promote energy-saving JSC «Orbita». Attention is paid to the analysis of ASUO at JSC «Orbita», which saves energy and operating costs of the lighting system. The article highlighted the key factors contributing to energy savings. Based on the survey program has been developed for the promotion of energy-saving enterprise JSC «Orbita».*

Ключевые слова: *энергосбережение, программы пропаганды энергосбережения, электроэнергия, энергоэффективность.*
Keywords: *energy efficiency, promote energy-saving programs, energy, energy efficiency.*

Современный этап рыночной экономики характеризуется интенсивным развитием промышленности регионов России, что приводит к увеличению затрат энергоресурсов по причине их нерационального использования. Такой процесс неизбежно влечет за собой большие затраты и увеличение первоначальной стоимости какой-либо продукции и, как следствие – сокращение инвестиций во все сферы хозяйствования [1].

Актуальность выбранной темы заключается в том, что на сегодняшний день ограниченность энергоресурсов природного происхождения, медленные темпы их естественного возобновления и восстановления и, вместе с тем, завышенные потребности современной жизни в этих самих ресурсах, неэкономное их потребление и высокие показатели потерь делают проблему энергосбережения все более существенной и масштабной; Правительством РФ и органами местной власти разрабатываются специализированные программы энергосбережения и повышения энергетической эффективности.

Целью исследования является разработка программы пропаганды энергосбережения на ОАО «Орбита».

ОАО «Орбита» по праву является признанным лидером в производстве полупроводниковых выпрямительных блоков и регуляторов напряжения для всех типов генераторов отечественных автомобилей.

Основным из изготавливаемых видов продукции ОАО «Орбита» является автоматизированная система управления наружным освещением АСУО «Орбита» (далее – АСУО). АСУО предназначена для управления осветительной системой в автоматическом (по графикам) или ручном режиме управления и вывода информации о состоянии системы на центральный диспетчерский пункт. АСУО позволяет экономить электроэнергию (до 30-60 %) и затраты на эксплуатацию системы освещения за счёт значительных факторов (Рисунок 1).

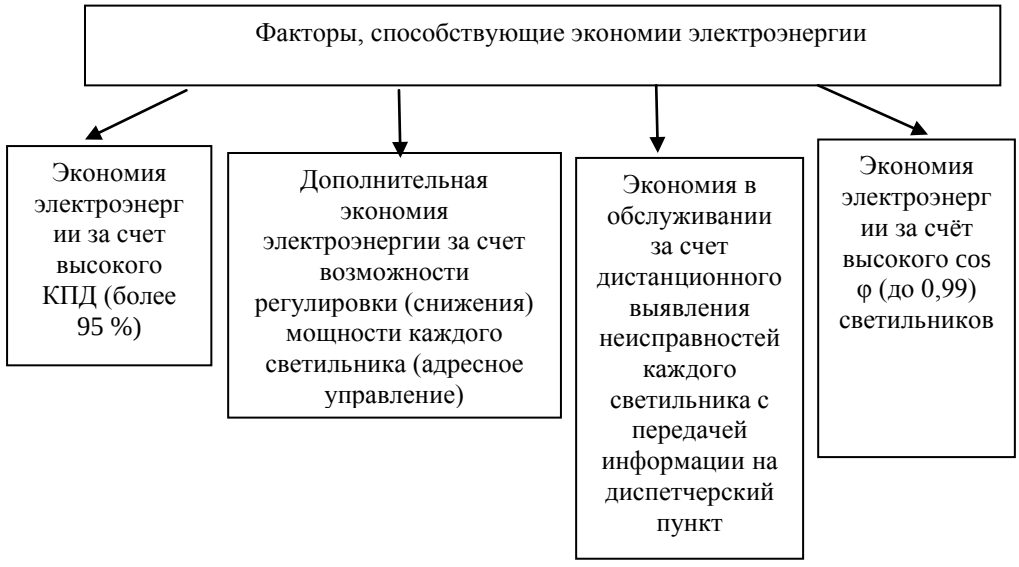

Рис. 1. Факторы, способствующие экономии электроэнергии

При разработке программы пропаганды энергосбережения для предприятия необходимо исследовать ситуацию касательно энергосбережения на данный момент времени, проанализировать все тенденции и закономерности, выявить причинно-следственные связи.

С этой целью было проведено анкетирование на ОАО «Орбита». На предприятии анкету заполнял один человек - специалист в области энергосбережения. Вопросы формулировались таким образом, что некоторые из них предполагали лишь два варианта ответа: «да» или «нет». Некоторые вопросы предполагали выбор нескольких вариантов ответа или только одного варианта ответа. Содержались также вопросы, которые допускали открытые ответы для более полного и детального изучения сложившейся ситуации на предприятии.

Вопросы имели различную направленность, в том числе и на психологическую сторону личности.

Анкетирование позволило проанализировать сложившуюся ситуацию в области энергосбережения и обеспечило наиболее эффективное проектирование программы пропаганды энергосбережения с учётом существующих проблем. Таким образом, был сформирован следующий **Перечень мероприятий программы пропаганды энергосбережения.**

Таблица 1.

Мероприятие	**Ответственный**
Разработка специализированного информационного раздела об энергосбережении на официальном сайте предприятия	Привлечение внешнего специалиста
Разработка методики определения рейтинга энергоэффективности всех промышленных предприятий РМ. Ранжирование предприятий и определение позиции ОАО «Орбита»	Министерство промышленности, науки и новых технологий РМ
Публикация результатов проведения энергосберегающих мероприятий в специализированном журнале по энергосбережению [2]	Техническая служба предприятия и содействие Министерства промышленности, науки и новых технологий РМ
Разработка и издание разъясняющей брошюры или буклета по энергосбережению на предприятии	Отдел маркетинга
Представление программы пропаганды энергосбережения в виде плаката	Отдел маркетинга
Создание сводного каталога как базы данных по энергосберегающему оборудованию и технологиям, применяемых в промышленности	Зам. технического директора по новой технике и подготовке производства предприятия и содействие Министерства промышленности, науки и новых технологий РМ
Разработка условий и проведение конкурсов: «Энергоэффективное предприятие»; Лучший проект по энергосбережению среди сотрудников предприятия	Интегрированный подход. Задействованы все структурные подразделения предприятия
Проведение «круглых столов», семинаров с некоммерческими общественными организациями, экологическими объединениями («Гринпис») по проблемам энергосбережения (стимулирование энергосбережения через экологические механизмы воздействия)	Руководство предприятия и содействие Министерства промышленности, науки и новых технологий РМ
Разработка и размещение информации об энергосбережении на оборотной стороне расчетного листка по заработной плате	Отдел труда и заработной платы

Проведение симпозиумов, связанных с проблемами энергосбережения с участием сотрудников предприятия	Техническая служба предприятия
Установление «Дня энергосбережения», «Месячника энергосбережения» и «Генеральной проверки энергосбережения» для обучения сотрудников предприятия и повышения их активности в области энергосбережения	Интегрированный подход. Задействованы все структурные подразделения предприятия
Обучение и повышение квалификации руководителей и специалистов в области энергосбережения и повышения энергетической эффективности	Служба по управлению кадрами и социальным вопросам предприятия
Пропаганда передовых достижений отдельных работников, бригад и подразделений по экономии топлива и энергии	Энергомеханическая служба предприятия
Внедрение системы периодического премирования персонала при достижении определенных показателей энергосбережения (или создание экономических стимулов для использования энергосберегающих технологий в производственных процессах и экономии энергоресурсов у сотрудников предприятия)	Бухгалтерия. Энергомеханический отдел
Организация поездок на выставки объектов и технологий, имеющих высокую энергетическую эффективность	Техническая и коммерческая служба предприятия
Активизация межрегионального обмена опытом в области энергосбережения и повышения энергетической эффективности	Министерство промышленности, науки и новых технологий РМ; Министерство строительства и архитектуры РМ
Дальнейшее использование эффективных систем промышленного освещения	Поддержка со стороны Министерства промышленности, науки и новых технологий РМ

Все предложенные мероприятия могут послужить информационным поводом для разработки «информационной волны» с основной концепцией: энергоэффективность – это обеспечение конкурентоспособности предприятия. Общественное мнение может быть сформировано как социальное неодобрение «энергопрожорливых и грязных» предприятий [3].

Таким образом, энергосбережение – это не столько экономное потребление энергоресурсов, но и их рациональное использование. Необходимо донести до сотрудников важность и необходимость эффективного использования энергоресурсов на предприятии, показать все достоинства современных энергосберегающих технологий и мероприятий.

Литература

1. *Бахмутская В. В., Елкин В. Д.* Основы энергосбережения. Практическое пособие. – Гомель: ГГТУ им. П. О. Сухого, 2006. – 32 с.
2. *Гашо Е. Г., Степанова М. В.* «Повышение энергоэффективности как двигатель модернизации промышленности». (Журнал «Энергосбережение» № 6 2013) [Электронный ресурс] – Режим доступа: http://www.abok.ru/for_spec/articles.php?nid=5609.
3. Стратегия повышения энергоэффективности. [Электронный ресурс] – Режим доступа: http://www.energosovet.ru/stenergo.php.

Своеобразие лексики немецкого и казахского языков

Кусаинова Г. И.

Кусаинова Гульнархан Ибеновна / Kussainova Gulnarkhan Ibenovna – кандидат филологических наук, старший преподаватель, кафедра иностранных языков, Казахский агротехнический университет имени С. Сейфуллина, г. Астана, Республика Казахстан

Аннотация: *в статье описываются слова немецкого и казахского языков, представляющие собой лакуны в них. Наличие данных лакун обусловлено национально-культурными факторами языковых общностей.*

Abstract: *this article describes the lexical gap words of the German and Kazakh languages. Presence of these lexical gaps caused by ethno cultural factors of linguistic communities.*

Ключевые слова: *своеобразие, лакуна, нечленимое понятие, национально-культурные особенности.*

Keywords: *singularity, lexical gap, indivisible concept, ethno cultural concepts.*

Лексика любого языка наряду с универсальными чертами характеризуется своеобразием. Универсальные черты лексики языков обусловлены такими экстралингвистическими факторами, как единая окружающая среда в глобальном смысле, и как одинаковые структура и функции человеческого мышления, независимо от языковой общности людей. В основе своеобразия лексики языков разных этносов могут лежать некоторое субъективное восприятие картины мира, различный образ жизни и хозяйственной деятельности, а также национально-культурные особенности этносов. Данная мысль созвучна со следующим высказыванием исследователя А. Д. Маймаковой: «Различия между языками, обусловленные различием культур, особенно ярко выявляются на уровне лексики, поскольку она наиболее тесно связана с внеязыковой действительностью» [4, с. 74].

Своеобразие лексики языков проявляется по-разному. Одним из его проявлений могут быть языковые лакуны. Общеизвестно, что под языковой лакуной понимается отсутствие в лексической системе языка слова для обозначения того или иного понятия. Мы принимаем определение лакуны, данное исследователем Л. К. Байрамовой - «иноязычные слова и словосочетания, передача которых в другом языке осуществляется при помощи свободных словосочетаний (пространные объяснения их значения)» [1, с. 22].

Лакуны обнаруживаются в языках, прежде всего, при сопоставлении их эквивалентных лексем. Сопоставляя немецкий и казахский языки, мы обнаружили ряд лакун, которые будут описаны ниже.

Немецкое слово «Geschwister» (братья и сестры), выражающее здесь нечленимое понятие, в казахском языке является лакуной, так как отдельное подобное слово в нем отсутствует. При передаче данного немецкого слова на казахский язык следует использовать не одно слово, а несколько отдельных слов, в частности, четыре слова, потому что в казахском языке существуют отдельные слова для обозначения старшего брата - «аға» и младшего брата - «іні», старшей сестры - «апа» и младшей сестры, по отношению к лицу мужского пола - «қарындас» и по отношению к лицу женского пола - «сіңлі». Наличие специальных словесных обозначений для братьев и сестер по возрасту в казахском языке можно объяснить тем, что для казаха родственные отношения со старшими братьями и младшими братьями, а также со

старшими сестрами и младшими сестрами не одно и то же. Вот что пишет по поводу родственных отношений казахов исследователь Рамазан Ильясов: «Общий основополагающий принцип взаимоотношений как внутри казахской семьи, так в целом во взаимоотношениях между людьми – это принцип «үлкен - кіші» (старший - младший). Можно сказать, это основа вообще воспитания человека у казахов» [3]. Для немецкого этноса дифференциация родственных отношений по принципу «старший – младший» нерелевантна. Причина своеобразия вышеприведенных слов носит национально-культурный характер.

Немецкое слово «Eltern» (родители) выражает нечленимое понятие и является одним словесным образованием, т. е. в немецком языке оно представляет слово с семой нечленимого понятия. Эквивалентом этого немецкого слова в казахском языке является лексическое словосочетание «ата-аналар», которое здесь выражается отдельными словами, каждое из которых соотносится с отдельным понятием, т. е. в казахском языке эта лексическая единица является членимым понятием. Языковая единица «ата-аналар» буквально переводится «дедушка и мать», что может показаться странным для неносителя казахского языка, но не для казаха, так как в казахском языке понятие «дедушка» можно передать словосочетанием «үлкен әкесі» - «старший отец». У вышеупомянутого исследователя Рамазана Ильясова находим следующее объяснение для употребления слова «ата» в словосочетании ата-аналар: «… словом «ата» называют как дедушку, так и отца. Это потому, что ребенка мог воспитать как родной отец, так и дедушка» [3]. В данном случае своеобразие казахского слова обусловлено национально-культурными особенностями казахского этноса. Относительно казахской языковой единицы «ата-аналар», которая пишется через дефис, можно добавить, что она напоминает в немецком языке сложное слово «Elternteile», которое можно перевести как «оба родителя», и которое является фактически синонимом слова «Eltern».

Немецкое слово «Heirat» соотносится в казахском языке с двумя отдельными языковыми единицами - «үйлену» (женитьба) и «зайыптылық» (замужество). Немецкий глагол с таким же корнем «heiraten» также имеет в казахском языке два соответствия в виде отдельных языковых единиц - «үйлену» (жениться) и «күйеуге/тұрмысқа шығу» (выходить замуж). Наличие в казахском языке в этом случае двух отдельных языковых единиц можно объяснить тем, что в понимании казахов процессы бракосочетания для женщины и для мужчины не тождественны. В немецком языке процесс бракосочетания в отношении мужчины и женщины специально не дифференцируется, поэтому здесь существует одна словесная единица, представляющая собой нечленимое понятие. В немецком языке лексическая единица казахского языка «күйеуге/тұрмысқа» (выйти замуж) образует лакуну.

В немецком языке имеется глагол «verwitwen» (овдоветь), который употребляется в отношении мужчины и женщины, т. е. это немецкое слово является лексемой с семой нечленимого понятия, в казахском языке данная немецкая лексема соотносится с языковой единицей «жесір қалу/тұл қалу» и употребляется лишь в отношении женщины, в отношении мужчины в казахском языке вообще не существует языковой единицы с подобным смыслом. В немецком языке наряду с глаголом «verwitwen» для обозначения вдовства для мужчины и женщины существуют два существительных – «Witwer» (вдовец) и «Witwe» (вдова), в казахском языке отдельное существительное имеется лишь в отношении женщины – «жесір». Причина этого кроется, на наш взгляд, в неравном гендерном положении мужчины и женщины в казахском обществе, сложившемся у казахов изначально, когда овдовевший мужчина после смерти жены мог снова жениться, проявив инициативу и желание, а овдовевшая женщина, в силу сложившихся в обществе этических норм, не могла проявить инициативу и выйти замуж. В данном случае, мы имеем дело с языковой лакуной в отношении мужчины в казахском языке, данный факт имеет лингвокультурологическую причину.

Раньше у казахов многоженство было общественным фактом. Это отразилось на лексике казахского языка. В казахском языке имеются отдельные слова для обозначения старшей жены – «бәйбіше» и младшей жены – «тоқал». Для немецкого языка они представляют лакуны.

В казахском языке имеется отдельное слово для обозначения младшего ребенка в семье – «кенже», в немецком языке подобное отдельное слово отсутствует, т. е. это слово здесь образует языковую лакуну.

Лексическое своеобразие в рассматриваемых языках демонстрируют и немецкие лексемы «leben» (жить) и «wohnen» (жить, место жительства) (5) и их казахский эквивалент «тұру». В немецком языке слово «wohnen» употребляется для выражения конкретного адреса, в казахском языке оба немецких слова соотносятся с одним словом «тұру».

В лексическом фонде казахского языка имеется слово «аксакал», что обозначает «старик, умудренный опытом», которое существует наряду с другим синонимичным словом - «шал», которому в немецком языке соответствует слово «Alte». Для немецкого языка казахское слово «аксакал» представляет лакуну.

Много языковых лакун в немецком языке обнаруживается при рассмотрении тематических групп казахского языка «разновидности лошади» и «родственные отношения», которые в последнем языке представлены очень широко. Первая тематическая группа слов подробно описана казахстанским писателем, переводчиком Герольдом Бельгером, который был этническим немцем и в совершенстве владел немецким, казахским и русским языками [2]. Подробное описание второй тематической группы в казахском языке находим у исследователя Ильясова Рамазана [3].

И в казахском, и в немецком языках имеется немало лакун, которые показывают своеобразие этих языков и их национально-культурные особенности. Уместно здесь привести следующие слова исследователя Маймаковой А. Д.: «Лакуны больше, чем какие-либо другие лингвистические явления, характеризуют национально-культурные особенности того или иного языка, той или иной лексической системы в сравнении с другими» [5, с. 29].

Литература

1. *Байрамова Л. К.* Лингвистические лакунарные единицы и лакуны. // Вестник Челябинского государственного университета, 2011. № 25 (240). Филология. Искусствоведение. Вып. 58. - С. 22–27.
2. *Бельгер Герольд*. О том, что такое описание лошади по-казахски. // Казахское слово: Избранное. - Алматы, 2009. Стр. 297-298.
3. *Ильясов Рамазан*. Казахская родня: кто есть кто? [Электронный ресурс]. Режим доступа: «Kazakh.ru», 29.01.2007 г. www. kazakh.ru/talk/mmess.phtml?idt=72402.
4. Маймакова А. Д. Сопоставительное изучение лексики русского и казахского языков//Исследование славянских языков в русле традиций сравнительно-исторического и сопоставительного языкознания. - М., 2001. - С. 74-77.
5. Маймакова А. Д. Лакуны как проявление национально-культурного своеобразия языковых систем// Хабаршы Вестник Казахского национального педагогического ун-та Серия Филологические науки № 1(31). –Алматы. -2010. – С. 29-34.

Особенности перевода экономических текстов
Щербакова И. В.

Щербакова Ирина Владимировна / Shherbakova Irina Vladimirovna – преподаватель,
кафедра иностранных языков,
Ростовский государственный строительный университет, г. Ростов-на-Дону

Аннотация: *в сегодняшнем мире английский язык является международным языком. Это общепринятый способ общения. Человечество стремится к общению на одном языке. Английский язык – это глобальный язык. Он может максимально передавать информацию как в повседневном общении, так и в деловой сфере. Особенность перевода экономических текстов заключается в том, чтобы передать более точный перевод, учитывая при этом различия, которые имеются в различных реалиях экономики. Перевод экономических текстов – это такой вид перевода, при котором переводчику необходимо иметь знания не только по английскому языку, но и определенные знания в области экономики.*

Abstract: *currently English is the international language. This is a common method of communication. Humanity strives to communicate in one language. English is the global language. He can maximum to convey information in everyday communication and in business. The peculiarities of translation of economic texts are to convey a more accurate translation, taking into account the differences that exist in different realities of the economy. Translation of economic texts is a form of translation in which the translator needs to have knowledge not only in English, but some knowledge in Economics.*

Ключевые слова: *экономический текст, перевод, термин.*
Keywords: *economic text, translation, term.*

УДК 81.22

В настоящее время *английский* язык является международным языком. Это общепринятый способ общения. Человечество стремится к общению на одном языке. Английский язык – это глобальный язык. Он может передать максимум информации как в повседневном общении, так и в деловой сфере. Все международные конференции проходят на английском языке, также международная торговля и банковская сфера осуществляется на английском языке.

Особенность перевода экономических текстов заключается в том, чтобы передать более точный перевод, учитывая при этом различия, которые имеются в различных реалиях экономики. Наиболее точный перевод экономических текстов может быть достигнут только в том случае, когда переводчик подберет эквивалентные термины. Сложность данной работы заключатся в том, что большое количество экономических терминов в русском языке появились не так давно, либо они были заимствованы из английского языка. Понятия, которым соответствуют эти термины, отсутствуют в русском языке или только формируются под влиянием российских экономических реалий.

На основе вышесказанного можно сделать вывод, что наиболее точного перевода экономического термина практически невозможно дать, так как условия осуществления экономической деятельности различны в разных странах. Таким образом, не имея глубоких познаний в области экономики и особенностей ее применения в данной конкретной стране, перевод терминов будет иметь искаженный смысл.

Перевод экономических текстов – это такой вид перевода, при котором переводчику необходимо иметь знания не только по английскому языку, но и определенные знания в области экономики. В основе перевода экономических текстов лежит работа переводчика с различным материалом в области экономики.

Необходимо учитывать то, что переводчик должен обладать знаниями в области экономической терминологии [6].

Наиболее точный перевод экономических терминов поможет переводчику передать суть переводимого текста, так как экономические тексты по стилям, жанрам и функциям могут быть очень разнообразными. Также переводчику экономических текстов следует учитывать, что экономические тексты обладают высокой информативностью, в них содержится большое количество терминов. Информативность экономических текстов не всегда последовательна. *Экономический* язык наполнен большим количеством метафор и фразеологизмов.

Перевод экономических текстов в современном мире стал очень востребованным в связи с развитием банковской системы и международной торговли. Переводчик, несомненно, может перевести текст экономической направленности, но его смысл будет искажен из-за незнаний в области экономики. При переводе экономических текстов переводчик сталкивается с документацией таможенной, налоговой и банковской направленности, а понять данную информацию может только экономист. Следовательно, переводчик должен обладать не только знаниями в лингвистике, но и в экономике.

Тексты с экономической направленностью являются, несомненно, важными, так как к ним могут относиться контракты и документы, связанные с банковскими или таможенными делами. Если переводчик экономических текстов передаст смысл переводимого текста с искажениями, то это может привести к каким-либо последствиям.

Перевод экономических текстов отличается точной структурой перевода, уделяется особое внимание цифрам и фактам, соблюдению лексических особенностей. При переводе получаются абсолютно идентичные тексты, только на разных языках. Переводчик должен быть внимателен и обращать внимание на мелочи, обладать знаниями в сфере экономической терминологии.

Особенность перевода экономических текстов заключается в том, чтобы дать наиболее точный перевод терминов; при этом переводчику необходимо учесть то, что понятия не всегда могут совпадать.

Приведем пример термина *хеджировать*. Это слово-калька с английского языка, так как эквивалента данному понятию в русском языке нет. В английском языке данный термин обозначает понятие: *преграда, изгородь.* Но в русском языке данный термин в сфере экономики используют для обозначения такого понятия как: защита от инфляции [6].

Так же трудны для перевода экономические термины, которые состоят из двух и более слов. Слова данных понятий по отдельности могут обозначать совершенно простые понятие, которые находятся в обиходе разговорной речи и при переводе не создают трудностей. Собранные же данные понятия во фразеологический оборот представляют затруднения для переводчика, если он не обладает знаниями в э*кономике.* Приведем пример из англо-русского толкового словаря валютно-кредитных терминов, который содержит в себе большое множество словосочетаний с толкованием и переводом. Понятие *acceptance credit* обозначает *акцептный кредит*: это метод платежа в международной торговле; здесь экспортер выписывает векселя на банк, который их акцептует и часто сам учитывает на денежном рынке, таким образом экспортер имеет возможность быстро получить платеж [7].

Следующее понятие – *acceptance cross-facility* — это акцептная программа кросс-кредитования. Данное понятие обозначает соглашение между двумя банками, которые имеют одного и того же крупного клиента, акцептовать половину векселей последнего и учитывать векселя, акцептованные другим банком [7].

Таким образом, затруднения в переводе экономических терминов, а также экономических текстов возникают у переводчика по причине недостаточных знаний в области экономики, а не как результат незнания английского языка. Особенность

перевода экономических текстов заключается в знании не только иностранного языка, но также переводчик должен обладать знаниями и в сфере экономики.

Литература

1. *Аксенова А. К., Иванов К. Г., Крылова А. С.* Учебное пособие по экономическому переводу. – М., МИО, 2003, С.150.
2. *Антонов М.* Бизнес – английский. – М., 2002.
3. *Беляева М., Табанакова В. Д.* Знакомая природа экономического термина как основа перевода. // Язык и литература. – Тюмень, Тюменский государственный университет, 2001, № 9, С. 12-15.
4. *Пивовар А. Г.* Большой финансово-экономический словарь. - М., 2000.
5. *Соколов Н. И.* Практический курс перевода экономической литературы. – М., 1967.
6. *Стрелецкая И. В., Новаковская Е. В.* Некоторые особенности перевода экономических текстов с английского языка на русский. // Мир современной науки, 2011, № 6, С. 49-54.
7. *Фёдоров Б. Г.* Англо-русский толковый словарь валютно-кредитных терминов. - М.: Финансы и статистика, 1992. С. 100.

Авангардный поэтический текст: опыт интерпретации

Возняк А. С.

Возняк Александр Сергеевич / Voznyak Alexandr Sergeevich – бакалавр,
кафедра русской литературы, филологический факультет,
Пермский государственный национальный исследовательский университет, г. Пермь

Аннотация: *в статье представлены результаты исследования, посвященного изучению восприятия художественного текста, на материале стихотворения Даниила Хармса.*

Abstract: *the article presents the results of research devoted to the study of perception a literary text, on the material of the poem Daniil Kharms.*

Ключевые слова: *смысл, текст, понимание, интерпретация, авангард, абсурд, Хармс.*

Keywords: *meaning, text, understanding, interpretation, avant-garde, absurd, Harms.*

В нашей работе мы будем использовать и литературоведческий подход [2], чтобы попытаться взглянуть на проблему многосторонне. Мы проводили наше исследование на материале стихотворного текста Даниила Хармса «Купался грозный Пётр Палыч…».

Различие восприятия гуманитариев и студентов технической специальности отражается в попытках ответить на развёрнутый вопрос анкеты, вопрос был поставлен так:

«Представьте, что Вам нужно объяснить содержание данного текста другому человеку. О чём этот текст? Что хотел сказать автор? Напишите 5-10 предложений, наиболее полно передающих содержание текста».

В итоге, среди студентов и того, и другого факультетов чаще всего вопросы об идее автора и смысле текста просто игнорировались, ответ превращался в пересказ хотя иногда и со своими трактовками образов.

Примеры пересказа текста:

«Некий Петр Павлович, совершая купание в целях омовения, по некоторой причине начал тонуть. В связи с эти событием собрался народ. По-видимому, Пётр Павлович был неплохим пловцом, т. к. факт его утопления был принят как весьма шокирующий».

«Вечер, ночь на улице холодно, идёт дождь, асфальт мокрый, но хороший, в то же время обстановка плохая».

Но встречались и другие варианты, когда реципиент пытался проанализировать предложенный материал и ответить на поставленные вопросы.

Примеры такого анализа:

«Лирический герой размышляет о человеческих истинах, разговаривая сам с собой. Сначала он думает о каком-то поступке, который он не совершил, но уже поздно. Затем он переходит плавно к погоде. А позже утверждает простые истины: что плохо, то плохо, что хорошо, то хорошо. Думаю, настроение лирического героя в данном стихотворении, мягко сказать, грустное. Это подтверждается на протяжении всего стихотворения: и погодой, и потерянным решением, и логичными выводами. Какое-то безразличие сквозит внутри стихотворения».

Мы видим не только попытку анализа, но и использование характерных литературоведческих терминов, таких как лирический герой, метафора [1, 20], аллегория и т. п.

Отметив различия реципиентов, обучающихся на разных специальностях гуманитарного и технического профиля, проведём анализ, полученный в результате обработки ключевых слов. Мы занесли все результаты в стандартную таблицу, где после каждого слова указано количество его использования в анкетах. Таблица также разделена на две колонки, первая из них - студенты технической специальности, а вторая - гуманитарной. В таблице учитывался и пол реципиентов. Мы выделили сначала 10 самых часто указываемых слов у гуманитариев, потом у студентов технической специальности, а в конце и общий рейтинг.

Результаты для первого стихотворения таковы: Пётр, нырял, сволочь, мать, утопленника, народ, тонет, акулы, тело, пополам – выбор студентов технической специальности.

Купался, Пётр, Палыч, нырял, сволочь, утопленника, народ, бежал, тонет, акулы – выбор филологов.

Из этих данных можно сделать вывод, что значительного различия в выборе ключевых слов между филологами и не филологами выявлено не было [4, 17], так как 70 процентов ключевых слов, набравших наибольшее упоминание в анкетах, совпали и у тех, и у других. Для филологов важным в понимании оказалось отчество Петра – Палыч, также филологи посчитали нужным выделить как ключевое не одно из слов «купался» или «нырял», а оба, третьим, не совпавшим словом, является слово «бежал». У студентов технической специальности это слова «мать», «тело», «пополам». И если последние два, скорее всего, были выделены как смысловой конец стихотворения, то причина выбора слова «мать», как ключевого, остаётся для нас под вопросом. Уже упоминалось, что мы составили и общий рейтинг слов для реципиентов обоих специальностей. В него вошли слова – купался, Пётр, Палыч, нырял, сволочь, утопленника, народ, тонет, акулы, пополам. Проанализировав материал, собранный с помощью анкетирования, нам удалось, выявить множество интересных закономерностей, приёмов и особенностей, а также проиллюстрировать различные психологические стратегии поведения анкетируемых. Достаточно перспективным нам показался анализ развёрнутых ответов читателей, по нашему мнению он более перспективен при анализе художественного текста, чем метод ключевых слов. Хочется отметить и некоторые идеи, которые посетили нас во время подведения итогов, в дальнейшем более эффективным будет использование

развёрнутых анкет с многочисленными вопросами, касающимися различных аспектов текста. Отношения типа «читатель-текст» являются одной из важнейших областей в изучении художественной литературы и текста вообще, психолингвистика вносит в эту область неоценимый по объёму вклад.

Литература

1. *Залевская А. А*. Текст и его понимание: Монография. – Тверь: Тверской государственный университет, 2001. – 177 с.
2. *Горелов И. Н*. «Введение в психолингвистику». – М., 1999.
3. *Белянин В. П*. Психологическое литературоведение. Текст как отражение внутренних миров автора и читателя. – М.: Генезис, 2006. – 320 с.
4. *Залевская А. А*. «Введение в психолингвистику». – М., 1997.
5. *Пищальникова В. А., Сорокин Ю. А*. Введение в психопоэтику. Барнаул: Изд-во Алт. гос. ун-та, 1993. – 211 с.

Использование лингвистической сказки в процессе формирования орфографических навыков у младших школьников

Изместьева Н. А.

Изместьева Наталья Александровна – студент,
кафедра русского языка и методики его преподавания, факультет начальных классов,
Красноярский государственный педагогический университет имени В. П. Астафьева,
г. Красноярск

Аннотация: *работа посвящена актуальной проблеме становления орфографических навыков, степень сформированности которых определяет уровень языковой культуры человека. В качестве средства совершенствования навыков правописания мы предлагаем рассмотреть лингвистическую сказку, которая обеспечивает нестандартную методическую интерпретацию учебного материала. Новизна исследования заключается в том, что данный прием будет использован в начальных классах, что позволит учащимся лучше усвоить законы языка.*

Abstract: *the paper is devoted to the topical problem of the development of spelling skills, the degree of formation, which determines the level of linguistic culture. As a means of improving spelling skills, we propose to consider the linguistic tale that provides non-standard methodological interpretation of educational material. The novelty of this research lies in the fact that this technique will be used in the elementary grades, allowing students to learn better the language laws.*

Ключевые слова: *лингвистическая сказка.*
Keywords: *linguistic tale.*

Перемены, происходящие в современном обществе, требуют ускоренного совершенствования образовательного пространства, определения целей образования, учитывающих государственные, социальные и личностные потребности и интересы. В связи с этим приоритетным направлением становится обеспечение развивающего потенциала новых образовательных стандартов, определяющих основные результаты обучения и воспитания учащихся.

С внедрением новых стандартов повышаются требования не только к уровню сформированности орфографического навыка учащихся, но и к уровням развития мышления младших школьников и их самостоятельности. Школа должна вооружить

детей знаниями по русскому языку, научить применять их в речевой практике. При этом очень важно вести обучение родному языку на высоком теоретическом уровне. Методика обучения русскому языку имеет большой арсенал приемов, направленных на формирование грамотности учащихся, однако порой ученики, зная правило, не могут применить его на практике.

Из практики обучения в начальных классах известно, что орфографическая грамотность учащихся не достигает достаточно высокого уровня, о чем свидетельствуют результаты итоговых контрольных работ по русскому языку, проводимых в 3-4 классах. Поэтому лингвисты, психологи, методисты (Л. В. Щерба, А. М. Гвоздев, Л. И. Айдарова, Л. И. Божович, Д. Н. Богоявленский, С. Ф. Жуйков, Н. Н. Алгазина, М. Т. Баранов, В. Я. Булохов, М. Р. Львов, П. С. Жедек, Н. С. Рождественский, В. В. Бабайцева и др.) и учителя ищут новые, более эффективные подходы, направленные на развитие орфографической грамотности младших школьников.

Современного школьника трудно удивить, а тем более заинтересовать. Особенно если это касается правил, определений, орфограмм, которые кажутся ученикам однообразными, скучными и становятся главной их неприятностью, снижая интерес к предмету. Учитель при этом всячески старается сохранить мотивацию и заинтересованность своих учеников, поскольку положительные эмоции при выполнении работы, как утверждают психологи, способствуют более успешному ее результату.

Учитывая все вышесказанное, мы предлагаем рассмотреть лингвистическую сказку («Лингвистическая сказка – речевой жанр, представляющий «своеобразный «симбиоз» поэзии и науки, эмоционального и рационального, созданный с целью воспитывающего обучения» [Ладыженская]) в качестве одного из средств, которое не только сможет заинтересовать школьника, но и будет направлено на развитие орфографической грамотности у младших школьников. Но, используя сказку, нужно помнить одно правило: «сказочное» определение должно «переводиться» на язык научный, которым написан учебник. Лингвистической сказке присущи сказочные элементы, волшебные превращения, герои, определённые устойчивые выражения. Сюжет построен на лингвистических понятиях, композицию сказки составляют: присказка, зачин, сказочное действие и концовка. В концовках говорится о лингвистических понятиях, как бы делается вывод из того, о чем в сказке рассказывалось. Герои – буквы или слова, находящиеся в особом царстве. Лингвистическая сказка вбирает в себя элементы сказок о животных, волшебных и новеллистических сказок.

Выделяют три основные коммуникативные задачи лингвистических сказок:

1. Научить, объяснить новый материал.

2. Развлечь, увлечь, заинтересовать, повысить интерес к предмету (русскому языку).

3. Проверить знания по теме.

В качестве примера приведем следующие конспекты уроков.

Тема урока: «Глагол как часть речи».
***(Знакомство с лингвистической сказкой*.)**

Личностные УУД:

У учащихся будет сформирован учебно-познавательный интерес к новому учебному материалу и способам решения новой частной задачи.

Регулятивные УУД:

- ✓ Учащиеся научатся принимать и сохранять учебную задачу.
- ✓ Учащиеся получат возможность научиться в сотрудничестве с учителем ставить новые учебные задачи.

Познавательные УУД:

Учащиеся научатся:

- ✓ осуществлять анализ объектов с выделением существенных и несущественных признаков;
- ✓ осуществлять подведение под понятие на основе распознавания объектов, выделения существенных признаков и их синтеза.

Коммуникативные УУД:

Учащиеся научатся:

- ✓ формулировать собственное мнение и позицию;
- ✓ допускать возможность существования различных точек зрения.

Предметные УУД:

Учащиеся научатся:

- ✓ применять правила правописания;
- ✓ сочинять небольшие тексты для конкретной ситуации;
- ✓ определять грамматические признаки глагола.

Учащиеся получат возможность научиться:

- ✓ подбирать примеры с орфограммой;
- ✓ познакомиться с понятием «лингвистическая сказка».

Ход урока.

Этапы	Деятельность учителя	Деятельность учащихся
I. Организационный этап II. Введение в тему (формулировка темы урока)	I. Ребята, урок у нас с вами сегодня необычный, но тему пока называть я не буду. Попробуйте догадаться сами. Итак, послушайте пословицы и поговорки и скажите, о чем сегодня пойдет речь на уроке. Сказка – сладка, а песня – быль. Сказка – ложь, да в ней намек, добрым молодцам урок. II. И о чем же мы будем говорить? Кто догадался? Послушайте, как К. Паустовский описал свое впечатление от знакомства с книгой сказок: «Удивительная, и, как мне показалось, душистая, подобно дыханию цветов человеческая доброта исходила от страниц книг…» – Ребята, а какое у вас отношение к сказкам? Поэт В. Берестов писал: «НЕ бойся сказок. Бойся лжи. А сказка? Сказка не обманет. Ребенку сказку расскажи – на свете правды больше станет». - Как вы понимаете эти слова? 1. - Послушайте текст внимательно и определите жанр. Докажите свою точку зрения. (Учитель читает сказку «Мороз, Солнце и Ветер»; см. приложение 1). - А перед тем как я вам прочитаю вторую сказку, выполните тест. «Экспресс – тест». У детей на столе листочки с заданиями: 1. Прочитайте. Выберите букву правильного ответа. Глагол – это: в) часть речи; г) член предложения. 2. Глагол называет: д) предмет; е) действие предмета; ж) признак предмета. 3. Глаголы отвечают на вопросы:	О сказках 1. Сказка Дети выполняют тест по теме «Глагол».

III. Объяснение нового материала	о) Что? Кто? п) Кому? Откуда? р) Что делать? Что сделать? 4. Каким членом предложения является? л) подлежащим; м) дополнением; н) сказуемым. 5. Как подчеркивается в предложении? о) двумя черточками; п) пунктирной линией; р) одной черточкой. - Проверьте себя сами. Какое слово составили из букв? Кто может определить, о чем пойдет речь на уроке?	«Верно»
	2. - Теперь послушайте другой текст и тоже определите жанр. Докажите. *(Читается сказка «Глагол и его друзья»; см. приложение 2).* - Чем отличается эта сказка от предыдущей? - Выполним упражнение устно. Я называю существительное, а вы изменяете на глагол. *(шофёр – шоферить* *завтрак – завтракать* *мечта – мечтать* *печаль – печалиться* *барабан – барабанит* *грипп – грипповать* *отдых – отдыхать* *путешествие – путешествовать* *сочинение – сочинять* *тоска - тосковать).* Итак, запишите тему – Лингвистическая сказка и ее особенности. - Ребята, сформулируйте определение: лингвистическая сказка – это сказка, в которой… - Назовите виды сказок. - Несмотря на то, что в лингвистической сказке главное – это языковые явления, она, тем не менее, является сказкой. И ей присущи сказочные элементы... Как вы думаете, какие? Лингвистическая сказка родилась гораздо позже, чем обычная фольклорная. Конечно, она многое взяла от фольклорной сказки. - Выполняя следующее задание, мы соберем те языковые средства, которые в дальнейшем помогут вам самим сочинять лингвистические сказки. **Работа с карточками** *(выполняется вместе с учителем).* Задание: 1. В приведенных примерах выделите слова и предложения, которые обычно употребляются в сказках. 2. Продолжить следующие концовки: Вот и сказке конец… Вот вам сказка… Я там был… 3. Назовите сказочные выражения, обозначающие длительность и неопределенность времени, пути.	2. Сказка по русскому языку, но только здесь другие герои. Герои – части речи, которые находятся в особом царстве. Дети устно выполняют упражнение. Записывают в тетрадь начало определения и продолжают самостоятельно. - фольклорные, литературные, предметные, лингвистические - например, волшебные превращения, герои, определенные устойчивые выражения Записи в тетради. 1. Ни в сказке сказать, ни пером описать. По долам, по горам, по зеленым лугам, избушка на

		курьих ножках и т. д. 2. - А кто слушал - молодец. - А мне бубликов связка. - Мед-пиво пил, по усам текло, а в рот не попало. 3. Долго ли, коротко ли, близко ли, далеко ли и т. д.
	А что вы можете сказать о героях лингвистических сказок?	Герои-буквы, части речи, части слова, слова.
	Объясните, почему лингвистические термины получили в сказках ту или иную характеристику? *(Например, частица НЕ – гордая и упрямая, а инфинитив – лежебока и лентяй.)* **Риторическая игра.** - Давайте попробуем охарактеризовать некоторые термины. Я называю вам термин, а вы – его характеристику, соответствующею его роли в языке. 1. Прилагательные 2. Предлоги 3. Шипящие 4. Буква С 5. Буква З	- Эти характеристики соответствуют роли терминов в языке (их функции). 1. Добрые, хорошие, покладистые 2. Задиры, драчуны 3. Ворчуны 4. Тихая 5. Смелая, звонкая
IV. Развитие учебно-языковых и речевых умений (составление алгоритма, выполнение упражнений)	*Композиция лингвистических сказок.* Каковы элементы композиции лингвистической сказки? - Выполним упражнение из электронного ресурса. 	Совместно с учителем дети составляют алгоритм написания лингвистической сказки. 1. Присказка – проблемный вопрос (лингвистическая задача). 2. Зачин, где определяются место действия и герои сказки. 3. Собственно сказочное действие. 4. Концовка, разрешающая проблему (либо вопрос, на который еще

	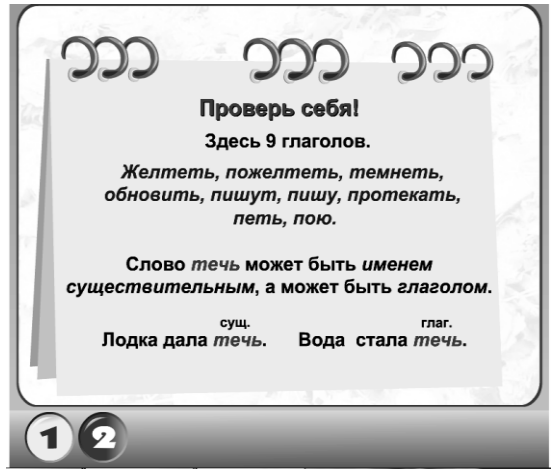	предстоит ответить).
V. Подведение итогов	- Ребята, кто-нибудь из вас может назвать такие слова, которые могут быть именем существительным, а может быть, глаголом? *(Если ученики испытывают затруднения, то учитель предлагает слова, например, печь, три, стих, знать, смог*). - Что нового вы узнали сегодня на уроке? - Какие вы заметили сходства, различия у литературной и лингвистической сказки?	
VI. Домашнее задание	- Ребята, опираясь на полученные знания, на алгоритм, сочините свою сказку по теме «Глагол».	

Приложение 1.

Сказка «Мороз, солнце и ветер».

Шёл старик по дороге. Смотрит — навстречу ему три мужика идут. Старик посередь дороги остановился, мужикам низёхонько поклонился, а потом ещё поклон отвесил и дальше себе пошёл.

А эти трое были Мороз, Солнце и Ветер.

Вот и заспорили они между собой, кому это старик на особицу поклонился.

Солнце говорит:

— Это он меня уважить хотел, чтобы я пекло, да не припекало.

А Мороз говорит:

— Нет, это он мне поклонился, чтобы я его не шибко донимал. Жáра-то он не так боится, как холода.

Не стерпел тут Ветер:

— Много вы понимаете! — говорит. — Это он мне поклон отвесил, потому как меня он больше всех почитает.

— Как же, почитает он тебя, Ветродуя! Да кому ты нужен, скажи на милость!

Ну, слово за слово — до того дошло, что за чубы схватились. Треплют друг дружку, а толку никакого. Никто никому не уступает.

Солнце кричит:

— Да разве есть кто меня сильнее!

Мороз кричит:

— Да разве есть кто меня лютее!

А Ветер словно дразнится:

— Да я вас обоих за пояс заткну!

Спорили они, спорили и решили самого старика спросить.

Догнали его и говорят:

— Послушай, приятель, реши ты наш спор, скажи: кому это ты на особицу поклонился?

А старик говорит:

— Ветру. Кому ж, как не ему!

Доволен Ветер.

— Ну что? — посмеивается. — Чья взяла?

И в ус себе тихонько дует.

— Ладно же, — говорит Солнце, — я твоего старика словно рака испеку. Будет меня помнить!

— А ничего ты ему не сделаешь, — говорит Ветер. — Я как повею, сразу холодком и потянет.

— Ну так я его, голубчика, как сосульку заморожу! — кричит Мороз.

— Не пугай, — говорит Ветер, — не страшно: не буду я поддувать, так ничего ты своей силой не сделаешь. Уж это дело известное — мороз не мороз, когда ветра нет. Вот почему мне и почёту всех больше. Старик-то, видать, умудренный, а вам, простакам, и невдомёк!

Приложение 2.

Сказка «Глагол и его друзья».

Жил–был Глагол.

И вот однажды он решил, что каждый должен обязательно приносить какую–нибудь пользу людям. И пошёл он по белу свету счастье искать. Шёл, шёл, видит – сидит Существительное на камушке и плачет.

- Что ты так пригорюнилось?

- Да вот, живу – живу, а для чего – не знаю. Никакой пользы не приношу

- Пойдём вместе счастье искать. Добрые люди говорят, что счастье и богатство лишь в труде.

Шли, шли и встретили Прилагательное: грустное, тихое, молчаливое.

- Что ты кручинишься, Прилагательное, и почему одиноко сидишь здесь?

- Не к чему мои силы приложить, никого не могу порадовать. Одиноко мне. Так хочется поработать, да не знаю, где.

- Пойдём с нами счастье искать.

Долго ли, коротко ли шли они, вдруг оказались в огромном сказочном городе Грамматика. Там всё что–то делали, трудились – скучать было некогда.

Их встретили очень дружелюбно и пригласили работать в Предложении.

Друзья наши с радостью согласились. С тех пор Глагол работает сказуемым. Он отвечает на вопросы: Что делать? Что делает? Что сделает? И другие. Существительное получило сразу две должности. Оно служит иногда подлежащим, а иногда дополнением (в зависимости от своих начальников – падежей.

А Прилагательное работает в предложении определением. Оно всегда тут как тут, когда нужно получше определить какой-нибудь предмет.

С тех пор улыбка не сходит с их лиц. Ну как же, они ведь приносят пользу людям! А что может быть прекраснее на земле!

Тема урока: «Неопределенная форма глагола».

Личностные УУД:

У учащихся будет сформирован учебно-познавательный интерес к новому учебному материалу и способам решения новой частной задачи.

Регулятивные УУД:

Учащиеся научатся:

✓ учитывать выделенные учителем ориентиры действия в новом учебном материале в сотрудничестве с учителем;

✓ осуществлять итоговый и пошаговый контроль по результату.

Учащиеся получат возможность научиться

✓ преобразовывать практическую задачу в познавательную.

Познавательные УУД:

Учащиеся научатся:

✓ осуществлять поиск необходимой информации;

✓ осуществлять анализ объектов с выделением существенных и несущественных признаков;

✓ проводить классификацию по критериям.

Учащиеся получат возможность научиться

✓ осуществлять синтез как составление целого из частей.

Коммуникативные УУД:

Учащиеся научатся:

✓ договариваться и приходить к общему решению совместной деятельности;

✓ контролировать действия партнера.

Предметные УУД:

Учащиеся научатся:

✓ применять правила правописания;

✓ сочинять небольшие тексты для конкретной ситуации;

✓ определять грамматические признаки глагола неопределенной формы.

Учащиеся получат возможность научиться

✓ подбирать примеры с орфограммой.

Ход урока.

Этапы	**Деятельность учителя**	**Деятельность учащихся**
I. Организационный момент		
II. Актуализация знаний	*Удел знания – говорить.* *Удел мудрости – слушать.* *(американский писатель О. Холмза)* - Как вы понимаете эти слова? - Почему я предлагаю начать урок с этого выражения? Чему оно нас учит? - А теперь послушайте интервью, определите, какая часть речи отвечала на вопросы. *– Что вы больше всего любите? (Люблю действовать).* *- Что вы больше всего не любите? (Не люблю предлоги и известную всем частицу).* *- Что бы вы пожелали ребятам?* *(Чтобы русский все ребята на «десятку» знали.* *На письме и в разговоре меня употребляли.* *Что без меня предметы? Лишь названия.* *А я приду - всё в действие придёт.* *Летит ракета. Люди строят здания.* *Цветут сады. И хлеб в полях растёт).*	Показывать свои знания, делиться знаниями друг с другом, слушать друг друга.
III. Введение в тему (постановка учебной проблемы)	- О какой части речи будем говорить на уроке? - Давайте вернёмся к нашей цитате и назовем глаголы. - Определите время и число данных глаголов. - Какова цель нашего урока? Что должны сделать? - Ребята, обратите внимание на доску. Здесь записаны слова. *(Слова: выкопали, зашагает, выдержал, иду, стемнеет, играть, рисуют).*	О глаголе. Говорить, слушать. Не можем определить. Учащиеся формулируют цель.

	- Что их объединяет? - Теперь распределите данные слова на группы, указав признак классификации.	Это все глаголы?

Прошедшее время	*Настоящее время*	*Будущее время*	
выкопали выдержал	*иду рисуют*	*зашагает стемнеет*	*играть*

	- Возникли ли у вас затруднения? - В чём?	Да. Дети устно определяют время и число у глаголов и приходят к выводу, что у слова «играть» не могут определить.
	- А у каких глаголов мы также не смогли определить время, лицо, число? Запишем их в столбик под словом «играть».	Говорить, слушать

Прошедшее время	*Настоящее время*	*Будущее время*	*?*
выкопали выдержал	*иду рисуют*	*зашагает стемнеет*	*играть говорить слушать*

	- Что общего у данных глаголов? *Часть слова подчеркивается и ставится вопрос.* - Значит, мы можем сделать вывод, что данные глаголы стоят в такой форме, когда нельзя определить форму времени и число. А как бы вы назвали глагол, у которого не можем определить время и число? - Ребята, форма глагола, которая не указывает на время и число, называется... Для того, чтобы узнать, как она называется, прочитаем лингвистическую сказку об Инфинитиве глагола. *(Чтение сказки; см. приложение 1).*	- ть Ответы учащихся
	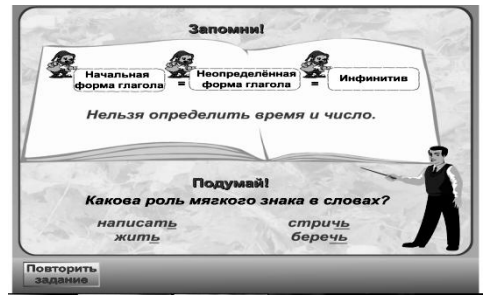	
	- Посмотрите на слайд. Какой вывод можно	Глагол неопределенной формы

IV. Чтение правила по учебнику	сделать? - Что узнали об инфинитиве/неопределенной форме глагола? Какие существенные признаки этой формы надо выделить? - Давайте сверим с правилом в учебнике на странице 108. *Глаголы в неопределённой форме отвечают на вопрос **что делать?** или **что сделать?*** *Эта начальная форма глагола.* *Она называется **неопределённой**, потому что по ней **нельзя определить** ни время, ни число глагола.* *Неопределённая форма глагола имеет суффиксы –**ть, -ти, -чь.*** *Перед суффиксом –**ть** стоят глагольные суффиксы –**а-, -я-, -и-, -е-, -у-, -о-.*** - Тогда чем является - **ть** в словах «играть», «говорить», «слушать»? - Ребята, обратите внимание на слайд. Запомните. - Ребята, какие вы услышали глаголы неопределенной формы в сказке? Выпишите в тетрадь и выделите суффикс. **Физминутка.** - Я вам называю глаголы, если этот глагол неопределенной формы – вы приседаете, если это любой другой глагол – встаёте. *Глаголы: гудеть, пишет, бежать, читает, рисует, стеречь, шьёт, научить, поёт, плести, блистать, желаю, иметь, пляшет.*	(инфинитив), вопросы: что делать? что сделать? Совершенный/ несовершенный вид. Время, лицо, число определить не можем. Глаголы в неопределенной форме имеют суффиксы – **ть, -ти, -чь.** - Суффиксом Учащиеся выделяют суффиксы в словах.
V. Развитие учебно-языковых и речевых умений/применение знаний (выполнение упражнений)	*На доске записаны пословицы:* *1. Жизнь… не поле...* *2. Нужно много… чтобы много...* *Слова для справок: перейти, читать, знать, прожить.* - Прочитайте, какие предложения у вас получились.	Учащиеся записывают составленные пословицы в тетрадь). Объясните смысл пословиц Жизнь прожить - не поле перейти. Нужно много читать, чтобы много знать

	- В какой форме стоят вписанные вами глаголы? - Почему она неопределенная? - На какие вопросы отвечают эти глаголы? - Обратите внимание, что глагол неопределенной формы совпадает по форме с данным глаголом. Значит, сначала нужно определить вид глагола. ***Примечание:*** *глагол в неопределенной форме совершенного вида отвечает на вопрос: что **с**делал? Чтобы лучше запомнить, обратите внимание на приставку «**с**» в вопросе у глагола **с**овершенного вида.* **Работа в парах (взаимопроверка).** - Поставьте глагол в неопределенную форму, выделите суффиксы. Будьте внимательнее и не торопитесь. *Задание: Живёшь - ползёшь - бережёшь - глядишь - спишь - растёшь - печёшь - ....* *(Взаимопроверка: карандашом ставить +, если слово записано правильно.)* - Поднимите руку, кто не испытывал затруднений. У кого 7 плюсов поставьте за работу 5. - Кто испытывал затруднения? В чём? - А сейчас устно выполним упражнение. Я буду называть глаголы, если с суффиксом **–ть**, то хлопает в ладоши первый ряд, если – **ти,** то второй, если – **чь**, то третий. *I ряд* ***-ть*** | *II ряд* ***-ти*** | *III ряд* ***-чь*** *рассказа**ть*** *нес**ти*** *бере**чь*** *придумыва**ть*** *ид**ти*** *стере**чь*** *сдела**ть*** *ползти* *увле**чь*** **Самостоятельная работа с проверкой по эталону.** - Замените данные словосочетания (фразеологизмы) глаголами неопределенной формы. *Бить баклуши - вешать нос - витать в облаках - зарубить на носу - держать язык за зубами - ждать у моря погоды - дрожать как осиновый лист - водить за нос - ходить на голове - ....* *Слова для справок: грустить, молчать, мечтать, запомнить, трусить, обманывать, проказничать, бездельничать.* **Карточка «Полезные советы».** - Прочитайте. Глаголы, данные в скобках, замените глаголами в неопределенной форме. (Учащиеся выполняют работу на карточках, вписывают глаголы.) ***Полезные советы.*** *Когда просыпаешься, нельзя _____ (лежу) в постели. Надо сразу _____ (встаю) и _____ (сделаю) зарядку. Между упражнениями*	В неопределённой форме Не указывает на время и число Что делать? Что сделать? Выполняют самостоятельную работу Выполняют упражнение на карточках, вписывая глаголы

VI. Подведение итогов	*необходимо _____ (делаю) небольшие паузы для отдыха. Нельзя _____ (задерживаю) дыхание, надо_____ (дышу) спокойно. Зарядку нужно _____ (делаю) при открытой форточке.*	
VII. Домашнее задание	- На сегодня наше исследование глагола заканчивается. Что нового вы узнали о глаголе? Почему эти глаголы так названы? - На какие вопросы отвечают глаголы в неопределенной форме? - На что оканчиваются данные глаголы? - На основе сказки, с которой вы познакомились на уроке, сочините свою на тему: «Неопределенная форма глагола». При этом на какие существенные признаки вы будете обращать внимание?	- Суффикс, вид.

Приложение 1.

Сказка об Инфинитиве

В одной книге девочка Оля попадает в гости к этому Инфинитиву. На двери зала, где он живёт, висит табличка: великий отшельник Инфинитив.

– Почему вы живёте здесь один?

– Во-первых, у меня не бывает окончания, хоть многие суффикс «ть» принимают за окончание. Ещё у меня есть один секрет: я не умею считать. Да-да, я занимаю такое важное положение на острове, но не могу отличить, где один, где много. Есть и другие причины и очень серьёзные!

– Расскажите, пожалуйста, это так интересно!

– Но это тайна! Государственная тайна! Но тебе я могу намекнуть, вернее, напеть. Это непростая песенка, это песенка – загадка:

Начальной формой быть приятно,
Начало лучше, чем конец,
Инфинитив – звучит занятно,
Я вам назвался, наконец.
Ко мне летят лишь два вопроса,
В них смысл жизни для меня.
А если про другое спросят,
Молчу – меня не обвинят.
Вид у меня бывает разный…
А про лицо я дам ответ:
Его не видели ни разу,
Его, по-видимому, нет.
Всегда по горло делом занят.
Нет времени – так где же взять?
Тому, кто этого не знает,
Инфинитива не понять…

Оля уже не первый раз была в Волшебной стране, и поэтому ей нетрудно было отыскать очень важный грамматический смысл, спрятанный за строчками этой песенки. Она поблагодарила Инфинитив за песенку, а потом спросила:

– Только я так и не поняла, вам негде взять время, или вы не хотите иметь с ним ничего общего?

– И то, и другое. Во всяком случае, я от него не завишу, мне не нужны ни часы, ни календари. Зато я всегда имею вид.

– Да, вид у вас совершенно замечательный, даже когда он несовершенный.

– Ну, а что за история с вашим суффиксом ТЬ?

– Мягкий знак в моём суффиксе очень капризен и непрочен – ведь он такой мягкий. Иногда я заменяю его буквой, и тогда получается суффикс ТИ. Звучит тоже совсем неплохо: нести, везти, плести… Правда, сознаюсь тебе, глаголов так много, некоторым из них не хватило этих моих суффиксов. Но они не обиделись. А собрались в дружную компанию. Печь, течь, стеречь… Про них даже сочинили целое правило.

В. Агафонов

Литература

1. *Бунеев Р. Н., Бунеева Е. В., Пронина О. В*. Русский язык. Учебник для 3-го класса. – М.: «Баласс», 2002.
2. *Волина В*. Веселая грамматика, издательство «Знание». Москва, 1995.
3. *Кривин Феликс*. Сказки с моралью. — Ужгород: «Карпаты», 1964.
4. *Ладыженская Т. А*. Речь. Книга учителя. М., «Педагогика», 1990.

ЮРИДИЧЕСКИЕ НАУКИ

Учение Абу-Ханифы об ирджа и проблема системного восприятия принципов мусульманского права
Болгова В. В.

Болгова Виктория Владимировна / Bolgova Viktoriya Vladimirovna – доктор юридических наук, профессор,
кафедра теории и истории государства и права,
Самарский государственный экономический университет, г. Самара

Аннотация: *в статье анализируется учение Абу-Ханифы об ирджа; формулируются основы системного анализа принципов мусульманского права; рассматриваются основы цивилизационного взаимодействия на основе знаний об истинной религиозной основе цивилизации.*
Abstract: *this article analyzes the teachings of Abu Hanifa about Irji; formulated the basics of system analysis principles of Islamic law; it covers the basics of civilization interaction on the basis of knowledge of the true religion-based civilization.*

Ключевые слова: *мусульманское право, принципы, цивилизация, конфликт, взаимодействие, источники.*
Keywords: *Islamic law, principles, civilization, conflict, interaction, sources.*

Любой период развития человеческой цивилизации характеризуется наличием того или иного конфликта: территориального, культурного, экономического, внутрисоциального и проч. Многие исследователи рассматривают конфликт как движущую силу общественного развития (так, например, оценивается классовая борьба в марксизме).

Представители так называемого цивилизационного подхода к истории человечества выводят проблему конфликта на глобальный уровень, говоря о столкновении цивилизаций, в процессе которой осуществляется их формирование, развитие и, при определенных условиях, гибель.

Сегодня идея о конфликте цивилизаций достаточно активно транслируется [4; 6], насаждается в массовом сознании. Один из ярких примеров – представления о потенциальной агрессивности и нетерпимости к иноверцам, присущих исламу, базирующемуся, в том числе, на принципе джихада.

Например, Даниэль Пайпс пишет: «…Джихад по своей натуре беззастенчиво агрессивен, а его конечная цель состоит в том, чтобы добиться господства мусульман над всем миром» [5]. Он же: «Джихад являлся основным источником конфликтов в течение 14 веков и послужил причиной невыразимых страданий миллионов людей». О глобальном джихаде, как тенденции развития современного исламского мира, говорят профессор Дамасского университета Садик Аль-Азм [2], исполнительный директор Института международной политики по борьбе с терроризмом доктор Боаз Ганор, российский политолог И. Хохлов и другие. Причем, единственным средством борьбы с джихадом, как пишет Д. Пайпс, является превосходящая военная сила и практически физическое уничтожение носителей соответствующих идей (еще раз заметим, что джихад – принцип ислама). А уничтожением имеет благую цель – позволить оставшимся модернизировать ислам!

Будучи очень далеки от подобных оценок, заметим, что источником множества конфликтов, в том числе и возникающих на почве так называемого исламского экстремизма, является элементарное невежество. Причем, невежество, о котором мы говорим - не национальный признак. Оно имеет место и среди исповедующих ислам, и среди тех, кто не имеет отношения к этой конфессии.

Ислам – система взглядов, стройное учение, имеющее многовековую историю развития. И принципы ислама должны восприниматься в системе и взаимосвязи друг с другом как единой целое.

Если говорить о мусульманской традиции, весьма важной для нее является идея ирджа. Обычно она трактуется как надежда на спасение грешников и их предстояние перед Судом Всевышнего. Но содержание ирджа шире. Это не только принцип веры (акида), но и принцип права (фикх). На практике ирджа – основа для запрета религиозных убийств, ограничения произвола государства, наконец.

Ярчайшим примером развития принципа ирджа является учение Абу-Ханифы. Эта концепция красной нитью проходит через все богословские трактаты, которые возводятся к имаму и которые в науке признаны аутентичными: «Учитель и ученик», «Письмо Усману аль-Батти» и «Упрощенное знание».

Он последовательно и весьма деятельно формулировал и продвигал тезис о нетождественности веры деянию. Абу-Ханифа настаивал, что вера - это лишь внутреннее убеждение и словесное признание. И в подтверждение своих слов он приводил как многочисленные коранические цитаты, из которых следовало, что Бог «установил веру отличной от деяния», так и доводы разума.

Изначально «принцип ирджа восходит к ангелам. Когда Бог предложил им назвать имена [предметов], Он гласил им: «Возвестите Мне имена сии!» (2:29). Ангелы испугались допустить ошибку, говоря без знания наугад, отступились и сказали: «Хвала тебе! У нас познания только о том, чему Ты научил нас» (2:30). Поэтому для Абу-Ханифы ирджа означало воздержание от суждений в тех вопросах, о которых человек не имеет должного знания [1].

Абу-Ханифа осторожен в вопросе обвинения великогрешника в неверии не потому, что он допускал грех, но потому, что он не считал себя вправе вершить над человеком Божий Суд. Судить о внутреннем мире человека может только Бог.

Предание гласит, что Абу-Ханифа запрещал сомневаться в истинности веры даже пьяницы, «который напивался до хрипоты и умер от этого», и женщины-самоубийцы, «которая понесла от блуда и сгубила свою душу, дабы это не было предано огласке». В других историях рассказывается, что Абу-Ханифа не выносил поспешных выводов и о неверии человека, чьи утверждения были не совместимы с общеизвестными истинами ислама. «Что Вы скажете о том, - как-то спросили имама, – кто говорит, что не надеется на рай и не боится ада, вкушает мертвечину, <…> не страшится Аллаха, молится без поясных и земных поклонов?». «Это истинный угодник Божий, – отвечал имам, – ибо он «не надеется на рай и не боится ада», т. к. он надеется на Господа рая и боится Господа ада. Он «не страшится Аллаха», т. к. он не страшится того, что Аллах будет в отношении него несправедлив и вероломен <…>. Его слова о том, что он вкушает мертвечину означают, что он употребляет рыбу. Его слова о том, что он молится без поясных и земных поклонов означают, что он много молится за Пророка и часто участвует в похоронных обрядах».

Даже признание человека в неверии для Абу-Хнифы не основание для обвинения, так как признание может быть ложным, необоснованным и должно тщательно проверяться [1]. «Ведь если он скажет, что он осел, – говорил по этому поводу Абу-Ханифа, – то я не должен считать, что он прав».

Подобная осторожность стала основополагающим богословским принципом Абу-Ханифы и всей ханафитской школы. Как справедливо замечает Р. Батыр: «ученый, как никто другой, понимал, что ирджа - это тот самый механизм, который способен остановить негативные последствия такфира и установить согласие и единство среди мусульман» [3].

Но потенциал принципа ирджа не исчерпывается лишь идейным единением различных мусульманских толков, знание его – это основа и для культурного диалога, основанного на знании, а не на насаждаемых заблуждениях.

Литература

1. *Абу-Ханифа* Трактаты. М., 2001.
2. *Амусь М., Перельман М.* Что такое исламизм? [Электронный ресурс]. Режим доступа: http://world.lib.ru/a/amusxja_m/060222_amper_islam.shtml.
3. *Батыр Р.* Учение Абу-Ханифы об ирджа [Электронный ресурс]. Режим доступа: http://www.idmedina.ru/books/theology/?954.
4. *Красин Ю.* О конфликте цивилизаций и практических шагах к устойчивому «миру миров». // Россия и мусульманский мир. 2007. №. 5. С. 119-135.
5. *Пайпс Д.* Что такое джихад? [Электронный ресурс]. Режим доступа: http://ru.danielpipes.org/2832/chto-takoe-dzhihad.
6. *Шестакова Л. А*. Конфликт цивилизаций: глобализм и национальная безопасность России. // Безопасность Евразии. 2009. № 1. С. 267-276.

Претензионный порядок разрешения споров и конфликтов

Брыжинская Г. В.[1], Давыдова Е. С.[2]

[1]Брыжинская Галина Викторовна / Bryzhinskaya Galina Viktorovna – кандидат педагогических наук, доцент, кафедра психологии;
[2]Давыдова Елена Сергеевна / Davidova Elena Sergeevna – студент, юридический факультет,
Мордовский государственный университет имени Н. П. Огарева, г. Саранск

Аннотация: *в данной статье дается описание претензионного порядка, раскрывается характеристика альтернативных форм разрешения правовых споров и конфликтов. Рассматриваются трудности, возникающие при локализации и урегулировании конфликтов.*
Abstract: *this article describes the order of claim, revealed characteristics of alternative forms of resolving legal disputes and conflicts. We consider the difficulties in locating and resolving conflicts.*

Ключевые слова: *претензионный порядок, досудебный порядок, исковое заявление, спор, конфликт.*
Keywords: *claim procedure, pre-trial order, statement of claim, dispute, conflict.*

Под претензионным или иным досудебным порядком урегулирования спора понимается одна из форм защиты гражданских прав, которая заключается в попытке урегулирования спорных вопросов непосредственно между предполагаемыми кредитором и должником по обязательству до передачи дела в арбитражный суд или иной компетентный суд.

Отметим, что претензионный порядок является лишь частным случаем (хотя и самым распространенным) досудебного порядка урегулирования спора. Претензионный порядок в полной мере можно назвать одной из альтернативных форм разрешения правовых споров и конфликтов, так как своей целью он имеет быстрое восстановление нарушенных прав и охраняемых законом интересов субъектов различных экономических споров, возникающих из гражданских, административных и иных правоотношений [3, с. 54].

Урегулирование конфликта в претензионном порядке является согласительной процедурой по признанию должником обоснованности требования кредитора, когда в результате претензионной переписки устраняются разногласия между сторонами, и спор не доходит до суда общей юрисдикции, арбитражного или третейского суда [1, с.

82]. Хотя бывают ситуации, когда кредитор утратил интерес к исполнению обязательства должником. Так, если вследствие просрочки должника исполнение утратило интерес для кредитора, он может отказаться от принятия исполнения и требовать возмещения убытков.

Выделим непосредственные задачи претензионного порядка:

а) восстановление нарушенных прав и защита законных интересов сторон;

б) выявление причин и условий, влекущих невыполнение договорных обязательств, и другие нарушения;

в) предупреждение нарушений договорной дисциплины, действующего законодательства;

г) улучшение экономических показателей хозяйственной деятельности организаций;

д) возмещение за счет виновных лиц причиненного ущерба.

Нужно отметить, что исполнение обязательства возможно в двух формах – принудительной и добровольной. Случаи добровольного исполнения, на практике крайне редки, так как у должника, имеющего просроченную кредиторскую задолженность, отсутствуют какие-либо стимулы ее исполнить. Тем не менее, иногда встречаются прецеденты, когда профессионально написанная претензия, грамотно приведенные аргументы приводят к тому, что должник платит добровольно.

В настоящее время претензионный порядок урегулирования споров регламентируется условиями договора или нормами федерального закона (подзаконного правого акта при условии прямого указания об этом в федеральном законе) [2, с. 6].

Это связано, в частности, с необходимостью расширения возможностей судебной защиты гражданских прав, а также с тем, что указанный порядок в значительной степени определяется спецификой конкретного обязательства, из которого возникают соответствующие споры. Поэтому сегодня и отсутствует единообразное правовое регулирование претензионного порядка разрешения споров.

Дело в том, что его несоблюдение приводит к применению установленных законом санкций.

Во-первых, если факт несоблюдения претензионного порядка будет обнаружен судом при решении вопроса о принятии дела к производству, исковое заявление будет оставлено без движения (ст. 128 АПК РФ), и если в установленный судом срок для исправления недостатков (направления претензии) нарушения не будут устранены, исковое заявление будет возвращено (ст. 129 АПК РФ).

Во-вторых, несоблюдение претензионного порядка оказывает серьезное влияние на объем удовлетворения исковых требований, а иногда даже и на саму возможность их удовлетворения.

Очевидно, что игнорирование обязательного претензионного порядка существенно осложняет защиту нарушенных прав в судебном порядке и оттягивает наступление положительного результата, а в некоторых случаях делает его невозможным.

Литература

1. *Худойкина Т. В., Левин В. Ф., Брыжинский А. А*. Теоретико-правовой анализ, история, современное состояние и перспективы развития альтернативного разрешения правовых споров и конфликтов в России. Саранск: Изд-во Мордов. ун-та, 2005. – 192 с.
2. *Тихомиров М. Ю.* Претензионный порядок разрешения споров: практическое пособие. М., изд-во Тихомирова М. Ю. - 2011. – 64 с.
3. *Худойкина Т. В.* Мирное урегулирование и разрешение споров. // Московский журнал международного права. 1998. № 2. – 54 с.

Учения Цицерона о государстве и праве
Дубрава И. Д.

Дубрава Ирина Дмитриевна / Dubrava Irina Dmitrievna – ведущий специалист, эксперт ФМС России по Республике Крым в Железнодорожном районе, магистр, кафедра общеправовых дисциплин, юридический факультет, Государственное автономное образовательное учреждение высшего образования Крымский институт права, г. Симферополь

Аннотация: *в статье анализируются вопрос возникновения государства и права – ключевой в юридических науках. В статье изучается проблема возникновения и развития государства и права в трудах Цицерона.*
Abstract: *the article analyzes the issue of the emergence of the state and the right - the key in the legal sciences. We study the problem of the origin and development of the state and law in the writings of Cicero.*

Ключевые слова: *государство, право, форма правления, философы.*
Keywords: *state, law, government, philosophy.*

Марк Туллий Цицерон - знаменитый римский оратор, юрист, государственный деятель и мыслитель. В его обширном творчестве значительное внимание уделено проблемам государства и права. Специально эти вопросы освещены в его работах «О государстве» и «О законах». Целый ряд политико-правовых проблем рассматривается и в других его произведениях (например, в работе «Об обязанностях»), а также в его многочисленных политических и судебных речах [1, с. 432].

Актуальность данной тематики определяется тем, что вопрос возникновения государства и права – ключевой в юридических науках. Современным молодым ученым и студентам необходим материал о том, как и что исследовали древние мыслители и философы. Их труды – бесценный клад для современников, так как на их базе можно построить новые теории, дополнить уже сложившиеся.

Цель нашей статьи – изучить проблему возникновения и развития государства и права в трудах Цицерона.

Задачами выступают следующие положения:

1. Изучить взгляды Цицерона по поводу возникновения государства и права.
2. Проанализировать труды древнеримского философа.
3. Проследить взаимосвязь мысли Цицерона и древнегреческими философами.
4. Сформировать общую картину трудов и достижений Цицерона в области изучения государства и права.

Теоретические воззрения Цицерона в области государства и права находятся под заметным влиянием древнегреческой мысли и, прежде всего, учений Платона, Аристотеля, Полибия и стоиков. Вместе с тем, это «иноземное» влияние Цицерон, как патриот Рима и практический политик, стремился соединить и согласовать с собственно римскими традициями в области государственно-правовой практики и политико-правовой мысли, с самобытной историей римского государства и права, с реальной обстановкой и актуальными задачами современной ему социальной и политической действительности. В целом, творческое использование идей предшественников в политико-правовом учении Цицерона сочетается с развитием им ряда оригинальных и новых положений в области теории государства и права.

Государство Цицерон определяет как дело, достояние народа. При этом он подчеркивает, что «народ не любое соединение людей, собранных вместе каким бы то ни было образом, а соединение многих людей, связанных между собою согласием в вопросах права и общностью интересов». Тем самым государство в трактовке Цицерона предстает не только как выражение общего интереса всех его свободных

членов, что было характерно и для древнегреческих концепций, но одновременно также и как согласованное правовое общение этих членов, как определенное правовое образование, «общий правопорядок». Таким образом, Цицерон стоит у истоков той юридизации понятия государства, которая в последующем имела много приверженцев, вплоть до современных сторонников идеи «правового государства». Основную причину происхождения государства Цицерон видел не столько в слабости людей и их страхе (точка зрения Полибия), сколько в их врожденной потребности жить вместе. Разделяя в этом вопросе позицию Аристотеля, Цицерон отвергал широко распространенные в его время представления о договорном характере возникновения государства [2, с. 213].

Возникновение государства (также и права) не по мнению и произволу людей, а согласно всеобщим требованиям природы, в том числе и согласно велениям человеческой природы, в трактовке Цицерона означает, что по своей природе и сущности они (государство и право) носят божественный характер и основаны на всеобщем разуме и справедливости. Изучение всей природы, отмечал Цицерон, приводит к пониманию того, что «всем этим миром правит разум». Данное положение, сформулированное еще древнегреческим философом Анаксагором, используется Цицероном для обоснования своего понимания «природы» как обусловленного и пронизанного божественной волей всеобщего источника разумных и справедливых установлений и действий людей [1, с. 433-434].

Разум — высшая и лучшая часть души, «царский империй», обуздывающий все низменные чувства и страсти в человеке (алчность, жажду власти и славы и т. д.), «мятеж души». Поэтому, писал Цицерон, «при господстве мудрости нет места ни для страстей, ни для гнева, ни для необдуманных поступков».

В русле традиций древнегреческой мысли Цицерон уделял большое внимание анализу различных форм государственного устройства, возникновению одних форм из других, «круговороту» этих форм, поискам «наилучшей» формы и т. д.

Критерии различения форм государственного устройства Цицерон усматривал в «характере и воле» тех, кто правит государством. В зависимости от числа правящих он различал три простые формы правления: царскую власть, власть оптиматов (аристократию) и народную власть (демократию). «И вот, когда верховная власть находится в руках у одного человека, мы называем этого одного царем, а такое государственное устройство — царской властью. Когда она находится в руках у выборных, то говорят, что эта гражданская община управляется волей оптиматов. Народной же (ведь ее так и называют) является такая община, в которой все находится в руках народа» [3, с. 76-77].

Все эти простые формы (или виды) государства не совершенны и не наилучшие, но они, по Цицерону, все же терпимы и могут быть вполне прочны, если только сохраняются те основы и связи (в том числе — и правовые), которые впервые накрепко объединили людей в силу их общего участия в создании государства. Каждая из этих форм имеет свои достоинства и недостатки. В случае если бы предстоял выбор среди них, предпочтение отдается царской власти, а на последнее место ставится демократия. «Благоволением своим, — пишет Цицерон, — нас привлекают к себе цари, мудростью — оптиматы, свободой — народы». Перечисленные достоинства разных форм правления, по мысли Цицерона, могут и должны быть в их совокупности, взаимосвязи и единстве представлены в смешанной (а потому и наилучшей) форме государства. В простых же формах государства эти достоинства представлены односторонне, что и обусловливает недостатки простых форм, ведущие к борьбе между различными слоями населения за власть, к смене форм власти, к их вырождению в «неправильные» формы.

Основной порок простых форм государства состоит, согласно Цицерону, в том, что все они неизбежно, в силу присущей им односторонности и неустойчивости, находятся на «обрывистом и скользком пути», ведущем к несчастью. Царская власть, чреватая

произволом единовластного правителя, легко вырождается в тиранию, а власть оптиматов из власти наилучших (по мудрости и доблести) превращается в господство клики богатых и знатных. Хотя такая власть и продолжает ошибочно именоваться правлением оптиматов, но на деле, замечает Цицерон, «нет более уродливой формы правления, чем та, при которой богатейшие люди считаются наилучшими». Соответственно и полновластие народа, по оценке Цицерона, приводит к пагубным последствиям, к «безумию и произволу толпы», к ее тиранической власти [3, с. 78].

Эти уродливые виды властвования (тирания единоличного владыки или толпы, господство клики) уже не являются, согласно Цицерону, формами государства, поскольку в таких случаях вовсе отсутствует само государство, понимаемое как общее дело и достояние народа, отсутствуют общие интересы и общеобязательное для всех право.

Предотвратить подобное вырождение государственности, по мнению Цицерона, можно лишь в условиях наилучшего (т. е. смешанного) вида государственного устройства, образуемого путем равномерного смешения положительных свойств трех простых форм правления. «Ибо, — подчеркивал он, — желательно, чтобы в государстве было нечто выдающееся и царственное, чтобы одна часть власти была уделена и вручена авторитету первенствующих людей, а некоторые дела были предоставлены суждению и воле народа». В качестве важнейших достоинств такого государственного строя Цицерон отмечал прочность государства и правовое равенство его граждан [3, с. 79].

Как путь к смешанной форме правления Цицерон (вслед за Полибием) трактовал эволюцию римской государственности от первоначальной царской власти к сенатской республике. При этом аналогию царской власти он видел в полномочиях магистратов (и, прежде всего, консулов), власти оптиматов — в полномочиях сената, народной власти — в полномочиях народных собраний и народных трибунов. В этой связи Цицерон восхищался дальновидностью и мудростью «предков», создавших такую разумную форму государства, и призывал твердо придерживаться их политических заветов. Подчеркивая опасность крена в сторону того или иного начала смешанной государственности и выступая за их взаимное равновесие, он подчеркивал необходимость «равномерного распределения прав, обязанностей и полномочий — с тем, чтобы достаточно власти было у магистратов, достаточно влияния у совета первенствующих людей и достаточно свободы у народа» [2, с. 215-216].

Свою концепцию наилучшей (смешанной) формы государства, в отличие от платоновских проектов идеального государства, Цицерон считал реально осуществимой, подразумевая при этом практику римской республиканской государственности в лучшую пору ее существования («при предках»). Платоновское же государство — это, скорее, не реальность, а лишь желание, оно «не такое, какое могло бы существовать, а такое, в каком было бы возможно усмотреть разумные основы гражданственности».

В своем творчестве и в своей практической политической деятельности (в качестве квестора, сенатора, эдила, претора и консула) Цицерон последовательно выступал за строй сенатской республики, против полновластия отдельных лиц, в том числе и против режима личной военной диктатуры.

Смысл «срединного» характера политической позиции Цицерона состоял в том, что он, отстаивая республиканские традиции и систему республиканских учреждений, выступал под лозунгом «всеобщего согласия» всех социальных слоев римских граждан в рамках «общего правопорядка». Эта «срединная» позиция отчетливо проявилась и в политическом лавировании Цицерона между «оптиматами» и «популярами» — приверженцами, условно говоря, двух линий политической ориентации, подразделяющимися, соответственно, на верхи и низы общества [4].

С учетом специфики практической политики и ее особой логики следует все же признать, что в своей деятельности Цицерон в целом оставался верен основным идеям и принципам той теоретической концепции государства, которую он развивал в своем политическом учении. Ключевая роль и там, и тут отводилась представлениям об «общем благе», «согласовании интересов», «общем правопорядке» и т. д.

При этом, разумеется, имелись в виду интересы свободных сословий и граждан римской республики, но вовсе не рабов.

Рабство, по Цицерону, «справедливо потому, что таким людям рабское состояние полезно, и это делается им на пользу, когда делается разумно; то есть, когда у бесчестных людей отнимут возможность совершать беззакония, то угнетенные окажутся в лучшем положении, между тем как они, не будучи угнетены, были в худшем». Рабство обусловлено самой природой, которая дарует лучшим людям владычество над слабыми для их же пользы.

Хотя характеристика раба как «наемника» выгодно отличается от распространенных в то время представлений о рабе как «говорящем орудии», однако в целом суждения Цицерона по этой проблеме заметно расходятся с его общими положениями о том, что по природе «все мы подобны и равны друг другу», что между людьми никакого различия нет, что человек — «гражданин всего мира, как бы единого града» и т. д. Много внимания в творчестве Цицерона уделено восхвалению добродетелей истинного государственного деятеля и идеального гражданина. В этой связи он критиковал представления эпикурейцев и ряда стоиков о том, что мудрому человеку не следует принимать на себя бразды правления и вообще активно участвовать в общественной и политической жизни. Считая управление государством сочетанием науки и искусства, требующим не только знаний и добродетелей, но и умения практически их применять в интересах общего блага, Цицерон отмечал, что «сама природа» влечет лучших людей к тому, чтобы «сделать жизнь людей более безопасной и более богатой». Он советовал изучать науки о государстве и праве как «такие науки, которые могут сделать нас полезными государству», усматривая в этом служении государству «самую славную задачу мудрости и величайшее проявление доблести и ее обязанность» [3, с. 81-82].

Мудрый государственный деятель, согласно Цицерону, должен видеть и предугадывать пути и повороты в делах государства, чтобы воспрепятствовать неблагоприятному ходу событий (смене форм правления в пагубную сторону, отклонению от общего блага и справедливости) и всячески содействовать прочности и долговечности государства как «общего правопорядка».

В том крайнем случае, когда под вопрос поставлено само благополучие государства как общего дела народа, с согласия последнего, истинный государственный деятель, по Цицерону, должен «как диктатор установить в государстве порядок». Следуя Платону, Цицерон полагал, что истинным правителям в награду за их дела «назначено определенное место на небе, чтобы они жили там вечно, испытывая блаженство» [4].

Обязанности идеального гражданина, согласно Цицерону, обусловлены необходимостью следования таким добродетелям, как познание истины, справедливость, величие духа и благопристойность. Гражданин не только не должен сам вредить другим, нарушать чужую собственность или совершать иные несправедливости, но, кроме того, обязан оказывать помощь потерпевшим несправедливость и трудиться для общего блага.

Всемерно восхваляя политическую активность граждан, Цицерон подчеркивал, что «при защите свободы граждан нет частных лиц». Он отмечал также долг гражданина защищать отечество в качестве воина.

Цицерон дает следующее развернутое определение естественного права: «Истинный закон — это разумное положение, соответствующее природе, распространяющееся на всех людей, постоянное, вечное, которое призывает к

исполнению долга, приказывая; запрещая, от преступления отпугивает; оно, однако, ничего, когда это не нужно, не приказывает честным людям и не запрещает им, и не воздействует на бесчестных, приказывая им что-либо или запрещая. Предлагать полную или частичную отмену такого закона — кощунство; сколько-нибудь ограничивать его действие не дозволено; отменить его полностью невозможно, и мы ни постановлением сената, ни постановлением народа освободиться от этого закона не можем» [3, с. 83].

Этот «истинный закон» — один и тот же везде и всегда, и «на все народы в любое время будет распространяться один вечный и неизменный закон, причем будет один общий как бы наставник и повелитель всех людей — бог, создатель, судья, автор закона».

В своем учении о естественном праве Цицерон находился под большим влиянием соответствующих идей Платона, Аристотеля и ряда стоиков. Это влияние заметно и там, где он видит существо и смысл справедливости (и, следовательно, основной принцип естественного права) в том, что «она воздает каждому свое и сохраняет равенство между ними».

Справедливость, согласно Цицерону, требует не вредить другим и не нарушать чужую собственность. «Первое требование справедливости, – отмечал он, – состоит в том, чтобы никто никому не вредил, если только не будет спровоцирован на это несправедливостью, а затем, чтобы все пользовались общей собственностью как общей, а частной – как своей» [4].

Естественное право (высший, истинный закон), согласно Цицерону, возникло «раньше, чем какой бы то ни было писаный закон, вернее, раньше, чем какое-либо государство вообще было основано». Само государство (как «общий правопорядок») с его установлениями и законами является по своей сущности воплощением того, что по природе есть справедливость и право.

Отсюда вытекает требование, чтобы человеческие установления (политические учреждения, писаные законы и т. д.) соответствовали справедливости и праву, ибо последние не зависят от мнения и усмотрения людей.

Право устанавливается природой, а не человеческими решениями и постановлениями. «Если бы права устанавливались повелениями народов, решениями первенствующих людей, приговорами судей, — писал Цицерон, — то существовало бы право разбойничать, право прелюбодействовать, право предъявлять подложные завещания, если бы права эти могли получать одобрение голосованием или решением толпы».

Свои общие представления о справедливых законах Цицерон конкретизировал в предлагаемых им проектах законов о религии и о магистратах. Имея в виду универсальный характер этих законов, он писал: «Ведь мы издаем законы не для одного только римского народа, но и для всех народов, честных и стойких духом».

Ряд важных положений о правовой регламентации государственной деятельности высказан Цицероном в проекте закона о магистратах. Так, он отмечал, что империй (полномочия должностных лиц) должен быть законным. Следует, считал он, установить «не только для магистратов меру их власти, но и для граждан меру их повиновения. Ведь тот, кто разумно повелевает, рано или поздно должен будет подчиняться, а тот, кто покорно подчиняется, достоин того, чтобы рано или поздно начать повелевать». В общем виде им формулируется и следующий правовой принцип: «Под действие закона должны подпадать все» [3, с. 85-86].

В учении Цицерона о праве наряду с отличием естественного права от писаного содержится деление самого писаного права на частное и публичное право. Так называемое право народов трактуется им как частью положительное право разных народов и частью как естественное право международного общения (т. е. как международное естественное право). Он формулирует существенный принцип международного права о необходимости соблюдения обязательств, налагаемых международными договорами. Проводя различие между справедливыми и

несправедливыми войнами, он считал несправедливой и нечестивой всякую войну, которая «не была возвещена и объявлена». Война характеризуется им как вынужденный акт, допустимый лишь в случае безуспешности мирных переговоров. В качестве причины справедливой войны им указывается необходимость защиты государства, в качестве цели — установление мира. Цицерон выступал за гуманное обращение с пленными и побежденными.

Отдавая должное этим исторически прогрессивным идеям Цицерона в области международного права, следует вместе с тем отметить его в целом одобрительное отношение к завоевательным войнам римской державы и ее претензиям на мировую гегемонию [4].

Творческое наследие Цицерона, в том числе и его учение о государстве и праве, оказало большое влияние на всю последующую человеческую культуру. Его труды находились в центре внимания римских (стоики, юристы, историки) и христианских (Лактанций, Августин и др.) авторов. Пристальный интерес к его идеям проявляли мыслители эпохи Возрождения, а затем и французские просветители, видевшие в Цицероне своего великого предтечу и гуманиста. Большим авторитетом имя и идеи Цицерона как великого республиканца, борца за свободу и справедливость пользовались у деятелей Французской революции (О. Мирабо, М. Робеспьера и др.) [2, с. 221].

Литература

1. *Кузищин В. И.* - «История древнего Рима». М., 2008 г.
2. *Нерсесянцев В. С.* Учебник «История политических и правовых учений». Москва. Инфра-М., 2012 г.
3. *Рижский М. И.* - «Цицерон Марк Тулий. Философские Трактаты». М., 2011 г.
4. [Электронный ресурс]. Учебник – История политических и правовых учений. Режим доступа: www.robotlibrary.com›book. Istoriyapravovyhnauk. Ciceron.

Понятие и признаки гражданско-правовой ответственности

Устиненко Ю. Ю.

Устиненко Юлия Юрьевна / Ustinenko Yuliya Yur'yevna – магистрант,
кафедра гражданского права и процесса,
Федеральное государственное бюджетное образовательное учреждение Высшего профессионального образования, Байкальский институт экономики и права, г. Иркутск

Аннотация: *в статье анализируется один из проблемных аспектов ответственности, поскольку юридическую ответственность нередко ошибочно отождествляют с другими, близкими категориями.*

Abstract: *the article analyzes one of the problematic aspects of liability as legal liability is often mistakenly equated with other similar categories.*

Ключевые слова: *гражданско-правовая ответственность, юридическая ответственность, обязанность, признаки, понятие.*

Keywords: *civil liability, legal responsibility, the duty, the signs, the concept.*

Гражданско-правовая ответственность, будучи разновидностью юридической ответственности, является одной из основных категорий юриспруденции.

Ответственность – одна из основных юридических категорий, широко используемая в правоприменительной деятельности. Однако сам термин «ответственность» многозначен и употребляется в различных аспектах.

Один из проблемных аспектов заключается в том, что юридическую ответственность нередко ошибочно отождествляют с другими, близкими категориями. Юридическая ответственность устанавливает последствия ненадлежащего (неправомерного) поведения, нарушающего права и интересы других лиц. Следовательно, ее применение становится одним из способов защиты нарушенных прав и интересов. Важнейшая особенность этого способа состоит в применении мер ответственности с помощью государственного, в том числе судебного принуждения, то есть с помощью публичной власти (уполномоченных на то государственных органов или должностных лиц). Это отличает его от самозащиты и других мер воздействия, применяемых к правонарушителям непосредственно управомоченными (потерпевшими) лицами. В некоторых случаях меры ответственности могут использоваться и добровольно, а не с помощью публичной власти (например, правонарушитель добровольно уплачивает штраф). Это обстоятельство не меняет их природы как государственно-принудительных мер, содержание и порядок применения которых установлены законом. Поэтому юридическую ответственность нередко рассматривают как государственно-принудительное применение к правонарушителю любых неблагоприятных для него мер.

Юридическая ответственность представляет собой одну из форм государственно-принудительного воздействия на нарушителей норм права, заключающуюся в применении к ним предусмотренных законом санкций – мер ответственности, влекущих для них дополнительные неблагоприятные последствия.

Как разновидность юридической ответственности ответственность в гражданском праве обладает всеми указанными выше признаками, однако имеет и особенности, обусловленные спецификой самого гражданского права.

Например, Малеин Н. С. считает, что сущность ответственности состоит в наказании и каре. В обоснование своей концепции они указывают на необходимость следовать принципу справедливости: «За отрицательное деяние - отрицательное воздаяние»[1]. По его мнению, «наказание - это и есть ответственность»[2]. Ответственность подразумевает наказание, но это не является достаточным основанием отождествлять эти разные юридические понятия, поэтому данная концепция представляется ошибочной.

Авторы советского периода, такие как Галаган И. А, Иоффе О. С., Шаргородский М. Д. полагают, что ответственность следует определять как меру государственного принуждения, основанную на юридическом и общественном осуждении правонарушителя и выражающуюся в установлении для него определенных отрицательных последствий в форме ограничений личного или имущественного порядка[3]. В этом определении также происходит отождествление ответственности и наказания.

Такие авторы как Самощенко И. С., Фарукшин М. Х. и вовсе считают, что ответственность представляет собой осуществляемое определенным социальным образованием (обществом, классом, государством и т. д.) принуждение нарушителя к соблюдению соответствующих интересов и социальных норм этого образования, «подчинение нарушителя этому принуждению, претерпевание его»[4].

Неприемлемым представляется и определение ответственности как обязанности претерпевать меры государственно-принудительного воздействия[5]. При таком

---

[1] Малеин Н. С. Об институте юридической ответственности. // Юридическая ответственность: проблемы и перспективы. // Ученые записки Тартуского университета. Тарту, 1999. С. 84.

[2] Там же.

[3] Галаган И. А. К вопросу о понятии ответственности по советскому праву. // Ученые записки Новгородского педагогического института. 1978. Т. 4. С. 255. Иоффе О. С., Шаргородский М. Д. Вопросы теории права. М.: Госюриздат, 1971. С. 318.

[4] Самощенко И. С., Фарукшин М. Х. Ответственность по советскому законодательству. М.: Юрид. лит., 1971. С. 11.

[5] Алексеев С. С. Общая теория социалистического права. Свердловск, 1974. Вып. 2. С. 182.

понимании ответственности ее суть ставится в зависимость от применения принудительных мер воздействия, что создает неверное представление, будто без наказания нет ответственности[1].

Существуют определения ответственности как особого юридического состояния обязанного лица, нарушившего правовую обязанность[2] или реакции на правонарушение, являющееся основанием ответственности[3]. В данных определениях не содержится указаний на то, в чем же заключается это особое состояние или реакция, следовательно, они не раскрывают юридической сущности понятия ответственности.

Распространенными являются определения юридической ответственности как одной из форм государственно-принудительного воздействия на нарушителей норм права, заключающейся в применении к ним предусмотренных законом санкций - мер ответственности, влекущих для них дополнительные неблагоприятные последствия[4], а гражданско-правовой ответственности - как одной из форм государственного принуждения, состоящей во взыскании судом с правонарушителя в пользу потерпевшего имущественных санкций, перелагающих на правонарушителя невыгодные имущественные последствия его поведения и направленных на восстановление нарушенной имущественной сферы потерпевшего. По этому поводу профессор Б. И. Пугинский отмечает, что «хотя ответственность может быть реализована в бесспорном (неисковом) порядке и даже добровольно возложена на себя должником путем уплаты суммы неустойки или убытков потерпевшей стороне, это не меняет ее государственно-принудительного характера»[5].

В то же время нельзя не заметить, что государственно-принудительный характер свойственен всякой санкции, которая, собственно говоря, и представляет собой основанную на правовой норме принудительную меру[6].

Некоторые авторы, такие как Кожина Ю. А. отождествляют понятия санкции и ответственности, понимая под гражданско-правовой ответственностью санкции имущественного характера, применяемые к нарушителю путем возложения на него новых (дополнительных) обязанностей, с целью восстановления нарушенного права потерпевшей стороны[7], другие доказывают, что первое понятие более широкое, нежели второе[8].

Санкция и ответственность, конечно же, близки, так как в генетическом плане ответственность (ее меры) вытекает из нормативного определения последствий правонарушения (т. е. санкции), но далеко не всякая санкция есть ответственность. Ответственность - это санкция за правонарушение, но санкция отнюдь не всегда означает ответственность. Когда, например, имущество изымается из чужого незаконного владения в принудительном порядке, налицо санкция как следствие правонарушения. Но такая санкция не будет ответственностью потому, что не связана с какими-либо лишениями для нарушителя, у которого изымается вещь, ему не принадлежащая. Ответственность же - это не просто санкция за правонарушение, а

---

[1] Тархов В. А. Понятие юридической ответственности. // Правоведение. 1977. № 2. С. 34.

[2] Жицинский Ю. С. Санкция нормы советского гражданского права. Воронеж: Изд. Воронежского университета, 1968. С. 22.

[3] Арабаев Ч. И. Договор кредитования и правовые проблемы ответственности. // Современное право. 2007. № 12. С. 12.

[4] Грибанов В. П. Ответственность за нарушение гражданских прав и обязанностей. М.: Знание, 1993. С. 38 - 39.

[5] Пугинский Б. И. Гражданско-правовые средства в хозяйственных отношениях. М.: Юрид. лит., 1998. С. 137.

[6] Хисамов А. Х. Договор в сфере отношений ипотечного жилищного кредитования: Дис. ... канд. юрид. наук. 12.00.03. Казань, 2007. С. 121.

[7] Кожина Ю. А. Договор ипотеки жилых помещений: Дис. ... канд. юрид. наук. 12.00.03. Волгоград, 2002. С. 142.

[8] Антимонов Б. С. Основания договорной ответственности организаций. М.: Юрид. лит., 1982.

такая санкция, которая влечет определенные лишения имущественного или личного характера[1].

Довольно часто в отечественной научной литературе гражданско-правовую ответственность рассматривают как особую обязанность, которая обуславливает для правонарушителя неблагоприятные, отрицательные последствия и в материализованном виде заключается в сужении имущественной сферы правонарушителя[2]. Модификацией данного подхода является взгляд на гражданско-правовую ответственность как охранительную обязанность[3].

Следует признать, что всякая ответственность, юридическая в особенности, неразрывно связана с обязанностью. Она сама представляет собой обязанность, но ей непременно должна предшествовать какая-то другая обязанность. Без обязанности не может быть состояния ответственности, без нарушения обязанности не может быть привлечения к ответственности. В то же время никакая юридическая обязанность невозможна без ответственности. Следовательно, юридическая ответственность есть необходимость держать ответ за неисполнение правовой обязанности, существовавшей в том же правоотношении или вне его; необходимость, которая возникает и прекращается вследствие наступления определенных юридических фактов[4].

Поскольку гражданское право главным образом регулирует имущественные отношения, то и гражданско-правовая ответственность имеет имущественное содержание, а ее меры (гражданско-правовые санкции) носят имущественный характер. Тем самым гражданско-правовая ответственность выполняет функцию имущественного (экономического) воздействия на правонарушителя и становится одним из методов экономического регулирования общественных отношений.

Во-вторых, ответственность по гражданскому праву (ответственность за нарушение обязательств) есть ответственность одного участника гражданско-правовых отношений перед другим, то есть ответственность правонарушителя перед потерпевшим. В гражданском обороте нарушение обязанностей одним участником всегда влечет нарушение прав другого участника. Именно поэтому имущественная санкция, применяемая за допущенное правонарушение, всегда имеет своей целью восстановление или компенсацию нарушенного права потерпевшего.

Однако имеются случаи, когда гражданское законодательство допускает применение санкций (ответственности) не в пользу потерпевшего, а в пользу государства и общества. Например: ст. 169 Гражданского Кодекса Российской Федерации (далее – ГК РФ) – при совершении сделок, противоречащих основам правопорядка и нравственности; ст. 240 ГК РФ – принудительный выкуп бесхозяйственно содержимых культурных ценностей; ст. 241 ГК РФ – конфискация имущества, и в некоторых других случаях.

В-третьих, одна из основных особенностей гражданско-правовой ответственности состоит в соответствии размера ответственности размеру причиненного вреда или убытков. Здесь имеется в виду предел гражданско-правовой ответственности, ее компенсационный характер, эквивалентность возмещения потерпевшему причиненного вреда или убытков. Однако и из этого правила имеются исключения. Так, в законодательстве имеются отдельные положения, свидетельствующие о заведомо неэквивалентном, по отношению к убыткам, причиненным в результате правонарушения, характере применяемых мер имущественной ответственности (ст.

---

[1] Иоффе О. С. Обязательственное право. М.: Юрид. лит., 1985. С. 95.

[2] Райдла Ю. Э. Вопросы гражданско-правовой ответственности. // Юридическая ответственность: проблемы и перспективы. // Ученые записки Тартуского университета. Тарту, 1992. С. 52.

[3] Крашенинников Е. А. Понятие гражданско-правовой ответственности. // Юридическая ответственность: проблемы и перспективы. // Ученые записки Тартуского университета. Тарту, 1994. С. 70.

[4] Тархов В. А. Указ. соч. С. 40.

394 ГК РФ – возможность взыскания убытков в полном объеме сверх законной или договорной неустойки и др.).

Однако из этого правила имеются исключения. Так, в законодательстве имеются отдельные положения, свидетельствующие о заведомо неэквивалентном, по отношению к убыткам, причиненным в результате правонарушения, характере применяемых мер имущественной ответственности (ст. 394 ГК РФ – возможность взыскания убытков в полном объеме сверх законной или договорной неустойки).

В-четвертых, особенностью гражданско-правовой ответственности является применение равных по объему мер ответственности к различным участникам имущественного оборота за однотипные правонарушения. Указанная особенность продиктована необходимостью обеспечения последовательного проведения принципа равноправия участников гражданских правоотношений (ст.1 ГК РФ).

Однако и из этой «равновеликой» ответственности имеются исключения: п. 3 ст. 500 ГК РФ – покупатель по договору розничной купли-продажи, задержавший оплату товара, освобождается от уплаты процентов за пользование чужими денежными средствами; ст. 505 ГК РФ в случае неисполнения продавцом обязательства по договору возмещения им убытков и уплате неустойки, вопреки общему правилу, предусмотренному ст. 396 ГК РФ, не освобождает продавца от исполнения обязательства в натуре; ст. 538 ГК РФ – по договору контрактации сельхозпродукции ответственность ее производителя за нарушение обязательства возможна только при наличии его вины.

Определённость признаков гражданско-правовой ответственности позволяет сформулировать её понятие. Гражданско-правовая ответственность – одна из форм государственного принуждения, состоящая во взыскании судом с правонарушителя в пользу потерпевшего имущественных санкций, перелагающих на правонарушителя невыгодные имущественные последствия его поведения и направленных на восстановление нарушенной имущественной сферы потерпевшего.

Гражданско-правовая ответственность направлена на достижение определенных целей: предупреждение и пресечение нарушений гражданских прав; восстановление нарушенных интересов; защиту правопорядка в области экономического оборота.

Гражданско-правовая ответственность имеет компенсационную и предупредительную функции. Компенсационная функция заключается в устранении для потерпевшего неблагоприятных последствий правонарушения за счет умаления имущественной сферы нарушителя. Предупредительная функция состоит в направленности на исключение в будущем подобных правонарушений как самим правонарушителем, так и другими лицами.

Литература

1. *Антимонов Б. С.* Основания договорной ответственности организаций. - М., Юрид. лит., 1982.
2. *Арабаев Ч. И.* Договор кредитования и правовые проблемы ответственности. / Ч. И. Арабаев. // Современное право. - 2007. - № 12. - С. 12.
3. *Алексеев С. С.* Общая теория социалистического права. Свердловск, 1974. С. 182.
4. *Грибанов В. П.* Ответственность за нарушение гражданских прав и обязанностей. - М., Знание, - 1993. - С. 38 - 39.
5. *Галаган И. А.* К вопросу о понятии ответственности по советскому праву. // Ученые записки Новгородского педагогического института. 1978. С. 255.
6. *Жицинский Ю. С.* Санкция: нормы советского гражданского права. Воронеж: Изд. Воронежского университета, 1968. С. 22.
7. *Иоффе О. С.* Обязательственное право. М., Юрид. лит., 1985. С. 95.
8. *Иоффе О. С., Шаргородский М. Д.* Вопросы теории права. М., Госюриздат, 1971. С. 318.

9. *Крашенинников Е. А*. Понятие гражданско-правовой ответственности. // Юридическая ответственность: проблемы и перспективы. // Ученые записки Тартуского университета. Тарту, 1994. С. 70.
10. *Кожина Ю. А*. Договор ипотеки жилых помещений: Волгоград, 2002. С. 142.
11. *Малеин Н. С*. Об институте юридической ответственности. // Юридическая ответственность: проблемы и перспективы. // Ученые записки Тартуского университета. Тарту, 1999. С. 84.
12. *Пугинский Б. И*. Гражданско-правовые средства в хозяйственных отношениях. М., Юрид. лит., 1998. С. 137.
13. *Самощенко И. С., Фарукшин М. Х*. Ответственность по советскому законодательству. М.: Юрид. лит., 1971. - С. 11.
14. *Тархов В. А*. Понятие юридической ответственности. // Правоведение. 1977. № 2. С. 15.
15. *Хисамов А. Х*. Договор в сфере отношений ипотечного жилищного кредитования. - Казань, 2007. С. 121.

Правовая экспертиза нормативно-правового акта как средство повышения эффективности законодательства

Безотосная О. С.

Безотосная Ольга Сергеевна / Bezotosnaya Olga Sergeevna– магистрант, кафедра административно-правовых дисциплин, Крымский институт права, г. Симферополь

Аннотация: *в статье анализируются проблемы экспертизы нормативно–правового акта, пути повышения эффективности законодательства.*
Abstract: *the article analyzes the problem of examination of normative-legal act, how to improve the legislation.*

Ключевые слова: *экспертиза, нормативно-правовой акт.*
Keywords: *examination of the legal act.*

Право – важнейший регулятор общественных отношений. Именно через правовое регулирование достигается необходимая упорядоченность в жизни социума. И. Кант предупреждал, что право может служить как средством ограничения произвола, так и средством попирания свобод человека [1, с. 140]. Ориентир необходимо держать не на право как таковое, а на право истинное, отражающее насущные и перспективные потребности общественного развития. Результатом сложной и трудоемкой работы государственных органов, право в данном контексте понимается как система нормативно-правовых актов. В системе политических, административных реформ в государстве возросли требования к организации нормотворческого процесса, проводимого органами государственной власти, поскольку качество нормотворческой деятельности – это качество самого права. Несмотря на попытки государства сделать перемены в российской правовой системе, все так же активны бюрократизация права и нормативная конфликтность, устарелость норм права, нестабильность правового регулирования и многие другие недостатки.

На сегодняшний день с полной уверенностью можно утверждать, что нормативно-правовая база требует постоянной доработки, так как должна соответствовать потребностям современного общества, новым задачам и целям. Государство должно осуществлять правовое регулирование общественных отношений, контролировать, насколько эффективен его механизм. В научной литературе говориться, что правовая политика государства своим влиянием охватывает все аспекты правового

регулирования – от формулирования права в виде нормативных правовых актов до обеспечения их реализации [2, с. 5]. В связи с таким содержанием правовой политики юристы выделяют несколько направлений (форм): правотворческое (нормотворческое), правоприменительное, правоохранительное и право интерпретационное. Особую роль отводят правотворческому направлению среди названных форм правовой политики, и это связано с тем, что нормативно-правовые акты выступают естественным каналом, через который право реализует свою энергию. В основных целях государства всегда остро стоял вопрос в создании эффективной законодательной базы, обеспечении единства в системе юридических норм, субъективных прав, обязанностей, запретов.

Активное участие в формировании правовой политики государства принимают федеральные органы исполнительной власти, они практически реализуют ее положения в своем нормотворчестве. Основной целью которых является - определить задачи совершенствования правового регулирования в полномочных сферах деятельности. На сегодняшний день практика показывает, что действующие нормативные правовые акты содержат значительное количество норм, существенно снижающих эффективность правового регулирования. Такое применение норм права подчас приносит противоположный результат. Повседневное применение законодательства свидетельствует о его недоработке, которое среди прочих проблем способствует злоупотреблению властными полномочиями и, как следствие, порождает коррупцию.

Остро стоит вопрос по приведению нормативных правовых актов в соответствие с действующим законодательством, недопущению в них нормотворческих ошибок. Так, повышению эффективности способствует экспертиза правовых актов и проектов правовых актов, являющаяся одним из значимых элементов правотворческого (законотворческого) процесса. Главная цель экспертизы – это разработка и принятие новых, качественных нормативных правовых актов, соответствующих российскому законодательству.

Термин «экспертиза» происходит от латинского слова «expertus», что означает «опытный, сведущий». Например, современный экономический словарь под экспертизой понимает анализ, исследования, проводимые привлеченными специалистами (экспертами), экспертной комиссией, завершаемые выпуском акта, заключения, в отдельных случаях – сертификата качества, соответствия; проверку подлинности денежных знаков, ценных бумаг, документов; проверку качества товаров, работ, услуг [3, с. 479]. Экспертная деятельность – это «целенаправленная, квалифицированная, характеризующая удовлетворение спроса процедура оценки ситуации, явления (действия), определения закономерностей ее развития с последующим выявлением тенденций и построением прогноза на основе собственной и (или) заимствованной методики». В. А. Зокоев полагает, что для проведения любого вида экспертной деятельности необходимо быть квалифицированным специалистом в определенной области знаний, уметь применять эти знания в исследовательской деятельности искомого объекта и предмета, уметь оформлять результаты исследования, то есть полученных в результате исследования новых знаний об объекте и предмете установленным образом в виде квалифицированного заключения [4, с. 95].

Экспертиза нормативно-правовых актов это своего рода исследование, осуществляемое лицами, обладающими специальными познаниями, в целях повышения качества правовых актов дающих реальную оценку возможных последствий их реализации. Экспертиза правовых актов и проектов правовых актов позволяет на ранних стадиях правотворчества устранять имеющиеся недоработки, ошибки, а также устранить негативные факторы.

В своей работе эксперт должен произвести комплекс действий: оценить соответствие нормативных правовых предписаний проекта правовых норм актам высшей юридической силы, оценить согласованность положений проекта с актами

однопорядковой юридической силы (к примеру, согласованность проекта ведомственного нормативного акта с другими ведомственными актами), сопоставить внутреннюю согласованность правовых норм и других элементов проекта нормативного правового акта, исследовать положения, которые способствуют созданию условий для проявления коррупции, проверить соблюдение правил оформления проекта нормативного правового акта, сформулировать и предложить разработчикам проекта нормативного акта варианты устранения выявленных погрешностей, квалифицированно оформить результаты заключения экспертизы.

Основными требованиями для проведения федеральными органами исполнительной власти экспертиз необходимо закрепление следующих принципов: во-первых, независимость субъектов, проводящих экспертизу, от субъектов нормотворчества. В качестве экспертов могут привлекаться ученые и иные специалисты, которые не принимали участия в подготовке соответствующего проекта и которые не работают в организациях, подчиненных конкретному субъекту нормотворчества. Если проанализировать нормативные правовые акты федеральных органов исполнительной власти по организации антикоррупционной экспертизы, то объектами выступают проекты нормативных правовых актов, подготавливаемые этими же органами; во-вторых, всеобщности. Экспертиза должна проводиться по всем без исключения проектам законодательных актов, а также всем проектам подзаконных нормативных правовых актов, затрагивающих права и свободы человека и гражданина, устанавливающих правовой статус организаций и имеющих межведомственный характер, могущих повлечь за собой неблагоприятные последствия для субъектов предпринимательства, окружающей природной среды; в-третьих, профессионализма. Эксперты, которые привлекаются для проведения экспертизы, должны быть признанными специалистами в соответствующей сфере регулирования общественных отношений. Законодательство должно закрепить ответственность экспертов, эксперт должен понимать, что за некачественное или невнимательно проведение экспертизы он будет нести ответственность. В данном случае речь идет о том, что те эксперты, которые «не заметят» явных противоречий, впредь не должны привлекаться для проведения экспертизы нормативных правовых актов. Должностные лица государственных органов, на которых возложена обязанность проведения правовой экспертизы нормативных правовых актов, должны привлекаться к дисциплинарной ответственности, поскольку в данном случае будет иметь место, в лучшем случае, типичный дисциплинарный проступок.

Федеральный закон от 17.07.2009 № 172-ФЗ «Об антикоррупционной экспертизе нормативных правовых актов и проектов нормативных правовых актов» [5] и Закон «О прокуратуре» [6] не содержат норм об обязательном рассмотрении требования с участием представителя прокуратуры. А. В. Кудашкин считает, что участие прокурора позволяет обосновать позицию прокуратуры и разъяснить негативные последствия практики правоприменения нормативного правового акта, содержащего коррупциогенный фактор. Такой подход следует из п. 1.6 приказа Генпрокуратуры РФ от 28.12.2009 № 400 «Об организации проведения антикоррупционной экспертизы нормативных правовых актов», в котором руководителям органов прокуратуры предписано обеспечить рассмотрение требований, направленных в иные органы государственной власти и органы местного самоуправления (помимо законодательных (представительных) органов), организации и должностным лицам, с участием представителей прокуратуры. В целях повышения оперативности проведения органами прокуратуры антикоррупционной экспертизы, необходимо в Законе «Об антикоррупционной экспертизе» предусмотреть норму, обязывающую нормотворческие органы направлять принятые нормативные правовые акты в органы прокуратуры в течение определенного срока [6].

В заключение необходимо отметить, что, несмотря на положительную динамику в сфере противодействия коррупции (в частности, введение института антикоррупционной экспертизы и законодательное его обеспечение), на практике нередко возникают как организационные, так и правовые проблемы, для решения которых целесообразно продолжить совершенствование правового регулирования.

Литература

1. *Кант И*. Собр. соч. Т. 4. Гл. 2. М., 1965. С. 140.
2. *Муромцев Г. Н., Мальцев Г. В., Лукашева Е. В*. Право и политика современной России. М., 1996. С. 5.
3. *Райзберг Б. А., Лозовский Л. Ш., Стародубцева Е. Б*. Современный экономический словарь. 2-е изд., испр. М.: ИНФРА-М. 1999. С. 479.
4. *Зокоев В. А*. «Понятие правовой экспертизы нормативных правовых актов в МЧС России, С. 95.
5. Федеральный закон от 17.07.2009 N 172-ФЗ (ред. от 21.10.2013) «Об антикоррупционной экспертизе нормативных правовых актов и проектов нормативных правовых актов».
6. Федеральный закон от 17.01.1992 N 2202-1 (ред. от 22.12.2014, с изм. от 17.02.2015) «О прокуратуре Российской Федерации».
7. *Кудашкин А. А*. «К вопросу о необходимости совершенствования правового регулирования проведения органами прокуратуры антикоррупционной экспертизы в целях повышения ее эффективности». // Статьи по предмету Прокурорский надзор: М., 2010.

Проблемы теории и практики организации и практики проведения органами правовой экспертизы нормативных правовых актов и их проектов

Круглова Н. В.

Круглова Наталья Вадимовна / Kruglova Natalia Vadimovna – магистрант, кафедра административно-правовых дисциплин, Крымский институт права, г. Симферополь

Аннотация: *в статье анализируются проблемы проведения правовой экспертизы нормативных правовых актов и их проектов. Способы решения проблем, возникающих при проведении правовой экспертизы нормативных правовых актов и их проектов.*

Abstract: *the article analyzes problems of legal expertise of normative legal acts and their projects. Ways to solve the problems arising from the carrying out of legal examination of normative legal acts and their projects.*

Ключевые слова: *проблема, проект, нормативно-правовой акт.*

Keywords: *problem, project of the legal act.*

После распада Советского союза Россия встала на путь полного реформирования всех без исключения сфер жизни нашего общества, в связи с тем, что нормы советского права теряли свою эффективность в современной России.

Ряд принятых радикальных реформ в Российской Федерации был направлен на стабилизацию экономики, защиту национальных интересов, борьбу с коррупцией и прочее, большинство которых, в свою очередь, по мнению многих ученых-экспертов, были малоэффективны.

В своей статье, я хочу акцентировать внимание на проблемах, которые возникают при проведении правовой экспертизы нормативных правовых актов и их проектов, которые принимаются с целью регулирования всех сфер жизнедеятельности современного общества.

На что первое хочу обратить внимание, это на то, что в множестве принимаемых и принятых законах и подзаконных нормативных правовых актах, на сегодняшний день не закреплены понятия «экспертизы» и «экспертизы нормативного правового акта», мнения ученых к определению вышеуказанных понятий различны. Так, Ю. В. Сидельников определяет экспертизу как «оценочно-аналитическую деятельность, выполняемую с привлечением экспертов для анализа и (или) оценки объектов экспертизы с целью подготовки исходных материалов для обоснования принимаемых решений в условиях частичной неопределенности» [1, с. 7]. Более содержательным выглядит определение, даваемое А. А. Разуваевым: экспертиза - «основанное на применении специальных познаний исследование, осуществляемое сведущими лицами (экспертами), выполненное по поручению заинтересованных лиц, с целью установления обстоятельств, существенных для принятия правильных и обоснованных решений и дачи заключения по результатам такого исследования» [2, с. 8]. На основе изученных подходов к понятию экспертизы А. Н. Миронов дает следующее определение экспертизы нормативно-правового акта - это проводимое специалистом (экспертом), обладающим специальными познаниями, в закрепленном процессуальном порядке, исследование, имеющее целью установления необходимой информации об обстоятельствах, существенных для принятия качественного и эффективного нормативного правового акта лицом (лицами), назначившим экспертизу [3, с. 12]. По моему мнению, отсутствие закрепления на законодательном уровне определения единого понятия «экспертизы нормативно-правового акта» является первой проблемой.

Как отмечает в своей работе О. С. Безотосная «активное участие в формировании правовой политики государства принимают федеральные органы исполнительной власти, они практически реализуют ее положения в своем нормотворчестве. Основной целью которых является - определить задачи совершенствования правового регулирования в полномочных сферах деятельности. На сегодняшний день практика показывает, что действующие нормативные правовые акты содержат значительное количество норм, существенно снижающих эффективность правового регулирования. Такое применение норм права подчас приносит противоположный результат. Повседневное применение законодательства свидетельствует о его недоработке, которое среди прочих проблем способствует злоупотреблению властными полномочиями и, как следствие, порождает коррупцию» [4, с. 3]. Данное высказывание в очередной раз указывает на проблему отсутствия федерального закона о правовой экспертизе нормативных правовых актов и их проектов.

В целом правовая экспертиза нормативно-правовых актов заключается в правовой оценке формы акта, его целей и задач, предмета правового регулирования, компетенции органа, принявшего акт, содержащихся в нем норм, порядка принятия, обнародования (опубликования) на предмет соответствия требованиям Конституции Российской Федерации и федерального законодательства.

Правовые акты подлежат правовой экспертизе, если они носят нормативный характер.

Правовая экспертиза проводится в срок до 30 дней с момента поступления правового акта в Минюст России, в территориальный орган или в структурное подразделение территориального органа. При необходимости этот срок может быть продлен, но не более чем на месяц.

При изучении состояния правового регулирования в соответствующей сфере определяется место рассматриваемого акта среди других правовых актов, действующих в указанной сфере, и их соотношение. Прежде всего, определяется, во

исполнение или в соответствии с каким федеральным законом либо иным федеральным актом принят акт, не противоречат ли правовые основания его принятия основаниям, указанным в Конституции РФ и в законодательстве в целом.

В ходе проведения правовой экспертизы в значительной степени обращается внимание также на соблюдение правил юридической техники при подготовке акта, то есть наличие набора реквизитов, построение, правильность использования юридической терминологии.

Соответствующие правила формально не установлены на федеральном уровне, однако, по сложившейся практике правовой акт, как правило, имеет следующие элементы:

- форма принятия;
- наименование органа, принявшего правовой акт (в целях определения компетенции данного органа);
- название, в краткой форме отражающее предмет правового регулирования, которое должно соответствовать содержанию правового акта;
- дата и место принятия и (или) подписания;
- номер;
- полное наименование должности лица, подписавшего правовой акт;
- источник официального опубликования;
- дата (срок) вступления в силу.

По результатам проведения правовой экспертизы составляется экспертное заключение. В экспертном заключении рекомендуется оценить доводы о противоречии правового акта Конституции Российской Федерации и законодательству в целом.

В заключение хотелось бы отметить, что в условиях роста экономических преступлений, частого нарушения прав и свобод человека, внешних факторов, которые могут угрожать национальной безопасности нашей страны, институту правовой экспертизы нормативных правовых актов, по моему мнению, уделено недостаточно внимания. Я считаю, что для динамического развития нашего государства необходимо принять единый федеральный закон, который бы отображал весь комплекс мер, необходимых для эффективной реализации на всей территории Российской Федерации, проведения правовой экспертизы нормативных правовых актов. И закрепления в нем основных понятий, таких как «правовая экспертиза», «правовая экспертиза нормативных правовых актов», определения основных принципов правовой экспертизы, закрепление императивных требований к субъектам, которые принимают участие в проведении правовой экспертизы нормативных правовых актов; определить список законов и подзаконных актов, которые в обязательном порядке подлежат проведению правовой экспертизы.

Литература

1. *Сидельников Ю. В*. Экспертиза сегодня и завтра. - М., 1997.
2. *Разуваев А. А*. Экспертиза как средство повышения эффективности процесса правореализации: Дис. канд. юрид. Наук. – Саратов, 2006. – 229 с.
3. *Миронов А. Н*. Теоретико-правовые вопросы экспертизы нормативных правовых актов. // Юридическая техника. – 2009. - № 3.
4. *Безотосная О. С*. Правовая экспертиза нормативно-правового акта как средство повышения эффективности законодательства. // Проблемы современной науки и образования. – 2015. - № 37.

Правомерное поведение и правовая активность личности
Нуруллаев Р. Р.

Нуруллаев Рубин Рафаэльевич / Nurullayev Rubin Rafaelevich – студент,
кафедра государственно-правовых дисциплин,
Федеральное государственное бюджетное образовательное учреждение
Высшего профессионального образования, Астраханский филиал,
Саратовская государственная юридическая академия, г. Астрахань

Аннотация: *поведение является важнейшей социальной характеристикой личности. В статье рассматривается соотношение правомерного поведения и правовой активности личности.*
Abstract: *the behavior is an essential characteristic of social identity. The article deals with the relation of lawful behavior and legal activity of the person.*

Ключевые слова: *правомерное поведение, правовая активность, закон.*
Keywords: *good behavior, the legal activity of the law.*

В зависимости от формы выражения поведение может быть вербальным (словесным), складывающимся из различных высказываний, суждений и оценок, которые дают представление о внутреннем состоянии индивида, и реальным (практическим), которое заключает в себе определенные действия людей.

В этой связи очевидна актуальность проблемы правомерного поведения и правовой активности, их роль в решении основных вопросов теории и практики правового регулирования. Правомерное поведение выступает необходимым инструментальным компонентом многих понятий современной теории права, таких как законность, правопорядок, социальный механизм действия права, реализация правовых норм, правовой статус личности и т. д.

Правомерное поведение - это поведение, соответствующее предписаниям юридических норм. Масштабы и необходимые эталоны правомерного поведения установлены диспозициями правовых норм. Посредством правомерного поведения право действует. Путем правомерного поведения происходит управление обществом, осуществляется его нормальная жизнедеятельность, реализуются права и обязанности граждан [2, с. 45].

Цель правомерного поведения - закрепленные законом интересы. Юридические нормы также определяют и фиксируют не противоречащие праву способы удовлетворения этих интересов.

Правомерное поведение - это обусловленная культурно-нравственными воззрениями и жизненным опытом человека деятельность, основанная на выполнении требований норм права.

Правомерное поведение проявляется в общественной жизни чрезвычайно разнообразно, действия соответствующие правовым предписаниям могут быть классифицированы или типонизированы по многим признакам и основаниям. Некоторые юристы-ученые различают поведение «идеально правомерное» как действие, совершенное «искренним образом» и «внешне правомерное поведение», принуждаемое правом» [3, с. 178].

В юридической науке, в связи с массовостью критериев правомерного поведения выделяют:

1) Конституционное правомерное поведение – ответственное поведение, основанное на заинтересованном, творческом выполнении требований Конституции.

2) Уголовно-правомерное поведение.

3) Уголовно-процессуальная активность – разновидность правомерного поведения в сфере действия уголовно-процессуального права.

4) Правомерное трудовое поведение – юридически значимая часть деятельности трудовых коллективов и личности, не противоречащая требованиям права.

Правовая активность личности – интенсивная деятельность личности в сфере права, включающая в себя как позитивный (одобряемый государством и обществом), так и негативный (отрицательно воспринимаемый государством и обществом) факторы. Особую ценность несет в себе правовая активность позитивной направленности, т. к. выражается в сознательной, инициативной, правомерной деятельности субъектов права, направленной на эффективное использование предоставленных прав, четкое исполнение обязанностей [6, с. 486].

Абсолютное большинство участников общественных отношений ведет себя правомерно, т. е. нормально, ничего не нарушая, соблюдая законы страны, пользуясь своими правами, свободами и исполняя обязанности. Это основная и преобладающая форма поведения субъектов - индивидуальных и коллективных.

Правовая активность как личностное качество включает совокупность следующих элементов: правовое поведение – наличие инициативности в применении правовых норм, опора на требования законов, различных правовых актов в своих действиях. Правовые отношения - умение обобщать и передавать собственный правовой опыт другим (владение анализом собственных и других правовых ситуаций, владение навыками и умениями передачи другим своего опыта).

Литература

1. *Бабаев В. К.* Теория государства и права. – М.: Юрист, 2009. 104 с.
2. *Венгеров А. Б.* Теория государства и права. – М.: Юриспруденция, 2010. 45 с.
3. *Дилигенский Г. Г.* Социально-политическая психология. – М. Новая школа, 2006. 178 с.
4. *Комаров С. А.* Общая теория государства и права в схемах и определениях. - М.: Юрайт, 2011. 234 с.
5. *Лазарев В. В.* Общая теория государства и права - М., Инфра-М, 2010. 89 с.
6. *Марченко М. Н.* Теория государства и права. – М.: Зерцало», 2012. – 486 с.

Некоторые вопросы невиновного причинения вреда[1]

Санжаров Ф. И.

Санжаров Фарид Ислямович / Sanzharov Farid Islyamovich – студент, квалификация «Академический бакалавр», направление подготовки «Юриспруденция», Институт прокуратуры РФ, Федеральное государственное бюджетное образовательное учреждение Высшего профессионального образования, Саратовская государственная юридическая академия, г. Саратов

Аннотация: *в статье анализируется понятие невиновного причинения вреда, его правовая конструкция, элементы.*

Abstract: *the article analyzes the concept of non-blame harming, its legal structure, elements.*

Ключевые слова: *вина, невиновное причинение вреда, психофизиологические качества, экстремальные условия, нервно-психические перегрузки.*

Keywords: *blame, non-blame harming, psycho physiological qualities, extreme conditions, neuro-psychological overload.*

---

[1] *Статья написана по заданию Министерства образования и науки РФ № 29.1367.2014/кна выполнение научно-исследовательской работы в рамках проектной части государственного задания в сфере научной деятельности.*

В статье 5 Уголовного Кодекса РФ закреплён принцип вины, согласно которому лицо подлежит уголовной ответственности только за те общественно опасные последствия, в отношении которых установлена его вина. Под виной понимается психическое отношение лица к совершаемому им общественно опасному деянию, предусмотренному уголовным законом, и его последствиям [1, 124]. Также не допускается уголовная ответственность за невиновное причинение вреда.

Конструкция невиновного причинения вреда, закреплённая в статье 28 УК РФ, представлена тремя вариантами поведения.

1. Лицо не осознавало общественной опасности своего деяния (отсутствие интеллектуального элемента вины) и по обстоятельствам дела не могло её осознавать (отсутствие субъективного критерия небрежности).

2. Лицо не предвидело наступления общественно опасных последствий (отсутствие интеллектуального элемента вины) и по обстоятельствам дела не должно было (отсутствие объективного критерия небрежности) или не могло их предвидеть (отсутствие субъективного критерия небрежности).

3. Лицо предвидело возможность наступления общественно опасных последствий своего деяния (интеллектуальный элемент, как при легкомыслии), но не могло предотвратить эти последствия в силу несоответствия своих психофизиологических качеств требованиям экстремальных условий или нервно-психическим перегрузкам (отсутствие волевого элемента вины).

Первая модель поведения отличается от всех форм и видов вины отсутствием осознания общественной опасности и невозможностью её осознания. Вторая модель отграничивается от небрежности отсутствием обязанности или невозможностью предвидеть наступление общественно опасных последствий. А третья – отличается от легкомыслия невозможностью предотвратить общественно опасные последствия в силу несоответствия своих психофизиологических качеств требованиям экстремальных условий или нервно-психическим перегрузкам.

Под психофизиологическими качествами следует понимать совокупность качеств нервной системы, которые определяют специфику физиологических, приспособительных реакций организма и оказывают влияние на способность субъекта предотвратить вредные последствия [4, 7].

Под экстремальными условиями понимается совокупность факторов, вызываемых явлениями природного, техногенного и антропогенного характера, которые резко нарушают нормальные условия жизни населения, общественную безопасность и правопорядок и ведут к неблагоприятным последствиям [3, 7].

Нервно-психические перегрузки - временная дезорганизация психики (сильная усталость, физическое и психическое перенапряжение), при которой человек легко подвержен ситуационным воздействиям, что снижает его возможность действовать адекватно в экстремальных условиях [2, 60].

Значение института невиновного причинения вреда состоит в невозможности привлечения к уголовной ответственности за деяния, общественную опасность которых лицо не должно было или не могло осознавать или предвидеть.

Литература

1. Уголовное право России. Общая часть. / Под ред. А. И. Рарога. – 3-е изд., с изм. и доп. – М.: Эксмо, 2009. 496 с.
2. *Ситковская О. Д.* Психологический комментарий к отдельным статьям Уголовного Кодекса Российской Федерации (части Общая и Особенная). М.: Академия Генеральной прокуратуры РФ [издательство], 2009. 180 с.
3. *Арчибасова Л. А*. Невиновное причинение вреда.: Дисс. … канд. юрид. наук. Омск, 2005. 22 с.

4. *Коткова Ю. С.* Невиновное причинение вреда, обусловленное экстремальными ситуациями или нервно-психическими перегрузками.: Дисс. … канд. юрид. наук. Тюмень, 2003. 20 с.

Анализ ситуации в области профилактики подростковых правонарушений и детской безнадзорности в РФ и Приморском крае

Шипкова Т. Н.

Шипкова Татьяна Николаевна / Shipkova Tatiana Nikolaevna – студент, кафедра государственного и муниципального управления и права, Владивостокский государственный университет экономики и сервиса, г. Владивосток

Аннотация: *в статье анализируются проблемы детской безнадзорности.*
Abstract: *the article analyzes the problem of child neglect.*

Ключевые слова: *анализ, молодежь, безнадзорные, беспризорные, правонарушения, подростки.*
Keywords: *analysis, youth, neglect, homelessness, delinquency, teenage.*

Детская безнадзорность несовершеннолетних заслуживает самого нешуточного и глубочайшего внимания, так как заброшенность и безнадзорность подростков предполагают опасность грядущему РФ, в связи с тем, что грядущее любой страны находится в зависимости от растущего поколения – его физиологического самочувствия, высоконравственного обучения и воспитания. Федеральный закон от 24.06.1999 № 120-ФЗ «Об основах системы профилактики безнадзорности и преступлений лиц, не достигших совершеннолетия» дает следующие определения:

- беспризорный - малолетний, контроль за поведением которого отсутствует, вследствие несоблюдения либо ненадлежащего выполнения, со стороны опекунов или должностных лиц;
- безнадзорный - беспризорный, не имеющий места жительства.

Сейчас в Российской Федерации ни одно ведомство не владеет данными о численности безнадзорных. Официальная статистика о численности беспризорных отсутствует. Экспертные оценки масштабов беспризорности значительно отличаются.

Беспризорные и безнадзорные дети ведут антиобщественный образ жизни. Не достигшие совершеннолетия из асоциальных семей, дети, не имеющие средств к существованию, нередко вовлекаются в нерегламентированные и криминальные сферы (работа на улице, занятие проституцией, занятость в порнографическом бизнесе, торговля табачной, алкогольной продукцией и т. д.), связанные с риском для здоровья, психологического и публичного развития.

Огромные города стали центрами обитания беспризорных детей из разных регионов.

Следует заметить, к причинам происхождения детской безнадзорности современные эксперты в области социологии и психологии относят на сегодняшний день не только денежные и публичные проблемы, но и проблемы психологического характера.

Так, Е. Г. Слуцкий выделяет три основные категории причин развития детской безнадзорности: социально-экономические, социально-психологические и медико-психологические причины [1].

Доктор юридических наук Э. Б. Мельникова называет следующие причины детской безнадзорности: «В целом - это существенное изменение социально-

экономических условий жизни всего общества, породившее общие, непривычные населению негативные последствия. О них немало написано, они обсуждаются и анализируются учеными разных отраслей науки, практиками разных областей человеческой деятельности. Если посмотреть на них глазами криминолога-специалиста в той ее части, которую принято называть юношеской (ювенальной) криминологией, то эти негативные последствия следующие: экономическое и социальное неравенство разных слоев современного российского общества; потеря на общегосударственном уровне привычной для людей организации их жизни «сверху» и отсутствие у них навыков «выживания в одиночку»; крах одной идеологии и невозможность (или недостаточное желание?) для властей обратить внимание на необходимость формирования «кодекса нравственности» человека современной России. Это относится ко всем нам - и к руководителям государства, и к широким слоям общества. А особенно - к юному поколению. Не забудем, что по их облику можно судить о моральном здоровье нации, о ее будущем; наличие серьезных пробелов в правовой защите граждан и, прежде всего, детей и подростков» [2] .

На нынешний день ведомую роль в дилемме профилактики подростковых преступлений и безнадзорности играет Федеральный закон «Об основах системы профилактики безнадзорности и правонарушений несовершеннолетних».

Так, реализация Федеральной целевой программы «Профилактика безнадзорности и правонарушений несовершеннолетних на 1998-2000 годы», профинансированная из федерального бюджета в объеме 97,07 млн. руб., позволила частично уменьшить остроту проблем детской безнадзорности и социального сиротства, Федеральная целевая программа «Профилактика безнадзорности и правонарушений несовершеннолетних на 2001-2002 годы», на которую из федерального бюджета было выделено 218,64 млн. руб., позволила осуществлять дальнейшее комплексное решение проблем профилактики безнадзорности и правонарушений несовершеннолетних, защиты их прав, социальной реабилитации и адаптации.

В Приморском крае проблема предотвращения безнадзорности и беспризорности среди детей и подростков остается в числе приоритетных задач деятельности государственных и муниципальных органов власти.

Для реализации задач в данной сфере в Приморском крае действуют такие законы, как:

- О комиссиях по делам несовершеннолетних и защите их прав на территории Приморского края: закон Приморского края от 08.11.2005 № 296-КЗ (ред. от 13.08.2013).

- О профилактике наркомании и токсикомании на территории Приморского края: закон Приморского края от 12 ноября 2013 года № 299-КЗ.

Детскую безнадзорность политологи, социологи и правоведы нашего времени относят к социальным болезням, характерным для любого цивилизованного государства, в том числе и России, напрямую связанным с политическим, экономическим развитием страны, функционированием его правовой системы.

Литература

1. *Слуцкий Е. Г.* Беспризорность в России: вновь грозная реальность. / Е. Г. Слуцкий. // Социс, 2008. - № 3. С. 117 – 119.
2. *Мельникова Э. Б.* Профилактика безнадзорности детей и подростков. / Э. Б. Мельникова. // Правозащитник. - 2009. - № 2. - С. 23-29.

Перспективы введения обязательного досудебного урегулирования налоговых споров
Каманин В. И.

Каманин Виталий Игоревич / Kamanin Vitaly Igorevich – студент,
направление подготовки «Юриспруденция»,
Московский городской университет управления Правительства Москвы, г. Москва

Аннотация: *в данной статье рассматривается вводимый в законодательство РФ механизм обязательного досудебного урегулирования налоговых споров. Рассматриваются возможные положительные и отрицательные последствия данной новеллы законодательства.*
Abstract: *this article discusses a mechanism of mandatory out-of-court procedure for the settlement of tax litigations that is being introduced in Russian Federation. Possible positive and negative consequences of the new legislation are examined.*

Ключевые слова: *налоговые споры, досудебный порядок, права налогоплательщиков.*
Keywords: *tax litigations, out-of-court procedure, tax payer's rights.*

Обязательное досудебное рассмотрение налоговых споров является новеллой российского законодательства. Хотя отдельные положения, предусматривающие обязательный досудебный порядок для рассмотрения споров по привлечению к ответственности за совершение правонарушений, выявленных в результате налоговых проверок, существовали с 2009 года, с 1 января 2014 года вступили в силу поправки в Налоговый кодекс, предусматривающие, что споры, связанные с оспариванием актов Федеральной налоговой службы (кроме нормативных), с обжалованием незаконных действий либо бездействий должностных лиц, должны быть рассмотрены в вышестоящем налоговом органе, и лишь затем появляется право налогоплательщика на судебный порядок рассмотрения [3].

Изменения коснулись статей Налогового кодекса, регулирующих порядок вынесения решения по результатам проверки налоговым органом, порядок вступления данного решения в силу, порядок обжалования, сроки подачи жалобы, а также апелляционной жалобы, предъявляемые к ней требования [1].

Следует отметить, что данные нововведения были осуществлены на основании Концепции развития досудебного урегулирования налоговых споров в системе налоговых органов Российской Федерации на 2013-2018 годы, которая содержит в себе подробное описание целей, принципов, задач, которые ФНС РФ необходимо будет соответственно достигать, придерживаться и решать в данной области [4]. Центральное место в Концепции принадлежит мерам по развитию внесудебного порядка разрешения налоговых споров без участия суда, а также по внедрению примирительных и иных внесудебных процедур, позволяющих устранить конфликты при обращении в ФНС без подачи письменной жалобы, и мерам по повышению прозрачности процедуры рассмотрения жалоб, упрощению способов взаимодействия, созданию условий и стимулов для разрешения споров во внесудебном порядке.

За время действия обязательного досудебного порядка рассмотрения налоговых споров стало возможным обсуждение положительных и отрицательных черт данного явления на основе реальной сложившейся практики.

К сожалению, несмотря на постулируемую Федеральной налоговой службой пользу для налогоплательщика от нововведения в виде простоты оформления жалобы, рассмотрения ее в сжатые сроки, быстроту исполнения решения по жалобе, отсутствия судебных издержек, ряд исследователей отмечает серьезные проблемы, решение которых может существенно повысить эффективность данной процедуры [6].

Во-первых, возможность ухудшения положения налогоплательщика по результатам рассмотрения жалобы в вышестоящем налоговом органе удерживает некоторых налогоплательщиков от подачи жалобы. Вместе с тем, данная возможность вышестоящего органа нарушает общеюридический принцип справедливости.

Во-вторых, не закреплен статус представителей налогоплательщика, подобный судебному представительству, а ведь налоговый досудебный спор по сложности может не уступать судебному, могут потребоваться квалифицированные защитники, расходы которых необходимо будет оплатить. Стимулировать привлечение профессионалов в досудебные налоговые споры без возможности отнесения расходов на счет проигравшей стороны затруднительно.

В-третьих, отсутствует открытый регламент рассмотрения налоговых споров в налоговом органе. Существуют лишь служебные документы внутреннего пользования, недоступные налогоплательщику. Неясно, каким образом происходит процедура рассмотрения жалобы, не определено место налогоплательщика на процессе, правовое регулирование не отвечает на вопросы проведения экспертиз, привлечения свидетелей, оценки доказательств.

Таковы, на наш взгляд, наиболее существенные проблемы в области досудебного порядка разрешения налоговых споров. Как можно отметить, данные вопросы в Российской Федерации уже были решены процессуальным законодательством. Представляется интересной позиция Т. В. Колесниченко, которая предлагает использовать процессуальные нормы в рассмотрении налоговых споров [5]. С учетом данной позиции можно предложить следующие решения данных проблем.

1. Для реализации принципа справедливости и стимулирования налогоплательщиков к активному отстаиванию своих прав в налоговых органах необходимо закрепить невозможность ухудшения положения налогоплательщика по результатам проверки.

2. С целью стимулирования привлечения квалифицированных представителей (бухгалтеров, налоговых консультантов, юристов, аудиторов) налогоплательщиками необходимо учесть возможность отнесения понесенных издержек на проигравшую сторону.

3. Детальный регламент рассмотрения жалобы в налоговом органе, который будет зарегистрирован в Министерстве юстиции РФ и будет носить открытый, общедоступный характер, существенно улучшит правовое регулирование досудебной процедуры урегулирования налоговых споров. В данном регламенте следует предусмотреть возможность привлечения налогоплательщика либо его представителя к рассмотрению жалобы, установить порядок проведения экспертиз и оценивания доказательств.

Таким образом, обязательный досудебный порядок урегулирования налоговых споров, введенный с 2014 года для всех категорий решений налоговых органов, преследует цели снижения нагрузки на судебную систему, освобождения налогоплательщиков от лишних издержек по ведению дел, ускорения приведения решений в исполнение. Данная новелла законодательства имеет положительный эффект для налогоплательщика, однако существует ряд нерешенных проблем в правовом регулировании досудебного порядка. Выявленные проблемы возможно решить, прибегнув к положениям процессуального законодательства о рассмотрении споров в суде.

Литература

1. Налоговый кодекс Российской Федерации (часть первая) от 31.07.1998 N 146-ФЗ (ред. от 08.06.2015).
2. Налоговый кодекс Российской Федерации (часть вторая) от 05.08.2000 N 117-ФЗ (ред. от 29.06.2015).

3. Федеральный закон от 02.07.2013 N 153-ФЗ (ред. от 02.07.2013) «О внесении изменений в часть первую Налогового кодекса Российской Федерации».
4. Приказ ФНС России от 13.02.2013 N ММВ-7-9/78@ «Об утверждении Концепции развития досудебного урегулирования налоговых споров в системе налоговых органов Российской Федерации на 2013-2018 годы».
5. *Колесниченко Т. В.* Досудебный и судебный порядок урегулирования споров по результатам налоговых проверок. Автореферат диссертации на соискание ученой степени кандидата юридических наук. Российская академия правосудия. Москва, 2011.
6. *Махрова Е. Н.* Досудебный порядок урегулирования налоговых споров: преимущества и недостатки. Контентус. Информационная Мордовия: Саранск. 2015. № 2 (31). С. 1-5.

ПЕДАГОГИЧЕСКИЕ НАУКИ

Научно-исследовательская работа как форма развития познавательного интереса при изучении химии

Зайцева Н. С.

Зайцева Наталья Станиславовна / Zaitseva Natalia Stanislavovna – кандидат педагогических наук, учитель химии,
Пудостьская средняя общеобразовательная школа, пос. Пудость, Ленинградская область

***Аннотация**: в статье рассматривается научно-исследовательская деятельность учащихся как одна из форм развития познавательного интереса при изучении предмета химии в школе.*
***Abstract:** the article examines the research activities of students as a form of cognitive interest in the study of the subject of chemistry at school.*

***Ключевые слова:** научно-исследовательская работа, познавательный интерес.*
***Keywords**: scientific research, educational interest.*

В настоящее время к общеобразовательной школе предъявляют требования по повышению качества обучения и усиления его воспитательного воздействия, а также развития самостоятельности и проявления инициативы в процессе обучения. Выполнению данных требований способствует познавательный интерес учащихся к предмету, основными стимулами которого являются содержание и организация учебного процесса.

В истории развития отечественной методики преподавания познавательный интерес рассматривают как одно из средств, в процессе обучения и воспитания учащихся способных побуждать к активной деятельности, развитию мыслительной способности, повышению уровня самообразования, развитию творческого потенциала. Вопрос развития познавательного интереса волновал многих деятелей педагогической науки. Неоценимый вклад в изучение этой проблемы внесли Э. И. Бергер, В. Б. Бондаревский, Г. И. Щукина и многие другие. Г. И. Щукина в своих работах определяет познавательный интерес как избирательную направленность личности, обращенной к области познания, к ее предметной стороне и самому процессу овладения знаниями. Психологи рассматривают познавательный интерес как избирательное, окрашенное отношение учащихся к предмету.

Проблема развития познавательного интереса учащихся к изучению химии на сегодняшний день занимает одно из первых мест в работе учителя, поскольку в последние годы интерес учащихся к предмету несколько снизился. С помощью познавательного интереса возможно решить проблему успеваемости школьников. Невольно возникает вопрос: какое обучение при изучении химии провоцирует возникновение интереса к предмету. Развитию познавательного интереса способствует активная деятельность школьников, которая оказывает положительное влияние на психику личности, вызывая разного характера эмоции. Поэтому познавательный интерес при изучении предмета стоит рассматривать как главный фактор в активизации познавательной деятельности учащихся. Безусловно, интересу предшествует любознательность, которая способна дать толчок к развитию познавательного интереса в определенной области познания. Не исключено, что внезапный интерес может развиваться, приобретая профессиональную направленность. Уровень познавательного интереса учащихся к предмету можно определить с помощью следующих критериев:

- поиск творческого подхода к изучению проблемы;
- готовность учащихся к самостоятельному приобретению знаний;

- повышение качества знаний;
- активное участие в беседе с классом и учителем;
- правильно сформулированные вопросы;
- положительный эмоциональный настрой.

Познавательный интерес в процессе обучения выполняет следующие функции:
- способствует воспитанию воли;
- побуждает к расширению и углублению знаний;
- оказывает влияние на формирование личности;
- осуществляет развитие творческой личности;
- оказывает влияние на профессиональный выбор.

Выполнение данных функций зависит от того, какие поставлены задачи и какие методы применяются для развития познавательного интереса к предмету.

Познавательный интерес не является врожденным, он формируется, прежде всего, под влиянием деятельности учителя, через тесно взаимосвязанные между собой содержание учебного материала и организацию познавательной деятельности учащихся.

Одной из форм организации познавательной деятельности школьников при изучении химии является научно-исследовательская работа. Она в полной мере способна побуждать к развитию познавательного интереса к предмету. Особенность таких работ заключается в не предопределённости результата, который могут дать исследования. Эта работа включает в себя следующие этапы:

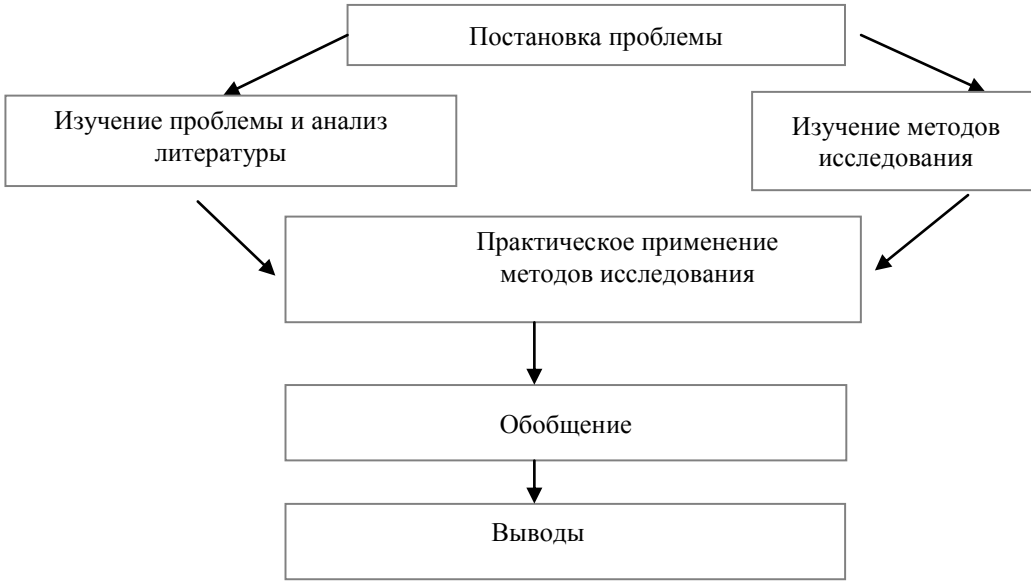

Главная задача такой работы состоит в том, чтобы научить правильно организовать деятельность учащегося и творчески подойти к решению поставленной проблемы.

Такая цепочка является неотъемлемой принадлежностью исследовательской деятельности, нормой ее проведения. Научно-исследовательская работа имеет определенную структуру, которой должны придерживаться учащиеся при оформлении работы. Выполняя исследовательскую работу, школьники следуют принципам построения исследования.

Научно-исследовательская работа направляет ребят к самостоятельной работе с рекомендованной литературой, как основному источнику знаний, вырабатывая навыки работы с книгой. Проблемные ситуации побуждают учащихся к логическому мышлению, к участию решения проблемы, к добыванию новых знаний. Они дарят

ученику радость открытия истины. Практическая работа повышает любознательность учащихся. Каждый учащийся самостоятельно выбирает, каким образом будет представлять результаты своего труда. Исследовательская работа может быть представлена в виде:

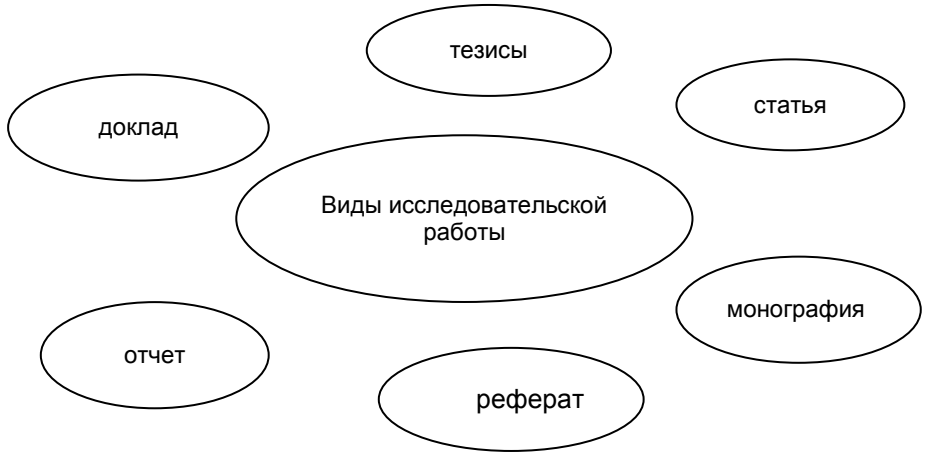

Научно-исследовательская работа позволяет проявить имеющиеся личные качества, такие как: эрудиция, уровень развития мышления, умение вести диалог и т. д. Такая работа требует самостоятельности и творческого подхода, которые способствуют положительному эмоциональному подъему.

Таким образом, развитие познавательного интереса учащихся осуществляется через активную познавательную деятельность, в ходе которой проявляются положительные психические процессы и интеллектуальное удовлетворение личности.

Литература

1. *Бондаревский В. Б.* Учение и развитие интересов и склонностей учащихся старших классов к отдельным предметам школьного обучения. Автореф. дис. на соиск. учен. степени канд. пед .наук. М: Акад. пед. наук, 1960 – 20 с.
2. *Щукина Г. И.* Педагогические проблемы формирования познавательных интересов учащихся. .М: Педагогика. 1988 – 203 с.
3. *Щукина Г. И.* Актуальные вопросы формирования интереса в обучении. М: Просвещение, 1984 – 176 с.

К вопросу об использовании видео материалов на занятиях по иностранному языку

Васильева А. Г.

Васильева Анна Германовна / Vasil'eva Anna Germanovna – кандидат педагогических наук, доцент,
Московский государственный технический университет имени Н. Э. Баумана, г. Москва

Аннотация: *статья посвящена вопросу использования видео материалов на занятиях по иностранному языку. Автор предлагает новый подход к работе с видео фрагментами в процессе обучения. В статье показаны преимущества использования специальных заданий по сравнению с традиционным подходом к просмотру видео. Приводятся примеры упражнений на основе видео фрагмента. Представленные упражнения могут использоваться как для аудиторных занятий, так и для самостоятельной работы студентов.*

Abstract: *the article is devoted to the use of video in foreign language teaching. A new approach to the use of video in classroom is described. Special attention is paid to the advantages of the approach over traditional one. An example of tasks and exercises based on the video is shown. The following exercises can be used for a class-room activity and autonomous learning.*

Ключевые слова: *видео материалы, упражнения, иностранный язык, преподаватель, фрагмент фильма.*

Keywords: *video, exercises, foreign language teaching, a new approach.*

В современном, быстро меняющемся мире возникает острая проблема подготовки грамотных специалистов, способных осуществлять иноязычное межличностное и межкультурное общение. Поэтому перед преподавателем иностранного языка встает задача формирования коммуникативной компетенции, а именно лингвистических навыков (лексических, фонетических, грамматических) и социокультурных навыков и умений, которые позволят превратить иностранный язык в средство общения, образования и самообразования, а также в инструмент сотрудничества и взаимодействия в современном обществе.

Появление новых информационных технологий обучения призвано помочь преподавателю сформировать эти языковые умения и навыки. Однако наряду с новыми технологиями существуют и привычные методы работы, от которых нельзя отказываться в процессе обучения.

Известно, что использование видео материалов необходимо при обучении иностранному языку, так как они позволяют заинтересовать учащихся обсуждаемой темой, сделать урок более красочным и запоминающимся. Видео может передавать информацию, которую сложно воспринять только через текст или звук, при этом видео фрагмент может транслироваться через целый ряд устройств (например, компьютер, телевизор, планшет). Задания на основе видео материалов могут предполагать пассивный просмотр фильма, чтобы получить большее понимание представленной темы на уроке, и критический анализ, когда учащимся нужно посмотреть видеозапись и сделать собственные выводы на основе увиденного.

Многие отечественные и зарубежные ученые подчеркивают огромное значение использования видео фрагментов в процессе обучения иностранному языку. Например, Писаренко В. И. объясняет целесообразность обращения к видео в учебном процессе доступностью видеоматериалов, наличием у большинства людей определенного опыта использования видеотехники и возможностью творческой реализации педагогического потенциала при обсуждении видео фильмов на занятиях [8]. Аллан М. отмечает преимущества видео над аудио материалом, так как

изображение помогает учащимся воспринимать иностранную речь и понимать больше деталей [11]. Визуальная информация (язык тела, жесты, одежда), представленная в видеофильме, безусловно, способствует упрощению восприятия иноязычного материала.

Видео фильмы позволяют многое узнать о культуре стран изучаемого языка, погрузиться в атмосферу того, как люди живут, проникнуть в их мысли и чувства. Поэтому небольшой видео фрагмент часто может больше рассказать учащемуся, чем учебник или общение с учителем. Но, к сожалению, многие преподаватели ограничиваются просмотром фильмов на уроке, не задумываясь о необходимости подготовить учащихся к восприятию видео материала и о способах контроля просмотренного видео. Они забывают о том, что каждый просмотр должен быть целенаправленным. Такой подход требует от преподавателя иностранного языка как определенных навыков работы с видео фильмами, так и наличия методических разработок и дидактических раздаточных материалов, чтобы весь просмотр не сводился к включению и проектированию видеозаписи только на том основании, что она сделана на базе иностранного языка.

Следует отметить, что оптимальным решением является разработка преподавателем определенных заданий на основе выбранного видео фильма. При этом предпочтительной длиной видео фрагмента можно считать 5 минут, так как это время является достаточным для получения необходимой информации по обсуждаемой проблеме и позволяет удержать внимание учащихся на просматриваемом материале.

Система упражнений должна состоять из нескольких разделов.

Первый раздел (*Introductory exercises*) может содержать задания, позволяющие подготовить учащихся к восприятию видео материала и пробудить имеющиеся у них знания по данной теме.

Например, если видео фрагмент посвящен керамическим материалам, то задания могут быть следующими:

1.1. Answer your teacher's introductory questions.

1. What do you know about ceramics?
2. What is ceramics used for?
3. Is it possible for ceramics to become a superconductor?

2. Watch the video with the sound turned down to zero. You are supposed to predict the content of the commentary.

Во второй раздел (*Viewing, Reading and Talking)* следует включить упражнения, направленные на обсуждение просмотренного фрагмента.

При этом задания могут включать ответы на вопросы, упражнения на заполнение пропусков, установку соответствий, множественного выбора и т. д.

Например:

2.1. *Watch the video and decide which statements are true.*

- Normally, ceramics isn't affected by magnets at all.
- Cold has not changed the way ceramics behave.
- Superconducting ceramics can't conduct electricity without losing any energy.
- Superconducting ceramics repels the magnetic field of a magnet.
- The temperature of superconducting ceramics is extremely cold compared to the temperature you need to make metals superconductors.

2.2. *Watch the video again and answer these questions.*

- How can ceramics become a superconductor?
- How long does it take for liquid nitrogen to cool ceramic down?
- What property of superconducting ceramics is described in the video?
- What are scientists working on now?

2.3. *Match the words and the following definitions.*

1. ceramics (n) *a/ to rise and float in the air;*

2. superconductor(n) *b/ to have an effect on; make a difference to;*
3. affect (v) *c/a hard brittle material made by firing clay and similar substances;*
4. repel (v) *d/ final;*
5. ultimate(adj) *e/ a metal that allows electricity to pass through it without resistance at very low temperatures;*
6. levitate (v) *f/ a region around a magnetic material or a moving electric charge within which the force of magnetism acts;*
7. magnetic field *g/ to force (something similarly magnetized or charged) away from itself.*

2.4. *Make up sentences with the following word combinations.*

External magnetic field, liquid nitrogen, superconducting ceramics, ultimate aim, compared to, to repel a magnet, to conduct electricity, to cool down.

Третий раздел *(Follow up assignments)* должен содержать творческие задания на основе видео фрагмента: составить диалог по теме видео, подготовить сообщение на предложенную тему, выступить с презентацией по обсуждаемой проблеме.

Например:

1. You are a scientist dealing with superconductors. You are talking to the reporter of a scientific magazine.
2. You are supposed to make a report on superconductors at the coming conference. Discuss the main points of your report with your colleague.

Таким образом, следует отметить преимущество предложенного подхода к работе с видео материалом над традиционным пассивным просмотром фильмов. Использование коротких видео фрагментов вместе с разработанными упражнениями позволяет вызвать интерес у учащихся к изучаемой теме и пробудить их творческий потенциал, благодаря выполнению разнообразных заданий. Не отнимая много времени от урока, обращение к упражнениям до и после просмотра видео дает возможность преподавателю сделать занятие красочным, интересным и помогает развить у учащихся речевые иноязычные умения, что является необходимым при формировании коммуникативной компетенции.

Литература

1. *Абакумова И. В*. Современный образовательный процесс: Содержание, технологии, организационные формы. / Под общей ред. Бондаревской Е. В. Ростов н/Д: Изд-во РГПУ, 1996. 62 с.
2. *Бабанский Ю. К.* Проблемы повышения эффективности педагогических исследований: (Дидактический аспект). М.: Педагогика, 1982. 192 с.
3. *Бурая Е. А., Медведева Т. В., Туликова А. С*. Учебное пособие по работе с видеофильмом «Introducing Great Britain» на занятиях по практической фонетике английского языка для студентов вузов. Часть 1. М: МГЛУ, 2001. 97 с.
4. *Гальскова Н. Д., Гез Н. И.* Теория обучения иностранным языкам. Лингводидактика и методика: учеб. пособие для студ. лингв. ун-тов и фак. ин. яз. высш. пед. учеб. заведений. М.: Академия, 2008. 336 с.
5. *Зимняя И. А*. Психологические аспекты обучения говорению на иностранном языке. М.: Просвещение, 1978. 159 с.
6. *Писаренко В. И.* Педагогический алгоритм работы с видеоматериалами. // Перспективные информационные технологии и интеллектуальные системы. Таганрог: Изд-во ТРТУ, 2003. Вып. 1 (13). С. 77–83.
7. *Селевко Г. К.* Современные образовательные технологии. М.: Народное образование, 1998. 256 с.
8. *Халеева И. И.* Основа Теории обучения пониманию иноязычной речи (подготовка переводчика). М.: Высшая школа, 1989. 238 с.
9. *Allan M.* Teaching English with Video. L.: Longman, 1991. 296 p.

10. *Lonergan J.* New Directions in Language Teaching: Video in Language Teaching. Cambridge University press, 1984. P. 1-50.
11. *Sherman J.* Using Authentic Video in the Language Classroom. Cambridge University Press, 2003. 34 p.

Нетрадиционные технологии в коррекционно-педагогической работе с обучающимися, воспитанниками с задержкой психического развития

Ибрагимова Г. Г.[1], Муратова М. А.[2]

[1]Ибрагимова Галина Георгиевна / Ibragimova Galina Georgievna – магистрант, кафедра специальной педагогики, направление «Специальное (дефектологическое) образование», Федеральное государственное автономное образовательное учреждение высшего образования Южный Федеральный Университет, Академия психологии и педагогики, заместитель директора по учебной работе, Государственное казенное оздоровительное образовательное учреждение школа VII вида № 7, г. Азов;

[2]Муратова Марианна Алексеевна / Muratova Marianna Alekseyevna – кандидат биологических наук, старший преподаватель, научный руководитель, кафедра коррекционной педагогики, Федеральное государственное автономное образовательное учреждение высшего образования Южный федеральный университет, г. Ростов-на-Дону

Аннотация: *в статье рассматривается опыт использования нетрадиционных коррекционно-развивающих технологий арт-терапии, используемых в работе с обучающимися, воспитанниками с задержкой психического развития, с целью дальнейшего внедрения в практику общеобразовательных школ для успешного осуществления инклюзии обучающихся, воспитанников с особыми образовательными потребностями.*

Abstract: *this article discusses the experience of using non-traditional correctional-developing technologies of art therapy, used in working with students, students with mental retardation to further implementation of secondary schools for the successful implementation of inclusion pupils with special educational needs.*

Ключевые слова: *инклюзия, нетрадиционные технологии, пластилинография, светоизотерапия, шнуровальный планшет, пескотерапия, планшет «Мобильная аппликация», геоконт Воскобовича, театр пальчиковых кукол, ниткопись, ватопись, оригами.*

Keywords: *inclusion, alternative technologies, plastilinovaya, light visual therapy, suroviny tablet, sand therapy, the tablet «Mobile application», geocent of Bosconovich, theatre finger doll, Nikopol, Vatopedi, origami.*

В Федеральном законе «Об образовании в РФ» № 273-ФЗ от 29.12.12 впервые закреплены положения об инклюзивном, то есть совместном обучении и воспитании детей с ограниченными возможностями здоровья. Выбор того или иного варианта обучения и воспитания ребенка остается за его родителями или лицами, их заменяющими [1]. Современность введения инклюзивного образования обусловлена профессиональными потребностями педагогов, работающих с детьми с особыми образовательными потребностями. Количество таких детей увеличивается с каждым годом.

Характеризуя сложившуюся обстановку в общеобразовательных школах, следует отметить, что число обучающихся, воспитанников начальной школы, которые не справляются с требованиями стандартной школьной программы, за последние 20-25 лет возросло в 2-2,5 раза (35 % и более). Слабое здоровье дошкольников затрудняет их адаптацию к школьным нагрузкам. Интенсификация учебного процесса приводит к резкому ухудшению соматического и психоневрологического здоровья ослабленного ребенка. Ситуация усложняется такими факторами, как создание сети гимназических, лицейских классов и тяжелых образовательных программ без должной предварительной подготовки и, как следствие, тенденция к увеличению в общеобразовательной школе детей с недостатками в обучении и в развитии.

Большую группу риска школьной дезадаптации составляют учащиеся с задержкой психического развития (ЗПР). Системное и комплексное изучение задержки психического развития особенно активно началось в отечественной дефектологии в 60-е годы XX века. Ученые, внесшие существенный вклад в решение этой проблемы: Т. А. Власова, Л. С. Выготский, Н. С. Певзнер, В. М. Астапов, В. М. Лубовский, Т. А. Власова, Б. В. Зейгарник, А. Р. Лурия, В. В. Лебединский, К. С. Лебединская, Г. Е. Сухарева, на который до сих пор опираются современные педагоги.

У детей с ЗПР страдает сфера коммуникации. Отмечаются проблемы в формировании нравственно-этической сферы – страдает сфера социальных эмоций, дети не готовы к отношениям со сверстниками, могут быть нарушены эмоциональные контакты с близкими взрослыми, дети слабо ориентируются в нравственно-этических нормах поведения.

У детей с ЗПР наблюдается изменение в способах коммуникации. Возникают проблемы в развитии нравственно-этической сферы – страдает сфера социальных эмоций, дети испытывают трудности в отношениях со сверстниками, нарушаются эмоциональные контакты с взрослыми, близкими людьми, дети слабо ориентируются в нравственно-этических нормах поведения.

При задержке психического развития усложняется социальное развитие ребенка, его личностное становление – формирование самосознания, самооценки, системы «Я». Дети с ЗПР безынициативны, инфантильны, их эмоции неяркие, они затрудняются выразить свое эмоциональное состояние, не понимают состояний других людей. Сегодня повышенная агрессивность детей является одной из наиболее частых проблем в детском коллективе вообще и наиболее ярко выражена у детей с ЗПР. Сильно страдает регулятивная сторона поведения [2].

К сожалению, лишь в последнее время, с увеличением числа детей с проблемами в развитии, стало уделяться больше внимания коррекционной педагогике и психологии.

Предполагается, что в современной педагогике нетрадиционные технологии вполне применимы к детям с ЗПР.

Предлагаемый мною опыт применения нетрадиционных технологий коррекции является результатом работы с детьми с задержкой психического развития в ГКОУ РО школе VII вида № 7 г. Азова и может быть использован в практике учителей общеобразовательных школ.

Среди множества коррекционно-развивающих технологий, используемых в работе с обучающимися, воспитанниками с ЗПР, особое внимание заслуживает направление арт-терапия.

Слово арт-терапия сейчас встречается часто и знакомо многим, но не все знают, что именно скрывается за этим красивым названием. Лечение искусством (art - искусство, therapy - лечение) берет на вооружение самые разнообразные виды творческой деятельности человека, с целью оказания помощи ему в решении психологических проблем.

Арт-терапия соединяет в себе различные области знания – медицину, психологию, культурологию, педагогику и др. Её основой выступает художественная практика. Язык искусства – красок, линий, форм и образов – говорит нам о том, что зачастую

очень сложно выразить при помощи слов. В ходе занятий арт-терапии обучаемые, воспитанники вовлекаются в изобразительную деятельность, имеющую огромную целительную силу.

Пластилинография – это один из новых жанров в изобразительной деятельности, появившийся сравнительно недавно.

Понятие «пластилинография» имеет два корня: «графия» – создавать, рисовать, а слово «пластилин» подразумевает материал, с помощью которого воплощается исполнение замысла. Жанр пластилинография представляет собой создания лепных картин с изображением более или менее выпуклых, полуобъемных объектов на горизонтальной поверхности, с применением как традиционных, так и нетрадиционных техник и материалов.

Рисование пластилином - редко встречающийся вид живописи. Использование этого метода художественной выразительности вносит разнообразие в творческий процесс. Техника пластилинографии поистине уникальна. Обучающиеся, воспитанники приобретают новый сенсорный опыт – чувство пластики, формы и веса. Дети учатся планировать и доводить работу до конца. Рисование пластилином помогает подготовить руку ребенка к письму, что является большим подспорьем учителю начальных классов. Рисование пластилином стало неотъемлемой частью коррекционных занятий с обучающимися, воспитанниками 1 класса в коррекционной школе.

Пластилинографию можно использовать как при организации внеурочной деятельности с обучающимися с ЗПР и нарушением интеллекта, так и в учебной деятельности [3].

Светоизотерапия - письмо и рисование кистями и красками разных размеров, ладошками, пальцами рук, маркерами. Рисование осуществляется либо по образцу, либо по подложке самостоятельно. В процессе изобразительной деятельности идет воздействии света 12 цветов в зависимости от психоэмоционального и соматического состояния ребенка. Светоизотерапия - это особый универсальный язык восприятия мира. Метод лечения цветом, который стал сегодня очень популярным. Светоизотерапия - это слияние двух терапевтических методов – изотерапия и светотерапия (фототерапия). Очень эффективны упражнения с использованием светоизотерапии в коррекционно-развивающей работе с детьми с ЗПР и нарушением интеллекта. Процесс художественного самовыражения напрямую связан с укреплением психического здоровья ребёнка и может рассматриваться как значимый психо- и физиопрофилактический фактор. Использование данной технологии позволяет помочь ребёнку самому справиться со своими проблемами, восстановить эмоциональное равновесие или устранить имеющиеся нарушения поведения, помочь интеллектуальному развитию, укрепить соматическое здоровье.

В системе различных направлений арт-терапии светоизотерапия рассматривается как совокупность психологических методов воздействия, осуществляемых в процессе изобразительной деятельности, используемой в целях коррекции лиц с различными эмоциональными и психическими расстройствами. В работах большинства авторов, затрагивающих в своих публикациях тему арт-терапии, она понимается как система здоровьесберегающих воздействий, либо как одна из форм психотерапии, основанная на занятиях изобразительным творчеством. А в сочетании со световым воздействием здоровьесберегающая направленность значительно возрастает.

Данную технологию можно использовать как для организации внеурочной деятельности детей с ЗПР и нарушением интеллекта, так и в урочной деятельности [4].

Шнуровальный планшет относится к спектру технологий арт–терапии.

Педагоги и психологи, занимающиеся проблемами коррекции и развития школьников с ЗПР, единодушно сходятся во мнении, что мелкая моторика очень важна, поскольку через нее развиваются высшие свойства сознания: координация, внимание, мышление, наблюдательность, воображение, зрительная и двигательная

память, речь. Развитие мелкой моторики очень важно еще и потому, что в жизни ребенку понадобятся точные координированные движения, чтобы одеваться, чтобы писать, а также выполнять различные бытовые и прочие действия.

Слабую руку ребенка можно и необходимо развивать. Регулярные занятия с игровым шнуровальным планшетом не только тренируют пальчики, но и развивают речь и умственные способности ребенка. Шнуровальный планшет – это сразу и интересная логическая игра, и тренажер для развития мелкой моторики, и плоскостной конструктор для моделирования и художественного творчества. Разноцветными шнурками ребенок учится изображать на поверхности планшета простые контурные картинки: архитектурные сооружения, животных, людей, технику и многое другое [5].

Большой эффект в усовершенствовании коррекционно-развивающего процесса принесли такие нетрадиционные технологии арт-терапии как:

1. **Пескотерапия** (игра с песком на стекле: рисование, представление, письмо в «песчаных тетрадях», изображение на мокром песке) [6].

2. **Упражнения на планшете «Мобильная аппликация»** (аппликация из фигур разных геометрических форм, стилизованных фигур, сочинение предметных, сюжетных картинок, орнаментов, проектов, «постановка» сказок).

3. **Упражнения на геоконте Воскобовича** (рисование цветными резиночками композиций, орнаментов из геометрических фигур, составление проектов, конструирование букв, цифр и т. д.).

4. **Игрушечный кукольный театр с использованием пальчиковых кукол [**7].

5. **Ниткопись** (письмо и рисование шерстяными нитками на бархатной бумаге или фетре) [5].

6. **Ватопись** (рисование ватой на фетре или бархатной бумаге) [5].

7. **Оригами** (самобытное японское искусство складывания фигурок из бумаги с целью укрепления у обучающихся, воспитанников способности работать руками под управлением сознания, совершенствования мелкой моторики рук, точных движений пальцев, упражнения глазомера, чёткого согласования рук и глаз).

Совершенствование существующих и создание новых эффективных средств и методов для повышения резервных возможностей человека в настоящее время является актуальной задачей. С ростом знаний в области педагогики и психологии, распространения педагогической мысли создаются новые концепции воспитания, разрабатываются стандарты образования, изучаются теоретические основы и технологии воспитания детей, создаются новые отрасли знаний и методики. Проблема заключается в своевременной активной «пропаганде» нововведений среди педагогов, психологов и умелого сочетания комплекса психолого-педагогических дисциплин с новыми нетрадиционными подходами.

Литература

1. Федеральный закон Российской Федерации от 29 декабря 2012 г. N 273-ФЗ «Об образовании в Российской Федерации».
2. Актуальные проблемы диагностики задержки психического развития детей. / Под ред. К. С.Лебединской. - М., 1982.
3. *Давыдова Г. Н.* «Пластилинография» - 1, 2. – М.: Издательство «Скрипторий 2003 г.», 2006.
4. *Серов Н. В*. Эстетика цвета. Методологические аспекты хроматизма. — СПб, ФПБ — ТОО «БИОНТ», 1997. — 64 с.
5. Развиваем руки - чтобы учиться и писать, и красиво рисовать. Пособие для родителей. / Гаврина С. Е., Кутявина Н. Л., Топрокова И. Г., Щербинина С. В. - Ярославль: «Академия развития», 1997. 192 с.

6. *Рудова А. С.* Коррекция аутизма и заболеваний аутистического спектра методом песко-арома-музтерапии. - [Электронный ресурс]. Режим доступа: http://www.centr_ razvitia. ucoz. ru/ index.
7. *Цвынтарный В. В.* Играем пальчиками и развиваем речь. - Нижн. Новгород: Флокс, 1995. – 32.

К вопросу об использовании метода кластерного анализа

Тесевич А. А.[1], Итпекова Г. С.[2]

[1]Тесевич Анастасия Андреевна / Tesevich Anastasija Andreevna – магистрант;
[2]Итпекова Галина Семеновна / Itpekova Galina Semenovna – кандидат педагогических наук, доцент,
кафедра теоретической физики и информационных технологий в образовании,
Федеральное государственное бюджетное образовательное учреждение
Высшего профессионального образования
Хакасский государственный университет имени Н. Ф. Катанова, г. Абакан

Аннотация: *основой педагогической профессии является педагогическая деятельность. Анализ данного понятия в полной мере позволяет осуществить метод кластерного анализа.*
Abstract: *the basis of the teaching profession is teaching. Analysis of the concept fully enables the method of cluster analysis.*

Ключевые слова: *педагогическая деятельность, педагогическая задача, метод кластерного анализа, профессиональная деятельность.*
Keywords*: pedagogical activity, pedagogical problem, the method of cluster analysis, professional activity.*

Термин «кластерный анализ» впервые был введен Р. Трионом (R. Tryon) в 1939 году, он включает в себя более ста различных алгоритмов. Впервые эти методы стали применяться в антропологии и психологии. В отличие от задач классификации, кластерный анализ не требует априорных предположений о наборе данных, не накладывает ограничения на представление исследуемых объектов, а позволяет анализировать показатели различных типов данных (интервальным данным, частотам, бинарным данным). При этом переменные должны измеряться в сравнимых шкалах [1].

Смыслом педагогической профессии является педагогическая деятельность, которая представляет собой особый вид социальной деятельности, направленной на передачу от старших поколений младшим накопленных человечеством культуры и опыта, создание условий для их личностного развития и подготовку к выполнению определенных социальных ролей в обществе. Для этой деятельности педагог должен решать огромное количество задач различных типов, классов и уровней. Специфической особенностью решения педагогических задач является то, что они нередко требуют напряженной работы мысли, анализа множества факторов, условий и обстоятельств. Очень трудно разработать алгоритм решения той или иной педагогической задачи, так как каждый случай по-своему уникален, поэтому в решении каждой задачи имеются свои нюансы. Если же такой алгоритм существует, его применение разными педагогами может привести к различным результатам. Это объясняется тем, что творчество педагогов связано с поиском новых решений педагогических задач [2]. Рассмотрим различные трактовки понятия «Педагогическая деятельность» (табл.1).

Таблица 1. Подходы к раскрытию термина «Педагогическая деятельность»

№	Источник	Содержание термина
1	Современный словарь по педагогике [3]	Разновидность профессиональной деятельности, направленная на передачу социокультурного опыта посредством обучения и воспитания
2	Педагогическая психология [4]	Воспитывающее и обучающее воздействие учителя на ученика, направленное на его личностное, интеллектуальное и деятельностное развитие, одновременно выступающее как основа его саморазвития и самосовершенствования
3	Введение в педагогику [5]	Педагогическая деятельность включает профессиональную активность учителя, направленную на решение задач развития и обучения подрастающего поколения

Детально рассмотреть это понятие может помочь один из методов анализа - «метод кластеров». Преимущество данного метода анализа в том, что он позволяет сократить размерность материала, выполнив сбор данных (в нашем случае, это термин «педагогическая деятельность» с точки зрения разных авторов), содержащий некоторую информацию, по этой информации можно выделить некоторое количество объектов и затем упорядочить эти объекты в сравнительно однородные группы [6].

Рассмотрим понятие «педагогическая деятельность» с использованием метода кластерного анализа. В данном случае он позволяет представить содержание табл. 1 в другой форме представления информации, а именно на языке схем (схема 1).

Исходя из рассмотренного выше содержания термина «педагогическая деятельность» (табл. 1) методом кластерного анализа (схема 1), можно сделать вывод о том, что «педагогическая деятельность» включает в себя профессиональную деятельность учителя, направленную на решение задач, касающихся воспитания и обучения ученика, способствуя саморазвитию и самосовершенствованию его личности, что соответствует ФГОС.

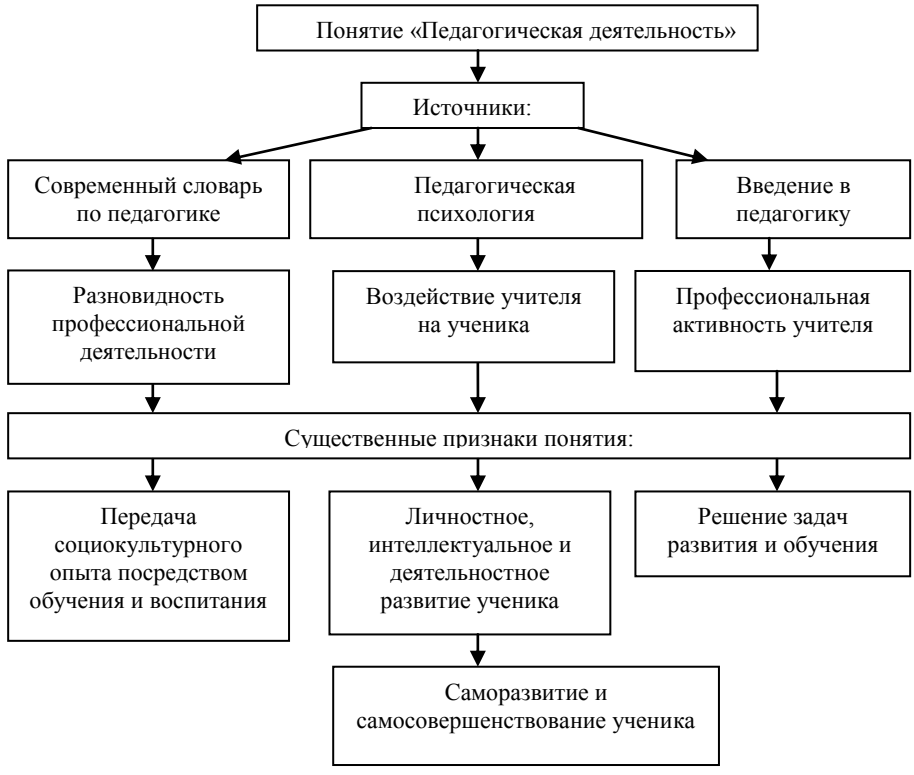

Схема 1. Кластерный анализ понятия «педагогическая деятельность»

Литература

1. *Сластенин В. А. и др*. Педагогика: Учеб. пособие для студ. высш. пед. учеб. Заведений. / В. А. Сластенин, И. Ф. Исаев, Е. Н. Шиянов; Под ред. В. А. Сластенина. - М.: Издательский центр «Академия», 2002. - 576 с.
2. *Боженко С. В., Брут-Бруляко А. А.* Кластерный анализ в экономических исследованиях: направления и опыт использования. Вестник КГТУ № 18 2009. [Электронный ресурс] URL: kstu.edu.ru/science/vestnik/18/doc/2-5.doc (дата обращения: 25.04.2015).
3. Современный словарь по педагогике. / Сост. Е. С. Рапацевич. - Мн.: Современное слово, – 2001. – 928 с.
4. *Айсмонтас Б. Б.* Педагогическая психология. / [Электронный ресурс] URL: http://www.ido.rudn.ru/psychology/pedagogical_psychology/12.html (дата обращения: 20.04.2015).
5. *Дука Н. А*. Введение в педагогику: учеб. Пособие. / Н. А. Дука; Омск. гос. пед. ун-т. - Омск: Изд-во ОмГПУ, 1998. - 108 с.
6. *Райзин Дж. Вэн*, Классификация и кластер. / Под ред. Дж. Вэн Райзина. / М.: Мир, 1980, 390 с.

Критерии эффективности моделирования средствами информационных технологий

Тесевич А. А.[1], Итпекова Г. С.[2]

[1]Тесевич Анастасия Андреевна / Tesevich Anastasija Andreevna – магистрант;
[2]Итпекова Галина Семеновна / Itpekova Galina Semenovna – кандидат педагогических наук, доцент,
кафедра теоретической физики и информационных технологий в образовании,
Федеральное государственное бюджетное образовательное учреждение
Высшего профессионального образования
Хакасский государственный университет имени Н. Ф. Катанова, г. Абакан

Аннотация: *в век информационных технологий трудно представить себе жизнь без них. Поэтому мы часто не задумываемся, сколько времени и сил мы экономим, используя информационные технологии. В связи с этим в данной статье выявлены критерии эффективности моделирования средствами информационных технологий.*

Abstract: *in the age of information technology it is difficult to imagine life without them. Therefore, we often do not think about how much time and energy we save by using information technology. Therefore, in this article, the simulation performance criteria identified using information technology.*

Ключевые слова: *эффективность, информационные технологии, компьютерное моделирование.*

Keywords*: efficiency, information technology, computer simulation.*

С появлением компьютеров начали значительно развиваться технологии обучения, к компонентам которых относятся средства информационных технологий. Например, решение физических задач с помощью компьютера, моделирование физических процессов с использованием возможностей электронных таблиц Excel и языков программирования [2]. Кроме того, следует отметить, что изучение физических процессов возможно с применением физических виртуальных лабораторий. Именно они позволяют более наглядно получить представление о разнообразных физических процессах и явлениях. При этом повышается мотивация к обучению, а самостоятельное изучение физических процессов позволяет без опаски сделать что-либо не так в ходе физического эксперимента, а также не навредить себе или оборудованию.

Известно, что одним из эффективных методов решения прикладных задач различных областей науки, является компьютерное моделирование. Компьютерные модели проще и удобнее исследовать, потому что они позволяют определить основные факторы, определяющие свойства изучаемого объекта-оригинала. В частности, изменение параметров и начальных условий позволяют исследовать поведение компьютерной модели на изменения.

Далее рассмотрим пример. Допустим, нам необходимо построить траекторию движения тела, брошенного под углом к горизонту. С помощью информационных технологий мы можем автоматизировать данный процесс. Для этого нам необходимо построить математическую модель, затем проведем ее компьютерную реализацию программированием на одном из языков программирования или в электронных таблицах. В ходе вычислительного эксперимента получим координаты тела, которые позволят построить график зависимости расстояния тела до поверхности земли от времени. Поскольку наши вычисления автоматизированы, то мы за малый промежуток времени можем провести компьютерный эксперимент для тела, брошенного в разных средах, и имеющего другие параметры.

Предположим, что нам без использования средств информационных технологий необходимо построить траекторию движения тела, брошенного под углом к горизонту. Для этого нам после построения математической модели потребуется вычислять значение координаты тела, при этом потребовались бы таблицы Брадиса. Затем с помощью карандаша и линейки выполнить построение траектории движения в зависимости от полученных координат. Сложно представить, какое количество времени уйдет на выполнение этой задачи.

Далее перейдем к описанию критериев эффективности решения прикладных задач средствами информационных технологий. В словаре по философии [1] понятие эффективность переводится с латинского — «effectus», как «исполнение или действие», и обозначает — «способность выполнять работу и достигать необходимого или желаемого результата с наименьшей затратой времени и усилий».

При выявлении критериев, в нашем случае, с одной стороны, будем использовать задачи по моделированию физических процессов, а также примеры проведения физических экспериментов на базе виртуальных лабораторий, когда возможно производить опыты без каких либо затрат на оборудование, а имея в наличии компьютер и модель процесса или явления. С другой стороны, обратим внимание на то, каким образом можно решать прикладные задачи из физики без использования средств информационных технологий (табл. 1).

Таблица 1. Соотношение эффективности работы средствами информационных технологий

№	Критерии эффективности	Моделирование традиционными способами	Моделирование средствами информационных технологий
1	Время вычислений	Много времени уходит на вычисление координат	Все вычисления производятся автоматически и за короткий промежуток времени.
2	Точность вычислений	Человек может ошибиться в математических вычислениях, либо же получить большую погрешность в ответе из-за округления	Вычисления производятся точно по алгоритму, отсутствие математических ошибок
3	Автоматизация вычислений	Человек производит вычисления по определенному алгоритму, и если где то была допущена ошибка, то все вычисления необходимо производить заново	При допущении ошибки можно поменять значение, и все данные автоматически пересчитываются. Это очень удобно при добавлении новых параметров, например, сопротивления среды

Если соотнести эффективность работы средствами информационных технологий и без них (табл. 1), то можно увидеть, что основными критериями эффективности являются: время, за которое можно произвести вычисления и построить модель, точность вычислений для избегания погрешностей в результате, и автоматизация вычисления для быстрого исправления ошибок или изменения каких либо параметров. Явный пример этому - приведенная выше задача, когда необходимо производить одни и те же вычисления, например, менять сопротивление среды.

Литература

1. Академик. Словарь по философии. [Электронный ресурс]: URL: http://dic.academic.ru/dic.nsf/ruwiki/1896601 (Дата обращения: 25.06.2015).
2. *Итпекова Г. С.* Использование информационно-коммуникационных технологий в обучении студентов решению предметно-ориентированных задач. // Информатика и образование – 2013. – № 8. – С. 42-49.

Современные технологии в преподавании философских наук
Байэшанов А.М.

Байэшанов Абдулла Мустафаевич / Bayeshanov Abdulla Mustafayevich – преподаватель, кафедра философии,
Гулистанский государственный университет, г. Гулистан, Республика Узбекистан

Аннотация: *в статье рассматриваются вопросы применения интерактивные методов обучения и информационно-коммуникационных технологии в преподавании философских наук. Метод «Конференция» является одним из эффективных, в котором применяются современные технологии.*
Abstract: *this article discusses the use of interactive teaching methods and information and communication technology in the teaching of philosophical disciplines. The method of "Conference" is one of the most effective, which uses modern technology.*

Ключевые слова: *философские науки, интерактивные методы, метод «Конференция», эффективность.*
Keywords: *philosophical discipline, interactive methods, the method of "Conference" efficiency.*

В последние годы в Узбекистане в целях подготовки высококвалифицированных кадров изучается опыт применения информационно-коммуникационных технологий (ИКТ), электронных образовательных ресурсов и мультимедийных презентаций в системе непрерывного образования. Современные ИКТ создали широкие возможности для разработки новых форм и методов обучения. Вместе с тем, возникают проблемы в деле обучения учащихся школ умениям и навыкам работы с ИКТ, принятия информации большого объёма, её переработки и самостоятельной работы над ней. Многие учащиеся из сельской глубинки, поступившие в лицей или колледж, и даже окончившие лицей и колледж выпускники не имеют достаточных навыков работы с компьютером, электронными ресурсами. Поэтому необходимо повышать и мотивировать интерес первокурсников к получению новых знаний, умений и навыков.

В настоящее время в вузах Узбекистана из философских наук преподаются философия, этика, эстетика, логика, а также Идея национальной независимости, Основы духовности, религиоведение, история суфистских учений и ряд других

дисциплин. Сегодня уже прошло то время, когда в вузах преподавали традиционные занятия, основанные на лекциях и простых семинарах. Если в наше время все более ускоряющегося потока информации каждый урок не будет непохожим на другие, будет очень трудно направить внимание учащегося или студента на получение знаний. Поэтому преподаватель должен постоянно искать новые формы работы, подходить к своему делу творчески. Особенно эффективны интерактивные методы обучения, такие как ролевые игры, конференция, кластер, синквейн, зигзаг и другие. Деление группы на микрогруппы (подгруппы), выбор заданий для каждой микрогруппы, составление необходимых схем, раздаточного материала, оформление аудитории, использование интерактивной доски, видеопроектора и т.д. стимулируют интерес и активность учащихся и студентов на занятиях, вызывают у них соревновательный дух.

На лекционных занятиях по философским дисциплинам можно использовать различные наглядные пособия, слайды, видеофильмы, дополнительную литературу и другие средства обучения. Одним их основных элементов работы является выполнение студентами и учащимися учебно-практических заданий, направленных на самостоятельное мышление и на повышение активности участия при ответах на задания. Дискутируя между собой по тому или иному вопросу, члены микрогрупп делятся своими знаниями, поправляют друг друга, вместе находят верный ответ. Это сплачивает их, в результате чего на занятии решаются и воспитательные задачи. Такие интерактивные методы обучения, как «Дебаты», «Конференция», «Диспут» и другие учат их систематизировать и обобщать полученные на лекциях знания, повышают эффективность их усвоения. Используемый нами метод «Конференция» показал эффективность данного метода. Суть состоит в том, что на предыдущей лекции преподаватель объявляет тему конференции и обсуждаемые проблемы. Разбивает группу на микрогруппы, даёт задания микрогруппам по подготовке докладов по отдельно взятой секции, и задания студентам - подготовить краткие доклады и презентации. На семинарском занятии, где применяется метод конференции, заслушиваются доклады микрогрупп с презентациями, затем проводится обсуждение. Этот метод позволяет вовлечь всех студентов, повышает их заинтересованность в правильном изложении вопроса. Презентации демонстрируются на экране с помощью видеопроектора, а вопросы можно показывать на интерактивной доске. В конце занятия выявляются набранные баллы и самая активная микрогруппа. Этот метод призывает студентов к исследованию, самостоятельной работе над проблемой, развивает у них творческие способности создания презентаций и написания тезисов докладов.

Таким образом, применение информационных технологий в обучении «способствует повышению эффективности процесса обучения, его индивидуализации, активному педагогическому взаимодействию преподавателя и студентов, создают оптимальные возможности и условия для творческого использования информации в самостоятельной познавательной деятельности студентов» [1]. Интерактивные методы обучения помогают укреплять знания, умения и навыки студентов, что создает возможность стать в будущем компетентными, высококвалифицированными специалистами.

Литература

1. *Алиева А.Э.* Особенности использования информационных технологий на уроках чтения и письма. // International Scientific Review. 2015. № 3 (4). С.60. URL: http://scienceproblems.ru/images/PDF/International%20scientific%20(4).pdf

Речевая культура преподавателя иностранного языка
Тогаева М.А.

Тогаева Махфуза Абдуназаровна / Togaeva Makhfuza Abdunazarovna – преподаватель, кафедра иностранных языков,
Гулистанский государственный университет, г. Гулистан, Республика Узбекистан

Аннотация: *в статье раскрывается значение речевой культуры преподавателя иностранного языка. Рассматриваются компетенции, необходимые для совершенствования его профессиональных качеств.*
Abstract: *the article reveals the importance of the speech culture of the teacher of a foreign language. We consider the competence needed to improve his professional skills.*

Ключевые слова: *компетенции, уровни владения, языковая культура, речевая культура, иностранный язык, преподаватель.*
Keywords: *competence, levels of ownership, language culture, speech culture, foreign language teacher.*

На сегодняшний день, как и во многих сферах, в сфере образования также осуществляются коренные преобразования. В последние годы в нашей стране уделяется особое внимание обучению и изучению иностранных языков, что призывает преподавателей быть еще более ответственными и подходить к преподаванию иностранного языка творчески. Указ Президента Республики Узбекистан от 10 декабря 2012 года за № 1875 «О мерах по дальнейшему совершенствованию системы изучения иностранных языков» [1] стал главным фактором для реформирования в этой сфере. Как известно, в последнее время резко возрос интерес к изучению английского языка как средства международного общения. Молодые специалисты, выпускники вузов, магистры, аспиранты занимаются научно-исследовательской работой, повышают свою квалификацию и продолжают обучение в заграничных вузах. От них требуется знание английского языка по европейским требованиям [3]. Исходя из этого, обучение иностранным языкам в нашей стране осуществляется в соответствии с рекомендациями Общеевропейских компетенций владения иностранным языком: изучение, преподавание, оценка (Common European Framework of Reference, CEFR) [2]. CEFR – один из широко распространенных по всему миру стандартов иноязычного образования. CEFR используется во многих странах для создания национальных систем оценки языковой компетенции. В данной системе уровней владения иностранным языком знания и умения учащихся подразделяются на три крупных категории, которые далее делятся на шесть уровней [2]. При осуществлении данных компетенций большое значение имеют богатство словарного запаса и умение их применять, при этом требуется быть внимательным к языковой культуре, соблюдать речевые приличия. Языковая культура – это значит овладение нормами литературного языка, умение использовать их в речи.

Язык – как средство связи со студентами, служит для преподавателя важным методическим средством. Речь – это язык в действии, в движении. Речь логически связывает языковые единицы между собой, приводит их в движение. Она является одним из основных критериев, определяющих духовность и просвещение человека. Воспитанность человека проявляется, прежде всего, в его речи. Речевые приличия – соблюдение норм приличия при доведении до слушателя вестей, применяя выражения, отвечающие литературным нормам. Для этого говорящий должен глубоко усвоить язык, хорошо овладеть им, и иметь способности говорить мягко, благовоспитанно, прилично. В любом языке есть выражения, означающие поощрение, благодарность, применение которых украшает поведение человека, и должно быть внесено в активный словарь каждого преподавателя иностранного языка. От

преподавателя языка требуется грамотность, умение ровно выражать свою мысль устно и письменно, соблюдать правила письма, не допускать орфографических, пунктуационных и стилистических ошибок.

Повышение речевой квалификации и формирование речевой культуры достигается чтением художественной литературы, газет и журналов, просмотром телепередач и фильмов, интернет-ресурсов и т.д. Обычно иностранные языки преподаются на литературном языке. Правильность речи, логичность, направленность на достижение цели помогают слушателям лучше понять речь преподавателя. Для того, чтобы речь была построена правильно, необходимо соблюдать две нормы: правила ударения и правила грамматики. Естественно, что эти два важных компонента устной речи преподавателя являются основными критериями, определяющими его мастерство.

Ясность речи также является одним из важных качеств. При создании ясной речи говорящий должен соблюдать такие правила, как: а) знание синонимических возможностей языка и умение применять синонимы в речи; б) знать смысл слов, применяемых в речи; в) ясно представлять значение многозначных слов; г) знать особенности омонимов и умение применять их в речи; д) знать значение архаизмов и т.д.

Отношение преподавателя к своей речи считается профессиональным качеством и способствует развитию речевой связи между преподавателем и слушателем (студентом). Таким образом, воспитание всесторонне развитого поколения, подготовка высококвалифицированных кадров зависит от подготовки, грамотности преподавателя иностранного языка, чьи компетенции отражаются в его отношении к своему предмету, в его речевой деятельности.

Литература

1. Народное слово. 2012. 11 декабря.
2. [Электронный ресурс]. Режим доступа: https://ru.wikipedia.org/wiki/%CE% EC
3. *Хужанова М.И., Тогаева М.А.* Формирование навыков монологической речи у студентов национальных групп вузов Узбекистана. // Наука, техника и образование. №4(10). 2015.С.182-184. Режим доступа:http://scienceproblems.ru/20(10).pdf

---

К вопросу структуры и содержания иноязычной компетенции у будущих учителей

Виноградова И. О.

Виноградова Ирина Олеговна / Vinogradova Irina Olegovna – учитель английского языка, Муниципальное образовательное учреждение Средняя общеобразовательная школа № 6, г. Копейск

Аннотация: *статья посвящена иноязычной компетенции, ее структуре и содержанию, выделению общего компонентного состава, а также рассмотрению других возможных компонентов иноязычной компетентности.*

Abstract: *article is devoted to the foreign-language competence, its structure and content, distinguishing of common component structure and consideration of other various components of foreign-language competence.*

Ключевые слова: *иноязычная компетенция, профессиональная компетентность, высшее педагогическое образование, профессиональная деятельность, педагогическая наука.*

Keywords: *foreign-language competence, professional competence, higher pedagogical education, professional practice, pedagogical science.*

Признанным приоритетным направлением реформирования и модернизации высшего образования России является идея внедрения компетентностно-ориентированного образования. Согласно такому образованию основополагающей целью вуза должно стать формирование профессиональной компетентности обучающихся.

Реализация данной цели видится посредством системы высшего педагогического профессионального образования, где осуществляется подготовка будущих учителей, которым необходимо владеть иностранным языком для того, чтобы успешно применять полученные знания в дальнейшей педагогической работе.

Говоря о компетентности будущего учителя, проецируя содержание данного понятие на профессиональную педагогическую сферу деятельности, необходимо отметить, что профессиональная компетентность учителя включает сформированность профессионально значимых компетенций будущего педагога.

Одной из таких компетенций, по нашему мнению, является иноязычная компетенция, обеспечивающая высокий профессиональный уровень педагога, его профессиональную мобильность.

В широком понимании в педагогической науке под иноязычной компетенцией понимают системное образование личности, интегрирующее иноязычные и профессиональные знания, умения, ценностные отношения.

Как отмечает Н. С. Сахарова в диссертационном исследовании, иноязычная компетенция является предметной актуализацией общего понятия «компетенция». Иноязычная компетенция включает познание объектов реальной иноязычной действительности, образовательно-познавательную и профессиональную деятельность студентов, организованную в соответствии с системой ценностных отношений [3, с. 80]. Объекты реальной иноязычной действительности входят в содержание лингвистического образования в виде педагогически адаптированного продукта, то есть иноязычных знаний, и формируют информационно-когнитивный потенциал личности. Содержание иноязычной компетенции включает коммуникативность и ориентировано не только на решение практических задач, а также на личностное и профессиональное самоопределение студентов в процессе их системно-ценностного познания объектов реальной иноязычной действительности. В свою очередь системно-ценностные знания об объектах реальной иноязычной действительности направлены на решение общеобразовательных, профессиональных и практических задач. Ценностные отношения личности, как ведущий механизм развития иноязычной компетенции, определяют её аксиологически значимое место в профессиональном образовании [2, с. 113].

Педагогическая сущность иноязычной компетенции состоит в совокупности качеств личности, характеризующих готовность решать задачи в коммуникативной и преобразовательной деятельности, опираясь на социальный опыт. Обращённость к деятельности различного характера, наряду с когнитивными качествами личности, определяет основной образовательный результат, выражаемый в иноязычной компетенции.

Как результат образования, иноязычная компетенция обладает рядом сущностных характеристик, к которым следует отнести: сформированность определённого уровня познания объектов реальной иноязычной действительности в виде различных типов иноязычных знаний, наличие субъектной аксиологически значимой позиции личности, а также развитие способов иноязычной креативной деятельности. Важнейшей функцией иноязычной компетенции является актуализация ею результата развития личности средствами иностранного языка в целях личностного и профессионального роста.

С целью системного анализа иноязычной компетенции и определения ее понятия целесообразно изучить ее структуру. В ходе теоретического анализа, было установлено, что имеется несколько точек зрения на структуру иноязычной

компетенции. Так, например, Л. Н. Ястребова рассматривает в структуре иноязычной компетенции, наряду с традиционными компонентами, самообразовательный компонент, являющийся интегративным по сущностной своей природе и универсальным по способности выступать базой для формирования других компетенций [6, с. 76].

При анализе структуры иноязычной компетенции возможно выделить два основных компонента: коммуникативный и профессиональный. Коммуникативный аспект широко рассматривается в трудах отечественных и зарубежных авторов. Так, Д. Хаймс определяет коммуникативную компетенцию как внутреннее знание ситуационной уместности языка; как способности, позволяющие быть участником речевой деятельности. Это является важной составляющей иноязычной компетенции, так как владение языком предполагает не только знание грамматики и лексики, но и социальных условий их употребления. В иноязычную компетенцию Д. Хаймс включает следующие составляющие: лингвистическую (правила языка); социально-лингвистическую (правила диалектной речи); дискурсивную (правила построения смыслового высказывания); стратегическую (правила поддержания контакта с собеседником) [4, с. 18; 3, с. 80].

Тенденции обучения иностранному языку, требования профессионального образования и профессиональной деятельности, в целом, диктуют условия, при которых иностранному языку следует обучаться не только как средству общения, но и формировать профессионально компетентную полилингвальную и поликультурную личность, готовую к межкультурному профессиональному общению. Данные требования обусловили необходимость включения в структуру иноязычной компетенции и профессиональный компонент.

К. Э. Безукладников отмечает, что пока в отечественной педагогике отсутствуют общие универсальные формулировки, описывающие профессиональные компетенции, что создает ситуацию разрушения компетентностного пространства России [1, с. 82]. В связи с этим необходимо включение в компонентный состав компетенций профессионального элемента. По мнению ученого, «акцент на деятельностную сущность компетенций, на мотивационную, этическую, социальную сторону, связь с личными качествами человека и зависимость от них, наличие сегмента всесодержательных аспектов их формирования, интегральный характер этого понятия по отношению к «знаниям, умениям, навыкам» позволяют соотнести понятие компетенций с понятием готовности» [1, с. 94].

Таким образом, мы обнаружили, что существует значительная вариативность компонентного состава иноязычной компетенции. Но есть и общие компоненты структуры иноязычной компетенции, которые явно выделяются в проанализированном нами научном материале.

I. Языковой (лингвистический) компонент − «способность говорящего произвести на основе преподанных ему правил цепь грамматических фраз (даже безотносительно к их содержанию)» [5].

II. Социокультурный компонент иноязычной коммуникативной компетенции включает знание социокультурного контекста, в котором используется язык, а также влияния данного окружения на выбор языковых форм.

III. Рефлексивный компонент образует следующие аспекты.

Стоит также отметить, что есть и другие варианты выделения компонентов структуры иноязычной компетенции.

1. Социолингвистический компонент, который представляет собой способность использовать и преобразовывать языковые формы в соответствии с ситуацией: ее места, отношений между коммуникантами, коммуникативного намерения и т. д.

2. Социальный компонент иноязычный коммуникативной компетенции − способность и готовность к общению, желание и умение вступать в контакт с другими людьми.

3. Прагматический компонент − владение всем комплексом коммуникативного поведения как совокупностью норм и традиций общения в той или иной лингвокультурной общности.

4. Аутолингводидактический компонент − самостоятельное и непрерывное совершенствование языкового мастерства, рефлексия собственной речи [5].

5. Дискурсивный компонент − способность понять другого и достичь когерентности отдельных высказываний в значимых коммуникативных моделях.

6. Стратегический компонент иноязычной коммуникативной компетенции – «способность использовать вербальные и невербальные стратегии для компенсации пробелов в знании кода пользователем» [2, с. 117].

Проведенный системный теоретический анализ подходов к определению понятия и структуры иноязычной компетенции показывает их многомерность и неоднозначность. В исследованиях наблюдается полиподходность к исследованию иноязычной компетенции, однако, мы считаем, что это является научной перспективой для разработки собственной структуры иноязычной компетенции.

Литература

1. *Гойхман О. Я.* Профессиональная коммуникативная компетентность: слагаемые эффективного общения. // О. Я. Гойхман. / М., 2006. – 145 с.
2. *Жукова В. В.* К вопросу об интенсификации процесса обучения взрослых иностранному языку. / Функциональные стили и преподавание иностранных языков. / Под ред. М. Я. Цвилинга. – Москва: Наука, 1982. – С. 112-117.
3. *Милосердова Е. В.* Национально-культурные стереотипы и проблемы межкультурной коммуникации. // ИЯ в школе. – 2004. – № 3. – С. 80-84.
4. *Михайлова Е. Б.* Формирование профессионально-иноязычной компетентности студентов инженерных специальностей с использованием средств информационных и коммуникационных технологий: автореф. дис. … канд. пед. наук. – Нижний Новгород, 2012. – 29 с.
5. *Хуторской А. В*. Технология проектирования ключевых и предметных компетенций. // Интернет-журнал «Эйдос». 2005. 12 декабря. [Электронный ресурс]. Режим доступа: URL: http://www.eidos.ru/journal/2005/1212.htm.
6. *Ястребова Л. Н.* Анализ структуры иноязычной коммуникативной компетенции лингвиста-преподавателя. // Вестник ТГПУ. 2012. № 4. С. 74-78.

Роль драматизации в развитии речи детей

Фостенко Е. Л.

Фостенко Елена Леовна / Fostenko Elena Leovna – воспитатель первой квалификационной категории,
Муниципальное дошкольное образовательное учреждение «Теремок»,
р. п. Вершина–Теи, Аскизский район, Республика Хакасия

Аннотация: *в статье анализируется обобщенный опыт работы, роль драматизации в развитии речи у детей, ценность детского театрального творчества.*

Abstract: *the article examines the generalization of experience, the role of dramatization in the development of speech in children, the value of children's theater arts.*

Ключевые слова: *развитие речи детей.*

Keywords: *language development of children.*

В наше время профессия воспитателя детского сада стала ещё более актуальной. Самое главное в нашей работе – нести детям добро (которое, может быть, они не дополучат в семье). Нет ничего важнее и значительнее, чем «заменять маму» для человека, который делает первые шаги в этом мире. Добрые руки, ясные глаза и улыбка должны вести его в самом начале жизненного пути.

Цель моей работы: физическое, умственное, нравственное, трудовое и эстетическое воспитание и развитие дошкольников, в соответствии с их возрастными особенностями и подготовки их к обучению в школе.

Свою систему работы я строю по программе «Воспитание и обучение в детском саду» под редакцией А. М. Васильевой. Учитывая перемены, прошедшие с момента опубликования этой программы и отсутствия методических разработок по проведению занятий в методкабинете, я парциально использую и другие программы тоже. «Радуга» - здесь очень интересные занятия по родному языку, познавательному развитию, математике. Занятия по физическому развитию – из программы «Старт». Также использую в работе методы и принципы педагогики Марии Мантессори. Это не только использование дидактического материала, предложенного Мантессори, он есть практически в каждом детском саду, но в свободном доступе ко всем пособиям, игрушкам, конструкторам, природному материалу. Все эти пособия расположены на полках, которые находятся на уровне роста детей и доступны детям в любое удобное для них время.

Также я считаю важным развивать творческие способности ребёнка [1, 5]. Соответственно, тема самообразования у меня: «Драматизация в развитии речи у детей» [2, 4]. Вторая задача: развивать у детей желание заниматься ручным трудом.

Достичь цели можно, если создать условия, заинтересовать детей, разбудить творческую активность. Я определила такие задачи: разнообразная и правильно организованная речевая среда [2, 3].

Специально подобранные игрушки и предметы, побуждающие детей к обучению (заводные игрушки, мягкие игрушки и т. д.).

Тексты произведений художественной литературы.

Собственная речь в повседневном общении с детьми.

Игры – инсценировки.

По ходу инсценировок дети повторяют слова и фразы, осваивают звуки. Параллельно осуществлялась работа по формированию интонационной выразительности речи: дети произносят вопросительные и восклицательные предложения с интонациями грусти, назидания, радости и т. п.

В играх инсценировках я использовала фланелеграф, настольный театр, кукольный, пальчиковый [3, 4]. Малыши в игровой форме учились выражать свои чувства и понимать чувства других. Это помогло им в общении со сверстниками и взрослыми. С настольными куклами мы разыгрывали хорошо знакомые русские народные сказки: «Курочка Ряба», «Маша и медведь», «Бычок - смоляной бочок».

Проводила коллективные развивающие игры, что создавало весёлую и непринужденную атмосферу, подбадривала зажатых детей.

«Весёлые обезьянки».

Цель: развивать внимание, наблюдательность, быстроту реакции.

Ход игры: дети стоят врассыпную - это обезьянки: лицом к ним ребёнок - посетитель зоопарка, который выполняет различные движения и жесты (или взрослый). «Обезьянки», передразнивая ребёнка, точно повторяют всё за ним.

«Цыплята».

Цель: тренировать веру, фантазию и пластическую выразительность.

Ход игры: дети садятся на ковёр, обхватываю себя руками (яйцо). Сначала приподнимается голова, «клювиками» разбивают скорлупу, расправляют «крылышки», начинают двигаться, клюют зёрнышки (желательно всё выполнять под мелодию).

И много других игр.

В средней группе в начале года продолжила работу с настольными куклами. Придумывали сценки. Продолжается работа по развитию творчества. Постепенно вводила шумовые инструменты (бубен, барабан, погремушки, колокольчики), что создавало праздничную атмосферу, развивало чувство ритма. Дети с удовольствием разыгрывали русские народные сказки: «Колобок», «Теремок», «Репка» и т. д. Дети уже глубже усваивали содержание полюбившегося произведения. Использовала игры: «Ползающие змеи», «Осенние листья», «Сочини предложение», «В зоопарке».

Например, ***«В зоопарке»*** цель: тренировать чёткое произношение согласных на конце слова [1, 5].

Ит-ит-ит - полосатый тигр рычит.

Ёт-ёт-ёт - медленно змея ползёт.

От-от-от - пасть разинул бегемот.

Ут-ут-ут - быстро лебеди плывут.

Ят-ят-ят - обезьянки там шалят.

В старшей группе продолжалась работа с куклами уже с использованием театральной ширмы. Также использовали кукол из разных сказок и придумывали с ребятами небольшие истории. В старшей группе я уже ставила для себя такие задачи: сочинять этюды по сказкам, развивать чувство ритма и координацию движения. Развивать умение создавать образы живых существ с помощью выразительных пластических движений. Развивать речевое дыхание и правильную артикуляцию, развивать дикцию на материале скороговорок и стихов, тренировать чёткое произношение согласных в конце слова.

В первой половине учебного года с помощью родителей мы создали свой групповой кукольный театр. Детьми были принесены мягкие игрушки, головы от кукол, старые и ненужные игрушки. Совместно с родителями и детьми из этих материалов мы и создали свой кукольный театр (игрушки обшивали, подшивали, потрошили). Во второй половине года дети уже имели навыки управления куклами. Для детей детского сада в музыкальном зале было проведено театрализованное представление со стихами, присказками, клоунами и петрушками.

«Путешествие по сказкам».

В подготовительной группе: в начале года продолжалась работа по теме «Роль драматизации в развитии речи у детей». Кукольный театр и детское творчество в жизни ребёнка тесно связаны между собой (фантазия, воплощение). В этом заключается ценность детского театрального творчества. И я ставлю перед собой цель сделать жизнь моих воспитанников интересной и содержательной, наполненной творчеством. Выразительно читать наизусть стихотворный текст, правильно и чётко произносить слова с нужной интонацией. Составлять предложения с заданными словами, строить простейший диалог. Сочинять этюды по сказкам, активизировав образное мышление, мыслительный процесс, познавательный интерес.

Развивая произвольное внимание, память, наблюдательность, находчивость, фантазию, инициативность, умение согласовывать свои действия с партнёрами. Игры: «День рождения», «Угадай, что я делаю», «Придумай диалог», «Поймай хлопок», «Моя сказка». Во второй половине года мы уже ставили свои сказки. Дети очень любят придумывать свои образы, и их фантазиям нет предела [1, 4, 5].

Например:

«Добрые слова».

Действующие лица:

Чебурашка,

Дракоша,

Микки Маус,

Слонёнок,

Собачка Филя,

Мышка,

Поросёнок.

В зале звучит песенка Чебурашки. Появляется кукла Чебурашки и имитирует пение.

Выходит Микки:

- Чебурашка, ты такую песенку хорошую спел, ребятам очень понравилось, вот они передают тебе конфеты (дарит кулёк с конфетами).

Чебурашка:

- Спасибо большое!

Микки убегает. Появляется Дракоша.

- Ой, Чебурашка! Привет! Что это у тебя?

- Конфеты.

- Отдай мне конфеты.

- Нет, я хочу поделиться ими со всеми друзьями.

- А я люблю есть всё один (отбирает кулёк с конфетами и убегает).

Чебурашка плачет. Выбегает собачка:

- Гав, гав, что случилось? Чебурашка, почему плачешь?

- Как мне не плакать? Микки угостил меня конфетами, а Дракоша забрал их и убежал.

- Не плачь, Чебурашка, пойду, Микки расскажу, как Дракоша плохо поступил (убегает).

Появляется Мышка:

- Пи, пи, что случилось, Чебурашка, почему плачешь?

- Как мне не плакать? Микки угостил меня конфетами, а Дракоша забрал их и убежал.

- Как плохо Дракоша поступил, пойду, всё Микки расскажу (убегает).

Чебурашка плачет. Выходит Хрюша:

- Хрю, хрю, что случилось, Чебурашка, почему плачешь?

- Как мне не плакать? Микки угостил меня конфетами, а Дракоша забрал их и убежал.

- Как плохо Дракоша поступил, пойду, всё Микки расскажу (убегает).

Выходит поросёнок:

- Что случилось, Чебурашка, почему плачешь?

- Как мне не плакать? Микки угостил меня конфетами, а Дракоша забрал их и убежал.

- Как плохо Дракоша поступил, пойду, всё Микки расскажу (убегает).

Появляется Микки Маус:

- Чебурашка, рассказали мне про твоё горе. Я придумал, что надо делать: мы пойдём к Дракоше и скажем ему добрые слова. Он подобреет и отдаст нам конфеты (идут к Дракоше).

Стучатся и говорят добрые слова:

- Дракоша у нас добрый, хороший. Никогда никого не обижает, со всеми делится, мы его любим.

Выходит Дракоша:

- Спасибо вам за добрые слова, а я думал, что я плохой и злой.

Отдаёт Чебурашке конфеты и просит прощения.

- Простите меня, ребята.

Выходят все герои и исполняют под музыкальное сопровождение песенку Чебурашки.

К концу подготовительной группы дети уже самостоятельно ставили театрализованные представления, показывали их малышам. Были достигнуты цели, которые ставились с начала второй младшей группы. Мною были разработаны такие занятия:

«Кто в домике живёт?» (II младшая группа)».

Программное содержание: продолжать знакомить детей с домашними животными. Развивать память и речевую активность. Воспитывать заботливое отношение к животным, различать их по внешнему виду. Вырабатывать правильный темп речи, выразительность. С помощью загадок обогащать словарный запас детей, учить образному мышлению.

Материалы: макет дома, петушок, курочка, два гуся, коза, ведёрко с зерном, камушки, верёвочки для дорожки, кирпичики, магнитофон.

Ход занятия: перед началом занятия тренинг «Я всё могу» - сегодня прекрасный день, и у меня всё прекрасно, я чувствую себя хорошо, у меня замечательное настроение. Я умный, красивый, сильный, я всё смогу (дети проговаривают вместе с воспитателем)! Посмотрите друг на друга и улыбнитесь.

В игровом уголке стоит домик, воспитатель приглашает детей и показывает им домик.

- Какой красивый домик! Кто же в нём живёт (загадывает загадку)?

По утрам встаёт,
Голосисто поёт,
Деткам спать не даёт.

Дети:

- Петух!

- Правильно, петушок (достаёт петушка).

Вместе с детьми рассматривает гребешок, клюв.

- Давайте угостим петушка (берёт ведёрко с зерном).

Воспитатель и дети сыплют зерно и зовут:

- Цып-цып-цып.

- Ребята, а про петушка потешки знаете?

Дети рассказывают потешки: «Петушок-золотой гребешок», «Над рекой заря встаёт», «Я петушок весёлый».

Воспитатель:

- Послушайте, а я вам ещё загадку загадаю.

Квохчет-квохчет -
Детей созывает,
Всех под крыло собирает.

- Правильно, тут ещё курочка живёт. Пусть она с петушком зёрнышки клюёт, а мы про неё потешки почитаем.

Дети рассказывают потешки: «Курочка-рябушечка», «Курочка моя».

Физминутка:

Утром встал петух на лапки,
Приготовился к зарядке.
Повернулся влево, вправо,
Приседанье сделал справно.
Клювиком почистил пух
И к кормушке плюх.

- Пока петушок и курочка клюют зёрнышки, вы отгадайте, кто же ещё там живёт?

Красные лапки,
Щиплет за пятки,
Беги без оглядки.

- Правильно, гуси, вот они какие: большие, у них длинные шеи. Давайте мы с вами про гусей песенку споём.

Инсценировка песни «Два весёлых гуся» (с использованием русских народных музыкальных инструментов).

Воспитатель: гуси любят купаться, давайте отнесём их к речке. А к речке мы пойдём по дорожке.

По ровненькой дорожке
Шагают наши ножки.
Топ-топ-топ,
Через камушки, через камушки.

- Вот и к речке пришли, пусть гуси плавают, а нам идти надо. Мы с вами плавать не умеем. Как через речку пойдём?

Дети:

- Надо построить мостик (строят мост и переходят через речку).

- Посмотрите, кто здесь нас встречает.

Идёт, идёт бородой трясет,
Травки просит:
«Ме-ме».
Дайте вкусненькой мне.

- Правильно, коза, давайте поиграем с козой.

Хороводная игра: «Шла коза по лесу».

Конспект занятия «Куриные именины». Старшая группа.

Программное содержание: расширять знания детей об окружающем. Развивать умение связно, последовательно и выразительно пересказывать небольшие литературные произведения, сказки. Формировать эмоциональную выразительность речи. Совершенствовать артистические навыки детей в плане переживания и воплощения образа. Совершенствовать художественно-образные исполнительские умения. Тренировать фантазию, пластическую выразительность (упр. «Зёрнышко»).

Закрепить умение складывать лист бумаги в разных направлениях (конструирование).

Ход занятия:

- Добрый день, маленькие сударь - сударыни. Очень рады вашему появлению в нашем курятнике на куриных именинах. А знаете, откуда появился этот праздник? Есть такая притча.

Однажды братья исцелили женщину, и та в знак благодарности просила принять их три куриных яйца. По народным поверьям курица - птица добрая, а яйца символизируют мир, вселенную. Поэтому день исцеления сделали народным праздником. Этот день отмечают как день петуха и курицы. (Куриные именины.)

Особо почиталось в народе перо и пух. Куриное перо считалось в народе особым, оно слёз не любит, поэтому и примета была. «Перо слёзы пьёт, потом в сон отдаёт». В подушку плакать нельзя. А сколько стишков, потешек, пословиц про куриц вы придумали? А ну-ка, ребята, назовите их. (Дети рассказывают стишки и потешки, называют пословицы.)

Физминутка:

Ох, ох, что за гром (руки к щекам),
Муж строит новый дом (хлопки руками).
Молоток стук, стук (махи руками),
Помогать идёт петух (шаг с наклоном вперёд).

- А сказок сколько про куриц выдумали? (Дети перечисляют сказки)

Давайте обыграем сказку «Петушок и бобовое зёрнышко». (Драматизация сказки)

- Видите, что случилось с петушком, поторопился во время еды, и случилась беда. А как вы питаетесь?

Дети: - Клюём по зёрнышку, собираем по крупицам, гуляя по всему двору. (Звучит шум дождя, музыка)

Упражнение на тренировку веры, фантазии и пластической выразительности ***«Зёрнышко».***

Каждый ребёнок представляет себя маленьким зёрнышком какого-либо растения. Дети сидят на корточках, головы прижаты к коленям, обхватили себя руками. Из зёрнышка пробивается росточек, выпускает листочки.

- А теперь всем детям встать, руки медленно поднять, пальцы сжать, потом разжать. Руки вниз и так стоять - отдохнули все немножко. И отправились в дорожку.

Обратите внимание на мой гребешок. Яркий, разноцветный. Хотите, чтобы у вас были такие?

Дети:

- Да!

На столах лежат большие листы бумаги, дети делают из них гребешки.

С детьми проводится игра «Собери зёрнышки».

- Славно было у нас на именинах. А теперь помоем руки и будем пить чай.

Литература

1. *Бондаренко Т. М.* «Комплексные занятия». Воронеж: ТЦ «Учитель», 2006.
2. *Коваленко В. В.* «Дыхательные голосовые упражнения». Издательство: Гном и Д; 2005.г.
3. *Савина Л. П.* «Пальчиковая гимнастика для развития речи дошкольников», ООО «Издательство АСТ», 2003.
4. *Сорокина Н. Д.* «Сценарии театральных кукольных занятий». Издательство: М.: АРКТИ, 2007.г.
5. *Фесюкова Л. Б.* «От трёх до семи» — СПб, 1996.

Современная семья глазами ребенка
Гурова Е. Д.

Гурова Елена Дмитриевна / Gurova Elena Dmitrievna – воспитатель,
Муниципальное дошкольное образовательное учреждение второй категории
Детский сад общеразвивающего вида № 3 «Сказка»,
городской округ ЗАТО, пос. Светлый, Саратовская область

Аннотация: *семья была и остается основной ячейкой общества. Но изменения, происходящие в окружающем мире, накладывают свой отпечаток на взгляды детей и родителей на современную семью, которые порой не совпадают. Поэтому необходимо создать в семье ту обстановку, которая будет комфортна для всех ее членов.*

Abstract: *the family was and remains the basic unit of society. However the changes taking place in the world, leave their imprint on the views of children and parents in the modern family, which sometimes do not match. It is therefore necessary to create the family atmosphere that is comfortable for all its members.*

Ключевые слова: *семья, дети, родители, микроклимат.*

Keywords: *family, children, parents, climate.*

Социально-педагогические и психологические исследования показывают: эмоционально-личностная и социальная готовность ребенка к школьной жизни зависит от социального здоровья семьи, включающего педагогическую компетентность родителей. «Семья призвана обеспечить разумную организацию жизни ребенка, помочь ему усвоить положительный опыт жизни и труда старших поколений, накопить ценный индивидуальный опыт деятельности, привычек, отношений» [1]. При этом особенности семейного микроклимата могут выступать и как стабилизирующий фактор в период адаптации к школьному обучению, и как фактор, провоцирующий различные «сбои» в поведении и эмоциональном самочувствии ребенка. Способность осознавать и

контролировать свои переживания, понимать эмоциональное состояние других людей формируется у детей лишь по мере личностного развития. Особенно трудным для ребенка бывает период, когда в его жизни происходят существенные изменения — он начинает ходить в детский сад или в школу [2].

Целью моей работы являлось сравнение, как сам ребенок — будущий первоклассник — и его родители воспринимают социальное равновесие своей семьи. Для этого были проведены опросы детей и взрослых. В анкеты для родителей были включены следующие вопросы: состав семьи, ее жилищные условия, доход, педагогический стиль, уровень эмоционального здоровья, ценность детей в семье.

Интервьюирование детей включало вопросы об удобстве жилищных условий, удовлетворенности экономическим положением, ощущении устойчивости эмоциональной атмосферы в семье; репродуктивных планов родителей и желании самого ребенка иметь брата или сестру; широте социального общения и родственных связях семьи в представлении детей. Интервью проводилось с каждым ребенком отдельно.

Вот некоторые данные о социальном самочувствии семей:

- 40 % детей воспитывают мамы, папы, бабушки и дедушки;
- 43 % детей — мамы и папы;
- 12 % детей — одна мать;
- 5 % детей — опекуны.

В отдельной квартире проживают 75 % семей;

вместе с родителями супруга — 20 % семей;

в общежитии — 5 % семей.

Все дети считают свои квартиры удобными, однако им явно не хватает комнат для детей, игр и игрушек, еще одного компьютера и телевизора, мебели для отдыха и проживания, и чтобы обязательно была потайная комната.

Доход семьи по оценке родителей более или менее стабильный:

- 5 % семей не отказывает себе ни в чем;
- 75 % семей иногда пользуются кредитом;
- 20 % семей живут от зарплаты до зарплаты.

Дети считают немного по-другому:

- 74 % детей считает, что денег в семье хватает на все;
- 13 % детей считает, что денег не хватает;
- 3 % детей считает, что денег хватает, но не всегда.

Почему не хватает денег? Обычно все деньги тратятся на оплату коммунальных услуг и на этом заканчиваются, другим не хватает денег на игрушки, а на вещи и еду хватает. Бывает и так, что у мамы очень много крупных денег, а мелочи нет, а из детского кошелька мама не берет, поэтому в покупке ребенку отказывает.

75 % родителей считают, что у них полная семья и заводить детей они не хотят; 25 % родителей хотят пополнить свою семью.

У детей немного другие желания:

- 80 % детей хотят иметь брата или сестру;
- 20 % детей — не хотят.

Причем, хотят еще детей в тех семьях, где уже есть брат или сестра. Не хотят иметь братика или сестренку, потому что «маме было больно беременной и если родит, мне меньше будет внимания».

По словам детей:

- 42 % родителей хотят иметь еще ребенка;
- 42 % родителей не хотят;
- 16 % детей не знают планов родителей.

В тех семьях, где родители не хотят больше иметь детей, «сестра сказала, что сама себе родит и сына, и дочку, и я сам себе тоже рожу сына и дочку».

Для 95 % родителей дети - главная ценность в семье; 5 % родителей считают, что дети — равнозначная ценность наряду с супружеством и дополняют супружеские отношения.

Положительная оценка родителями устойчивости эмоциональной атмосферы в семье отмечена в 95 % ответов. У детей это — 25 %, т. е. детям не достает эмоциональной стабильности домашней атмосферы.

А теперь немного о том, что рассказали наши дети.

Хорошая семья - дружная семья, где не ссорятся, слушаются дети, любят и заботятся друг о друге, уважают труд друг друга, делят все, уступают, где не дерутся, много деток, мама, папа, бабушка и дедушка рядом.

Уютный дом - большой дом, где порядок, тепло, светло, где можно расслабиться, хорошо поспать, приятно находиться. Это 3-х этажный дом, где много спален, уютные туалеты, хорошие ванные и кухня, баня, уютная кровать, диван и кресла.

Очень радует, что все семьи общаются с родственниками по телефону, ездят в гости друг к другу. Вместе с родственниками живут 20 % семей.

Ко всем детям приходят товарищи, а вот к сверстникам в гости ходят не все дети. Причины они называют такие: мама не пускает одного, потому что могу потеряться, некому забирать из гостей, потому что папа за компом, а мама стирает, и не могут все бросить и пойти.

Всего 20 % детей в группе - оптимисты. У них всегда хорошее настроение. У остальных оно постоянно меняется.

Хорошее настроение — когда день рождения, праздник, радуга, когда можно поиграть с друзьями, работает компьютер, на котором можно поиграть и посмотреть мультики, когда можно повырезать, когда мама все разрешает.

Грустное — когда дождь, играть нечем, не показывают любимые мультики, когда с мамой говорим, когда ругают, что под ногами путаемся.

Родители тоже с переменчивым настроением. У 45 % детей родители всегда в хорошем настроении. У остальных настроение меняется. Веселые — когда выходной, когда по телефону разговаривают, когда мама беременная, вкусно готовит, бабушка сажает семена, дед чинит машину. Плохое настроение — когда устают, болит голова, сердятся на детей за то, что они не слушаются и не убирают игрушки, или у взрослых что-то не получается.

Ценных вещей в доме не так уж и много или их далеко прячут от детских глаз. Истинную ценность в семье представляют дедушкины медали, которые дед подарил папе, статуэтка, подаренная бабушкой ваза и красивые блестящие сережки, прабабушкин кошелек. Также ценными считаются игрушки, хорошая одежда, дорогая футболка и кофта у мамы, духи у папы, туфли, которые мама хранит в шкафу, ваза для хранения денег, которую подарила бабушка и которая уже была, когда ребенок родился, и самая ценная вещь — это сами дети.

В целом изучение социального самочувствия семьи показало, что представления детей и взрослых о хорошей семье не всегда совпадают. Социальное самочувствие семьи является тем значимым фоном, на котором разворачивается процесс проживания ребенком и членами его семьи начала школьной жизни. Чем устойчивее ощущение социального равновесия семейной жизни, тем менее вероятен прогноз ослабления семейного взаимодействия в период школьного обучения ребенка.

Литература

1. Стратегия развития воспитания в РФ до 2025 года (проект).
2. *Крюкова С. В., Слободяник Н. П.* Удивляюсь, злюсь, боюсь, хвастаюсь и радуюсь. Программы эмоционального развития детей дошкольного и младшего школьного возраста. М.: Генезис, 2002. - 208 с.

Оперативное лечение пациентов детского возраста с идиопатическим сколиозом грудного отдела позвоночника

Виссарионов С. В.[1], Кокушин Д. Н.[2]

[1]Виссарионов Сергей Валентинович / Vissarionov Sergei Valentinovich – доктор медицинских наук, заместитель директора по научной и учебной работе;
[2]Кокушин Дмитрий Николаевич / Kokushin Dmitrij Nikolaevich – научный сотрудник, отделение патологии позвоночника и нейрохирургии,
Министерство здравоохранения Российской Федерации, Федеральное государственное бюджетное учреждение Научно-исследовательский детский ортопедический институт имени Г. И. Турнера, г. Санкт-Петербург

***Аннотация**: представлены результаты хирургического лечения больных с идиопатическим грудным сколиозом, проведенного на отделении патологии позвоночникам и нейрохирургии ФГУ НИДОИ им. Г. И. Турнера. Прооперировано 263 пациента в возрасте от 13 до 18 лет с величиной деформации 50^0-152° по Cobb. Хирургическую коррекцию деформации осуществляли по трем тактическим вариантам с применением дорсального инструментария Cotrel-Dubousset. При идиопатическом грудном сколиозе операционная коррекция варьировала в пределах от 46,2 % до 95 %. Потеря коррекции в срок наблюдения от 6 месяцев до 10 лет составила 5,1 %–10,2 %.*

***Abstract:** the results of treatment of 263 patients with thoracic scoliosis from 13 to 18 years old with deformity 50°-152° (Cobb) are presented. It was used three tactical variants with dorsal instrumentation Cotrel-Dubousset. Operation correction in idiopathic thoracic scoliosis varies within in limits from 46,2 %-95 %. Lost of correction in 10 years follow up period was 5,1 %-10,2 %. Authors concluded that tactic of surgical Treatment of idiopathic thoracic scoliosis should be individual and depends on patient's age, growth potential, and degree of deformation and mobility of the curve.*

***Ключевые слова**: идиопатический грудной сколиоз, хирургическое лечение, тактический вариант, дорсальный инструментарий CDI.*
***Keywords:** idiopathic thoracic scoliosis, surgical treatment, tactical variant, dorsal instrumentation CDI.*

Введение

Частота встречаемости идиопатического сколиоза, по данным ряда исследователей, колеблется от 1 % до 1,5 % в структуре всей ортопедической патологии [4, 5]. Наиболее часто у пациентов детского возраста среди всех типов деформации позвоночника отмечается идиопатический сколиоз грудной локализации [4].

Идиопатические грудные сколиозы являются наиболее ригидными по сравнению с деформациями поясничной и грудопоясничной локализации за счет меньшей высоты межпозвонковых дисков, раннего возникновения их фиброза при сколиотической деформации и наличия реберного каркаса. При сколиозе грудной локализации значительно выражен косметический дефект, вследствие наличия реберного горба на выпуклой стороне искривления, западения половины грудной клетки на противоположной стороне, ее деформации по передней части, выраженной асимметрии надплечий и плечевого пояса. Проявления заболевания, характеризующиеся видимыми изменениями внешности, нарушениями функции внутренних органов и систем, особенностью сопровождающего сложного лечения ограничивают жизнедеятельность подростка, возможности общения, перспективы

учебной и трудовой деятельности. Все это создает серьезные проблемы к социальной и психологической адаптации пациента [6].

В последние годы применяются различные методики хирургических вмешательств коррекции деформации позвоночника. Среди корригирующих и стабилизирующих операций применяются вентральный [7, 8], дорсальный [9, 11, 12], а также комбинированный спондилодез [1, 2, 5, 7] с использованием различных металлоконструкций [2, 3, 4, 5, 7, 9, 10]. В отечественной и зарубежной литературе активно обсуждаются принципиальные моменты, влияющие на эффективность коррекции идиопатического сколиоза и стабильность достигнутого результата, в процессе динамического наблюдения. Ведущими факторами, влияющими на степень исправления деформации и удержания достигнутого послеоперационного результата, являются протяженность зоны инструментального спондилодеза и горизонтализация нижнего инструментированного позвонка. В данном исследовании мы представляем результаты хирургического лечения детей с идиопатическим сколиозом грудной локализации с использованием системы CD.

Материалы и методы

Под нашим наблюдением находились 263 пациента с идиопатическим сколиозом III-IV степени грудной локализации в возрасте от 13 до 18 лет. Пациентов мужского пола было 18 (6,9 %) остальные больные женского пола 245 (93,1 %). У 262 детей (99,6 %) грудная сколиотическая дуга имела правостороннюю направленность, только в одном наблюдении (0,4 %) грудная дуга была левосторонней. У 44 больных отмечался кифосколиоз (16,7 %). Величина основной грудной дуги искривления по Cobb варьировала от 50º до 152º.

Все пациенты обследованы по следующему плану:

- клинико-неврологическое обследование;
- рентгенологическое исследование позвоночника в положении стоя и лежа, а также функциональные снимки с боковыми наклонами вправо и влево для определения типа деформации, мобильности сколиотической дуги искривления, определения верхней и нижней зоны фиксации позвоночника при предоперационном планировании;
- определение функции внешнего дыхания;
- биомеханическое исследование для оценки баланса туловища, положения плечевого и тазового пояса;
- МРТ для оценки состояния позвоночного канала и спинного мозга;
- КТ деформированного отдела позвоночника для оценки размеров тел позвонков и величины их ротации.

Хирургическое лечение проведено 263 больным с идиопатическим грудным сколиозом. Всем пациентам на основании данных рентгенологического и рентгенфункционального метода исследования осуществляли предоперационное планирование с определением точек установки опорных элементов на позвонки с учетом принципов деротационного маневра и сегментарной коррекции (дистракции и компрессии). На начальном этапе работы в качестве опорных элементов мы применяли гибридные металлоконструкции. В последние годы основными опорными элементами при хирургическом вмешательстве используются металлоконструкции с транспедикулярными винтами. Транспедикулярные опорные элементы, по мнению ряда исследователей [2, 11, 12], обеспечивают больший корригирующий и истинный деротирующий эффект, а также стабильную фиксацию позвоночника с сохранением достигнутого результата исправления деформации за счет приложения усилия на все три колонны позвоночного столба.

Учитывая величину основной дуги искривления, ее мобильность и возраст пациентов, было выделено 3 группы больных: 1 группа – дети с завершенным ростом в возрасте от 14 до 18 лет, тест Риссера 4-5 (187 пациентов); 2 группа – больные с незавершенным ростом в возрасте 13-14 лет, тест Риссера 1-3 (32); 3 группа – больные

с кифосколиозом в возрасте 14-18 лет, тест Риссера 3-5 (44 пациента). С учетом возраста ребенка, величины и мобильности деформации, а также костного возраста и гормональной зрелости применяли различные тактические варианты хирургического лечения.

У пациентов 1 группы с завершенным ростом в возрасте от 14 до 18 лет, тест Риссера 4-5 применяли 3 варианта оперативного вмешательства.

I вариант – пациентам в возрасте 16-18 лет, с углом деформации по Cobb 50^0-80º и мобильной сколиотической дугой по функциональным снимкам хирургическое вмешательство выполняли в следующем объеме. В ходе операции на фоне HALO-тибиального вытяжения осуществляли коррекцию деформации позвоночника дорсальным CDI в сочетании с задним локальным спондилодезом аутотрансплантатами вдоль металлоконструкции.

II вариант – больным в возрасте 15-18 лет, с углом деформации по Cobb 80^0-100º и мобильной грудной дугой искривления операцию выполняли одномоментно из двух доступов. Первым этапом из переднебокового доступа осуществляли дискэктомию, резекцию головок ребер на протяжении дуги искривления и межтеловой корпородез. Затем накладывали HALO-тибиальное вытяжение и вторым этапом из дорсального доступа выполняли коррекцию деформации позвоночника дорсальным CDI. Завершали вмешательство созданием заднего локального спондилодеза аутотрансплантатами.

III вариант – пациентам в возрасте 14-18 лет, с углом деформации по Cobb более 100º и ригидной грудной дугой выполняли этапное хирургическое лечение. Первым этапом – передний релиз на вершине грудной дуги искривления из переднебокового доступа с межтеловым корпородезом и наложением HALO-феморального вытяжения. Вторым этапом осуществляли курс HALO-феморального вытяжения с постепенным увеличением массы тракционных грузов до 40 % массы тела с корригирующими укладками. Продолжительность курса 14-16 дней. Третьим этапом на фоне продолжающегося HALO-феморального вытяжения на операционном столе выполняли коррекцию сколиотической деформации CDI в сочетании с задним локальным спондилодезом аутокостью. После хирургического вмешательства HALO вытяжение снимали.

У детей 2 группы в возрасте от 13 до 14 лет (32 больных) с углом деформации по Cobb от 75^0 до 100^0 использовался II тактический вариант хирургического вмешательства.

В группе 3 у больных с углом сколиотической деформации 70^0-152^0 и кифотической - 72^0-112^0 применяли тактику оперативного вмешательства, описанную при III варианте. В связи с наличием выраженного кифотического компонента деформации данную группу пациентов выделили в отдельную. У 12 больных этой группы в ходе исправления деформации позвоночника осуществляли заднюю клиновидную вертебротомию на вершине деформации с целью достижения большей коррекции и приближению фронтального и сагиттального профилей позвоночника к физиологическим.

Пациентов ставили на ноги на 3-7 сутки после операции и выписывали на амбулаторное лечение на 17-20 сутки. Срок наблюдения за больными после хирургического вмешательства составил от 6 месяцев до 10 лет.

Результаты

В группе 1 у больных с завершенным ростом 187 в зависимости от возраста и величины деформации применяли один из трех тактических вариантов хирургического лечения. В таблице № 1 представлены результаты хирургического лечения пациентов.

Таблица 1. Величина сколиотической деформации и величина ее коррекции у больных 1 группы

Тактический вариант операции	N	Угол Cobb в градусах		% коррекции	% коррекции средний	% потери коррекции	% потери коррекции средний
		до операции	после операции				
I	69	50-80	5-21	70-92,1	81,1	5,1-15,2	10,2
II	62	82-100	15-42	58-85	71,5	2,4-7,8	5,1
III	56	102-145	28-78	46,2-68,2	57,2	3,1-10,5	6,9

В группе 1 с I тактическим вариантом хирургического вмешательства (n=69) остаточный угол деформации после операции колебался в пределах 5^0 – 21^0. Коррекция сколиоза составила 70–92,1 % (в среднем 81,1 %), потеря коррекции в процессе наблюдения составила 5,1–15,2 % (в среднем 10,2 %). Коррекция деформации с использованием инструментария L. Lenke применена у 10 больных этой группы.

У пациентов этой же группы, которым применен II вариант оперативного вмешательства (n=62), угол деформации после хирургического лечения составил 15º-42º, коррекция составила 58–85 % (среднем 71,5 %), потеря коррекции 2,4–7,8 % (в среднем 5,1 %). У больных 1 группы, которым выполнена операция по III варианту (n=56), угол Cobb после хирургического вмешательства составил 28^0–78^0, величина коррекции 46,2 –68,2 % (в среднем 57,2 %), потеря коррекции в процессе наблюдения 3,1–10,5 % (в среднем 6,9 %). У детей 2 группы после дискэктомии на протяжении вершины дуги искривления, корпородеза и коррекции сколиоза дорсальным CDI на фоне HALO-тибиального вытяжения угол сколиотической деформации после операции колебался от 5º до 36º. Коррекция составила 64–95 % (в среднем 79,5 %), процент потери коррекции в процессе динамического наблюдения - 6,7–10,4 % (в среднем 8,5 %). Результаты лечения у пациентов данной группы представлены в таблице № 2.

Таблица 2. Величина сколиотической деформации и величина ее коррекции у больных 2 группы

Тактический вариант операции	N	Угол Cobb в градусах		% коррекции	% коррекции средний	% потери коррекции	% потери коррекции средний
		До операции	После операции				
II	32	50-100	5-36	64-95	79,5	6,7-10,4	8,5

У больных 3 группы угол фронтального искривления после операции составил 18^0-98^0 (в среднем $58,5^0$), коррекция сколиотической деформации - от 35,5 % до 72,8 % (в среднем 54,9 %), потеря коррекции - 5,2-8,4 % (в среднем 6,3 %). Угол кифоза после хирургического вмешательства колебался в пределах 45^0-72^0 (в среднем 53º), коррекция кифоза составила 30-36 % (в среднем 33 %), потеря коррекции 8-16 % (в среднем 12 %).

Таблица 3. Величина сколиотической, кифотической деформации и величина ее коррекции у больных 3 группы

Вариант операции	N	Угол Cobb фронтальный в градусах		% коррекции	Угол Cobb сагиттальный в градусах		% коррекции	% потери коррекции
		до операции	после операции		до операции	после операции		
III	44	70-152	18-98	35,5-72,8	72-112	45-72	30-36	8-16
Средние величины		111	58,5	54,9	81	53	33	12

Во всех группах у пациентов восстановлен баланс туловища, восстановлены или улучшены сагиттальный профиль и баланс позвоночника.

Заключение

Таким образом, подход к оперативному лечению детей с идиопатическим сколиозом должен быть индивидуальным. Выбор тактического варианта хирургического вмешательства деформаций грудной локализации зависит от возраста больного, потенциала его роста, степени тяжести и ригидности (мобильности) деформации позвоночника, а также наличия кифотического компонента искривления. Выбор базовых площадок и предоперационного планирования установки элементов спинальной системы должен учитывать все аспекты лучевого обследования пациента, в качестве опорных элементов металлоконструкции предпочтительней использовать транспедикулярные винты.

Литература

1. *Ветрилэ С. Т., Кулешов А. А., Швец В. В.* Оптимальные методы лечения тяжелых ригидных форм сколиоза. Вестник травматологии и ортопедии им. Н. Н. Приорова. 2006. № 1. С. 63-70.
2. *Виссарионов С. В., Белянчиков С. М., Кокушин Д. Н., Мурашко В. В., Соболев А. В., Козырев А. С., Иванов М. Д., Сюндюков А. Р.* Результаты коррекции деформации позвоночника транспедикулярными спинальными системами у детей с идиопатическим сколиозом. Хирургия позвоночника. 2013. № 3. С. 30-37.
3. *Виссарионов С. В., Дроздецкий А. П., Кокушин Д. Н., Белянчиков С. М.* Коррекция идиопатического сколиоза у детей под контролем 3D-КТ навигации. Хирургия позвоночника. 2012. № 2. С. 30-36.
4. *Михайловский М. В., Фомичев Н. Г.* Хирургия деформаций позвоночника. Новосибирск, 2002. 430 с.
5. *Михайловский М. В., Новиков В. В., Васюра А. С.* Хирургическое лечение идиопатических сколиозов грудной локализации. Хирургия позвоночника. 2006. № 1. С. 25-32.
6. *Пятакова Г. В., Виссарионов С. В.* Исследование качества жизни подростков с тяжелыми деформациями позвоночника. Хирургия позвоночника. 2009. № 4. С. 38-43.
7. *Bullmann V., Halm H., Schulte T., et al.* Combined anterior and posterior instrumentation in severe and rigid idiopathic scoliosis. Eur. Spine. 2006. Vol. 15. № 4. P. 440-448.
8. *Davis M. A.* Posterior fusion versus anterior/posterior spinal fusion for adolescent idiopathic scoliosis: a decision analysis. Spine. 2009. Vol. 34. № 21. P. 2318-2323.
9. *Harrington P.* Treatment of scoliosis. Correction and internal fixation by spine instrumentation. J. Bone Joint Surg. Am. 1962. Vol. 44. P. 591-610.

10. *Helenius I., Remes V., Yrjonen T., et al.* Harrington and Cotrel-Dubousset instrumentation in adolescent idiopathic scoliosis. Long-term functional and radiographic outcomes. J. Bone Joint Surg. Am. 2003. Vol. 85-A. P. 2303 – 2309.
11. *Kim Y., Lenke L., Kim J., et al.* Comparative analysis of pedicle screw versus hybrid instrumentation in posterior spinal fusion of adolescent idiopathic scoliosis. Spine. 2006. Vol. 31. № 3. P. 291-298.
12. *Timothy R., Benjamin K., David W., et al.* Monoaxial versus multiaxial screws in the correction of adolescent idiopathic scoliosis. Spine. 2005. Vol. 30. № 18. P. 2113-2120.

Неинвазивное непрерывное измерение артериального давления

Кишов Р. М.

Кишов Расул Магомедович / Kishov Rasul Magomedovich – старший преподаватель, кафедра теоретической и общей электротехники, факультет компьютерных технологий, вычислительной техники и энергетики, Дагестанский государственный технический университет, г. Махачкала

Аннотация: *в медицинской практике часто применяются так называемые суточные мониторы артериального давления (СМАД). В статье описывается СМАД, предполагающий параллельное применение фотоплетизмографии и осциллометрического метода измерения артериального давления, и способный непрерывно измерять артериальное давление.*

Abstract: *in medical practice it is often used continuous blood pressure measurement system. In this article discussed a device for continuous blood pressure measurement, which concurrently use photoplethysmography and oscillometric method of blood pressure measurement.*

Ключевые слова: *измерение артериального давления, осциллометрический метод измерения.*

Keywords: *blood pressure measurement, oscillometric method.*

Артериальным давлением называют давление, которое оказывает кровь на стенки артерии. Его принято измерять в мм. рт. ст относительно атмосферного. Поскольку давление в кровеносной системе человека нагнетается сердцем, которое периодически сокращается, артериальное давление не является постоянной величиной. В момент сокращения сердечной мышцы уровень давления максимален и его называют систолическим артериальным давлением (САД), в момент расслабления минимален – диастолическое артериальное давление (ДАД) (см. рис. 1). Кроме того, стремление организма поддерживать свой гомеостаз и чуткое реагирование на внешние раздражители и стресс приводят к колебаниям САД и ДАД во времени. Так, стрессовые ситуации и физические нагрузки провоцируют увеличение артериального давления. Причиной повышения артериального давления могут быть также различные заболевания, такие как: атеросклероз, артериальная гипертензия, воспаление почек, ожирение и многое другое.

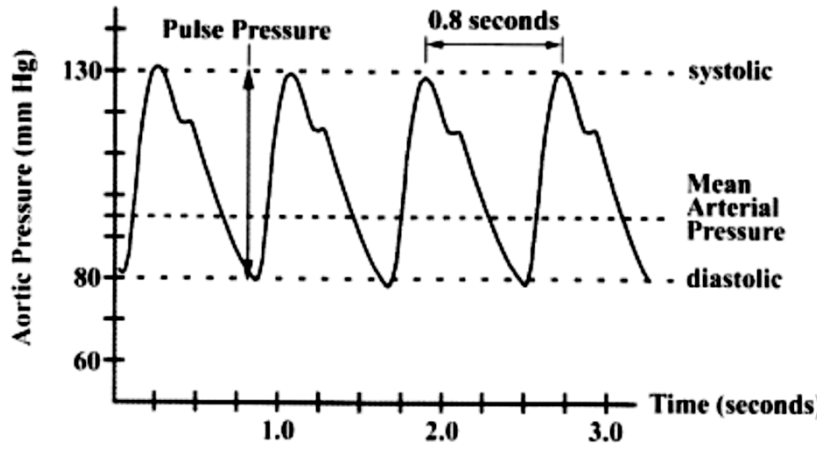

Рис.1. Типовая диаграмма изменения артериального давления [2]

Стойкое повышенное кровяное давление подвергает организм различным рискам: повышает риск возникновения инфаркта миокарда, инсульта, развитие почечной или сердечной недостаточности. По официальным данным Всемирной организации здравоохранения около миллиарда людей страдают от высокого кровяного давления, и в год умирает более девяти миллионов человек от последствий этого заболевания [1].

Сегодня по данным Всемирной организации здравоохранения (ВОЗ) в экономически развитых странах доля взрослых людей, страдающих от повышенного артериального давления, достигает 25 %. Только 5 % из них знают о своем заболевании, в свою очередь 40 % получают соответствующее лечение, и только у 10–20 % отмечается устойчивая нормализация артериального давления.

В США высокое артериальное давление является причиной смертности приблизительно 60 000 человек в год. Лица с повышенным артериальным давлением живут в среднем на 10 лет меньше, чем люди, не страдающие гипертонической болезнью.

Методы измерения АД принято делить на две категории: инвазивные и неинвазивные. К неинвазивным относятся методы, основанные на аускультации артерии методом тонов Короткова и осциллографическом методе регистрации, в то время как инвазивные методы применяются при обследовании тяжелобольных в условиях стационара, так как предполагают осуществление измерения посредством введения датчика давления непосредственно в артерию. Наиболее широко распространен метод тонов Короткова, применяемый для ручного измерения АД с помощью сфигмоманометра. Для проведения автоматического измерения, как правило, применяется осциллометрический метод, основанный на анализе пульсаций давления, в основном благодаря большей помехоустойчивости по отношению к внешним шумам [4].

Для обследования пациентов врачи могут применять устройства с различными методами измерения, однако примерно в 10-20 % случаев измерения оказываются завышенными из-за страха и волнения пациента во время процедуры измерения. Этот эффект называют «эффектом белого халата». Кроме того, поскольку АД может значительно меняться у человека в течение суток, характер измерения может представлять для врача значительную ценность. С целью избежать проявления эффекта «белого халата» и получить картину измерения АД в течение длительного периода времени, врачи устанавливают пациенту суточный монитор артериального давления. При этом и здесь не обходится без трудностей – СМАД измеряют АД в запрограммированные заранее промежутки времени. При этом частота измерения не может быть высокой, поскольку лежащий в основе метода измерения осциллометрический метод предполагает полное пережатие плечевой артерии до

полного подавления пульсаций крови, и это приводит к значительному дискомфорту обследуемого. Испытываемые неудобства сказываются на уровне кровяного давления, что вносит искажение в результаты измерений. В то же время слишком большие интервалы между измерениями могут привести к пропуску важной информации об уровне АД обследуемого.

Предпринимаются различные попытки решить данную проблему. Например, в работах [3, 4] описывается датчик кровяного давления, который встраивается в существующую платформу MEMSWEAR. Измерения АД проводятся с использованием фотоплетизмографии, и они частично непрерывные.

Авторы в [5] оценивают кровяное давление, опираясь на предположение, что есть соответствие между длительностью распространения пульсовой волны и кровяным давлением. Параметр, который используется для измерения – время распространения пульсовой волны.

Чтобы решить данную проблему, предлагается прибор, объединяющий в себе медицинский тонометр, работающий на основе осциллометрического метода, со структурной схемой, представленной в работе [3], и фотоплетизмограф со структурной схемой, изображенной на рисунке 2.

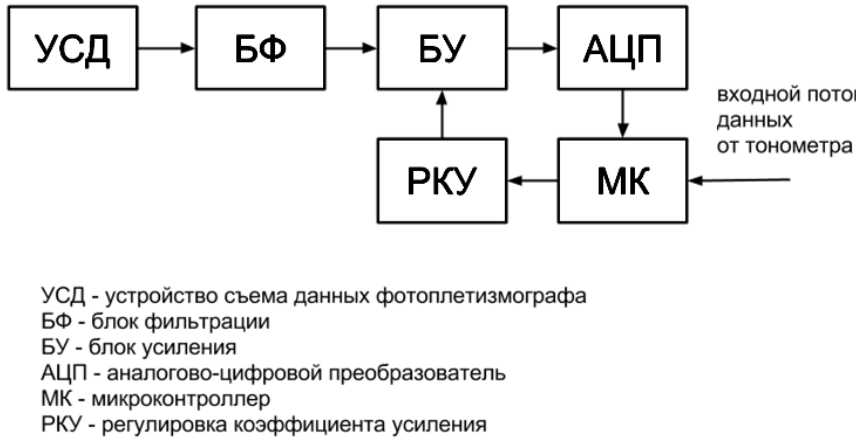

Рис. 2. Структурная схема фотоплетизмографа

В основе фотоплетизмографа лежит датчик (на Рис. 2. устройство съема данных), устройство которого схематично изображено на рисунке 3. Здесь LED – светодиод, установленный с одной стороны пальца, PD (photo diod) – фотодиод, установленный на противоположной стороне. Светодиод излучает свет, пропускаемый через палец. Свет частично поглощается кровью, мускулами, кожей, костью и попадает на фоточувствительный элемент. С изменением объема крови в пальце изменяется и интенсивность света, проходящего через палец. Увеличение давления приводит к увеличению объема крови в пальце и, соответственно, уменьшает поток света, проходящий через палец. Таким образом, сопротивление фотодиода можно считать обратно пропорциональным уровню кровяного давления человека. Можно также утверждать, что в момент, когда сопротивление фотодиода максимально, кардиоваскулярная система человека находится в фазе систолы, а в момент, когда минимальна, находится в фазе диастолы. Однако сама по себе интенсивность света, проходящего через палец, не позволяет однозначно оценить уровни САД и ДАД, поскольку является очень индивидуальным показателем, зависящим от анатомических особенностей организма человека, и может значительно меняться в течение дня.

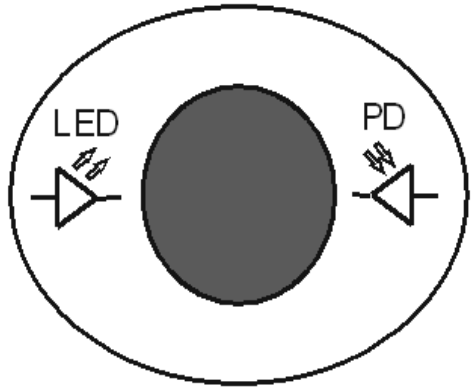

Рис. 3. Иллюстрация фотоплетизмографии на пальце

Слабый сигнал, снимаемый с фотодиода, имеет постоянную составляющую, от которой можно избавиться с помощью блока фильтрации. После чего сигнал усиливается по амплитуде с помощью блока усиления. Как правило, эта схема реализуется с помощью операционных усилителей. Поскольку амплитуда сигнала отличается от человека к человеку, необходимо гибко подбирать коэффициент усиления так, чтобы эффективно использовать динамический диапазон АЦП на следующем этапе. Данный функционал реализуется с помощью блока с регулировкой коэффициента усиления, управляемого микроконтроллером. Кроме данной функции на микроконтроллер также возложена задача расчета САД, ДАД и функция управления процедурой измерения.

Тот факт, что объем кровенаполнения пальцев для каждого пользователя значение индивидуальное и способное меняться с течением времени, приводит к необходимости индивидуальной калибровки усилителя для каждого пользователя. Кроме того, данный метод предполагает для достижения эффективного непрерывного мониторинга одновременное постоянное применение фотоплетизмографии и периодическое применение осциллометрического метода измерения АД, что является ограничением разработанной системы.

Тем не менее, применение системы и описанного алгоритма позволяет осуществлять непрерывный и неинвазивный мониторинг АД в течение длительного периода времени с достаточно высокой точностью, значительно уменьшив при этом дискомфорт пользователя, связанный с пережатием артерии при применении осциллометрического метода.

Литература

1. *Носова Н. С.* Конкурентная стратегия компании. М.: Юрайт, 2009. 256 с.
2. Всемирный день здоровья: Сократите риск инфаркта и инсульта — следите за своим кровяным давлением [Электронный ресурс]. // Центр СМИ ВОЗ - 03.04.2013 г. – URL: http://www.who.int/mediacentre/news/releases/2013/world_health_day_20130403/ru/index.html.
3. *Кишов Р. М.* Автоматический медицинский тонометр с применением алгоритмов цифровой фильтрации. Вестник Дагестанского государственного технического университета. - 2013. - № 31. С. 13-20.
4. Современные неинвазивные методы измерения артериального давления для диагностики артериальной гипертонии и оценки эффективности антигипертензивной терапии. / А. Н. Рогоза [и др.]. - М.: Медика, 2007.

5. *Wei C. K.* «Photoplethysmography blood pressure measurement», M. Sc. Engg. Thesis, Department of Mechanical Engineering, National University of Singapore, 2009.
6. *Teng X. F. and Zhang Y. T.* «Continuous and Noninvasive Estimation of Arterial Blood pressure using a photoplethysmographic Approach», Proceedings of the 25th Annual International Conference of the IEEE EMBS, vol. 4, pp. 3153-3156, Cancun Mexico, September, 2003.
7. *Lopez G., Ushida H., Hidaka K., Shuzo M., Yamada I.* «Continuous Blood pressure measurement in daily activities», The University of Tokyo, IEEE SENSOR 2009 conference.

ИСКУССТВОВЕДЕНИЕ

Художественные традиции старообрядчества в культуре Русского Севера второй половины XVII – начала XX вв.

Скоробогачева Е. А.

Скоробогачева Екатерина Александровна / Skorobogacheva Ekaterina Alexandrovna – кандидат искусствоведения, директор музея,
Российская академия живописи, ваяния и зодчества Ильи Глазунова, г. Москва

Аннотация: *цель статьи состоит в детерминировании исключительно значимой роли старообрядчества в сохранении художественных традиций Русского Севера. Отсюда следует ряд задач, которые необходимо решить в исследовании: провести искусствоведческий анализ образцов староверческой иконописи; рассмотреть влияние последователей патриарха Никона на развитие меднолитых икон; выявить специфику декоративно-прикладного искусства «ревнителей древлего благочестия».*
Abstract: *purpose of the article - to define the role of the Old Believers extremely important in preserving the artistic traditions of the Russian North. Hence the number of tasks that need to be addressed in the study : art criticism analysis of samples Old Believer icons; consider the impact of the followers of Patriarch Nikon in the development of copper icons; reveal the specifics of arts and crafts «zealots of old piety».*

Ключевые слова: *старообрядчество, Русский Север, иконопись, меднолитые иконы, декоративно-прикладное искусство, сохранение традиций.*
Keywords: *old believers, the Russian North, iconography, copper icons, arts and crafts, the preservation of traditions.*

В наши дни Север и его «корона» – Арктика – открывают России новые и новые богатства, но не менее значимо обращение к прошлому древнего края. В эпоху второй половины XVII – начала XIX в. старообрядчество являлось одним из важнейших факторов, определивших специфику искусства Севера, что связано с рядом историко-социальных, религиозно-философских, художественно-эстетических причин. С одной стороны, нарастали внешние воздействия – гонения на «ревнителей древлего благочестия», начиная с 1652 г. и до начала XX в. С другой стороны, немаловажны внутренние особенности их среды: бескомпромиссность, замкнутость жизни, нерасторжимое объединение в их религиозном сознании обрядовости и сути православного учения.

Труднодоступность северных территорий из-за сурового климата, естественным барьером оградила край от внешних воздействий, в том числе от татаро-монгольского ига. Те же географические особенности способствовали формированию в северном регионе староверческого центра со второй половины XVII столетия.

По словам Л. Н. Гончаровой: «Консервативность и устойчивость крестьянского уклада на Севере способствовали созданию здесь своеобразного заповедника памятников материальной культуры…» [1, 3]. В данном контексте еще более существенно замечание академика РАН Б. А. Рыбакова, утверждавшего: «Русский Север, до сих пор [до XVIII в. – Е. С.] лишь хранивший и укрывавший культурные богатства, полученные с Юга, стал как бы отдавать… в целости то, что в центре давно было забыто» [1, 3].

«Консервативность» старообрядческой среды соответствует в целом самобытности искусства Севера. Даже наиболее крайнее следование традиции в северном регионе, порой принимающее эксцентрические, формы, как, например, самосожжения и запощевания, все же осознанны. Они основаны на реализации идеи сохранения древних устоев и выражения протеста против церковных нововведений.

Со второй половины XVII в. на Русском Севере формируются центры старообрядчества. Один из них – Соловецкий монастырь. Он основан в 1420–1430-х гг. иноком Савватием, подвизавшимся у Кирилла Белозерского в его обители. Летом 1429 г. отшельники Савватий и Герман высадились на Большой Соловецкий остров близ горы Секирной, в 12 верстах от современной обители, здесь начали островную жизнь [9, 159]. Монастырь был возведен в камне трудами св. Филиппа (Колычева) (1507–1569), в допетровское время числился среди крупнейших землевладельцев государства.

Таким образом, особая неприступность монастыря при сочетании природно-географического фактора и прочности каменных сооружений, сделала его на определенный период старообрядческой «крепостью». В 1669–1676 гг. обитель была осаждена царскими войсками как один из очагов сопротивления никонианским преобразованиям. Осада завершилась разгромом приверженцев старины. О тех событиях напоминают памятники литературы и произведения иконописи. Среди литературных сочинений выделим «Тропарь и кондак инокам, участникам соловецкого восстания», где казненные иноки названы «новыми преподобномучениками», а в ряду доблестей соловецких монахов называется «непослушание» царю: «земного царя не послушали есте» [3, 168].

После падения старой веры в Московском государстве Соловки стали главным оплотом благочестия – Новым Иерусалимом. Соловецкие традиции в искусстве и письменности особенно чтились. Образцы староверческой иконописи, выполненные согласно древнерусским традициям, составляют недостаточно изученное направление станковой живописи XVII – начала XX вв. Старообрядцы в иконописании следовали прежним канонам, что соответствовало их религиозно-философским убеждениям: «И после себя заповеди святыя и общежительныя чины и уставы… детям своим, предали…» [6, 66].

Следует обратиться к иконописным памятникам Соловецкой обители, созданным в период второй половины XVI – первой четверти XVIII в. Распространенной иконографией монастырской мастерской являются: «Спаситель», «Св. Зосима и Савватий Соловецкие», «Онуфрий Великий», а также «Онуфрий Великий в житии».

Сосредоточием высокохудожественных образцов иконописания стал Спасо-Преображенский собор Соловецкого монастыря. Известно, что в местном ряду главного соборного иконостаса находились образа: «Спас на престоле с припадающими Зосимой и Савватием Соловецкими» (первая треть XVII в.), «Богоматерь Гора Нерукосечная» (1560-е гг.), «Богоматерь Неопалимая Купина» (конец XVI в.). Из монастырской церкви Благовещения над Святыми воротами происходит икона «Иоанн Предтеча» из деисусного чина каргопольского письма (1590-е гг.). На Соловках были написаны иконы «Ангел Господень» (первая половина XVII в.) и «София Премудрость Божия» (начало XVIII в.).

При сравнении соловецких иконописных образцов со старообрядческими иконами других художественных центров, очевидно их сходство, которое заключается в преобладании охристо-коричневой, близкой к монохромии, цветовой гаммы, в удлиненных пропорциях фигур, характерной трактовке ликов, манере письма личного с темным санкирем, довольно активными плавями и резкими белильными оживками, в четкости рисунка при решении деталей. Главной объединяющей чертой староверческих икон следует назвать, на наш взгляд, архаичность художественных решений, что закономерно, обосновано спецификой религиозно-философских воззрений. В качестве подтверждения акцентируем некоторую общность черт художественных решений в иконах: «Прокопий и Иоанн Устюжские» (1649-1653, Великий Устюг), «Онуфрий Великий» (1670-е гг., Москва (?), происходит из Соловецкого монастыря), «Рождество Христово» (конец XIX в., Мстера (?)).

Иконам Севера, в частности старообрядческим соловецким образам, нередко присуще обилие архитектурных и пейзажных фонов, по трактовке приближенных к реальности, отражающих ландшафты окраинных земель. Такова икона «Онуфрий Великий в житии» (первая четверть XVIII в.), а также образ работы архангелогородского иконописца Григория Попова «Архангел Михаил» (1741, Архангельск), на которой архангел показан стоящим на берегу Северной Двины на фоне Архангельска, словно охраняя город, названный в его честь. При этом графично, в технике линейного рисунка на среднем плане иконы показаны детально изображенные городские постройки, на которые открывается вид со стороны реки, узнается первое каменное сооружение Архангельска – Гостиный двор, храмы, колокольни, избы, лавки, амбары, «немецкая слобода». Таким образом, рассматриваемая икона является и самобытным памятником северных писем, и историко-художественным свидетельством, точно воспроизводящим облик древнего города.

Итак, начиная с 1652 г. – времени раскола русской церкви вследствие реформ патриарха Никона – возросла роль северных земель как одного из центров национальной культуры, где во многом осознанно сохранялись – «консервировались» – ее древние черты. Вновь уже с Севера они распространялись по всей Руси. Таким образом, во многом благодаря староверам, формировалась благоприятная социокультурная среда для сохранения традиционности как основной характеристики, определяющей специфику культурного пространства края.

В XVIII в. роль старообрядцев в сохранении стародавнего искусства по-прежнему была велика. Их непризнание царской властью и официальной церковью оставалось. Петр I усилил борьбу с расколом, видя в его приверженцах «лютых неприятелей Государству и государю непрестанно замышляющих» [3, 67]. С не меньшей непреклонностью отвечали ему староверы, называя царя антихристом. Образ царя-антихриста немаловажен в их эсхатологических сочинениях, прежде всего в учении бегунов (странников). Однако известны случаи и терпимого отношения к ним императора. В 1702 г., проезжая с войском по «осударевой дороге», проходящей от Нюхчи до Повенца, Петр I не подверг старообрядцев притеснениям, но сказал: «Пускай живут» и «проехал смирно» [13, 107]. Сами раскольники ждали расправы, готовились пострадать за веру. Преемники Петра, прежде всего Екатерина Великая, относились к ним довольно терпимо. Однако противоречия все более обострялись в самой старообрядческой среде. Со второй четверти XVIII в. усилилось разделение на согласия, каждое из которых считало свое учение единственно верным, каждое из которых меняло древние традиции, в том числе искусство.

В XVIII в. постепенно внедрялись новшества в северную культуру, в частности, осуществлялся процесс адаптации столичных барочных приемов. Необходимо рассмотреть роль «ревнителей древлего благочестия» в данном процессе, выявить сочетание новаторства и «консервативности» в их искусстве, устойчивости и модернизации традиций, что позволит сделать заключение об его основных тенденциях. Одна из главных причин распространения старообрядчества на Севере – специфика топонима, географическая удаленность края, с чем отчасти связана традиционность мировосприятия северян.

Обратимся к образцам медного литья. В XVIII–XIX вв. производство меднолитых икон и крестов на Севере не снижалось, причем наряду с примерами грубой работы создавались и достаточно высокохудожественные образцы. По заключению Л. Н. Савиной, «достаточно сложен на сегодняшний день вопрос о типологии медного культового литья вообще и в XIX – начале XX в. в частности. В 1869 году И. Голышев писал: «Иконы медныя разделяются на 4 категории: Загарския (Гуслицкия), Никологарския (Никологорского погоста), Старинныя или Поморския (для раскольников Поморской секты) и Новыя. Новыя предназначаются для православных, а Старинныя – для раскольников, которые льются с особыми ля них рисунками» [11, 51].

Произведения поморской пластики стали образцом для московских «медных заведений», выполнявших заказы Преображенского кладбища, духовного и культурного центра старообрядцев-федосеевцев с 1771 г. Для многочисленных общин здесь отливали кресты, иконы, а также печатали книги, писали иконные образы.

Итак, меднолитой промысел характерен для среды «ревнителей древлего благочестия» Русского Севера. Наиболее ранние образцы относятся к XV в. Основой их иконографии служили живописные иконы, также резные по дереву и кости. В качестве исходной формы использовали обычно земляную и глиняную, иногда древесный гриб. При производстве важно было следить и за качеством опоки – рамки, в которую набивали форму, и за составом сплава. С одной матрицы делали несколько отливок. До мельчайших подробностей техника и технология производства меднолитых икон описана в рукописном «Указе о медном мастерстве», хранящемся в Государственной Публичной библиотеке им. М. Е. Салтыкова-Щедрина в Санкт-Петербурге. В частности, в данном тексте говорится: «Первое подобает начати землю как угодно плавить в сосуде… Возьми верхнюю половину опоки да положи на доску да землю набей туго. Да ножем срежь гладко да тут покладай что намерено печатать. Ежели створы или распятие и кресты то правыми сторонами вниз а левыми вверх…» [12, 125]. Можно предположить, что такое руководство было весьма востребовано, поскольку едва ли не в каждом старообрядческом северном селении местные мастера отливали иконы.

По указу властей, мастеров-староверов нередко подвергали гонениям, изымали иконы. Меднолитые образа легче, чем живописные, было спрятать, проще взять с собой в странствия. Но древний промысел все же продолжался. Меднолитые иконы Поморья были известны по всей Руси. Особенно почитали триптихи, образы Николы Чудотворца и Ильи Пророка, а также сложные по композиции пятистворчатые иконы с изображением «Двунадесятых праздников». Наиболее распространена в литье такая иконография, как «Деисус», «Двунадесятые праздники», «Распятие», «Ветхозаветная Троица», «Никола Чудотворец», «Св. Пантелеймон». С меднолитыми иконами, крестами, плакетками, складнями староверы не расставались, передавали их из поколения в поколение как драгоценность, берегли как семейную реликвию.

Медному литью отчасти присуще воздействие барокко, в частности, в широком использовании **поморского орнамента** – яркого элемента искусства XVIII в., широко известного в России. Основой его сложения стали значительно измененные на Севере столичные мотивы последней четверти XVII столетия, искусства, процветавшего при царском дворе, прежде всего, орнаментальные листы, гравированные на меди и предназначенные для титулов рукописных книг [5].

Искусство книги являлось важной самобытной составляющей старообрядческой культуры. Именно в этой области на Выге создавали высокохудожественные образцы. Уже в первое время существования Выговской пустыни была осознана необходимость в собственных книгах и иконах. «Поморский пошиб», очень устойчивый по своей трактовке, с XVIII в. широко известен, переработан в Каргополе, Пудожском, Медвежьегорском, Повенецком, Заонежском центрах, да и по всей Руси, поскольку выговские насельники снабжали книгами и иконами многие поморские (беспоповские) общины.

В культуре окраинных земель «ревнители древлего благочестия» в целом сыграли позитивную и заметную роль. В их среде иконография нередко получала новые оттенки звучания. Например, широкое распространение приобрели изводы «Огненное восхождение Ильи Пророка». Обращение к образу святого Ильи иносказательно говорило о гарях (самосожжениях), которым подвергали себя приверженцы стародавних канонов в ответ на требования Никона и других поборников новой веры. «Ревнители древлего благочестия» понимали огонь как символ очищения и спасения. Так в 1670-х годах вопрос о праве на самосожжение особенно обострился и не считался окончательно решенным [6, 8].

Следует отметить неоднородность старообрядческой среды, о чем свидетельствуют многие факты, например, трактовка сочинений Игнатия Соловецкого, одного из видных представителей раннего старообрядчества. Полемика вокруг его произведений продолжалась в XVII, XVIII, XIX вв. Последователи протопопа Аввакума берегли заветы, но в то же время многие толки настолько сильно преобразовали их, что изменили и религиозные обряды, и православные догмы. Следовательно, несмотря на устойчивость, старообрядческая культура привносила немало новшеств, отчасти модернизировала каноны.

Важен вопрос взаимодействия старообрядческих центров, взаимовлияния в них художественных традиций и их распространение по России. Данную научную проблему в своих трудах затрагивает Н. Н. Покровский. Исследуя литературные памятники урало-сибирских староверов-софонтиевцев, он пишет: «Значительное переселение поповцев-софонтиевцев с Волги на Урал справедливо связывается с массовым бегством в начале 20-х годов XVIII в. на восток нижегородских староверов в результате разгрома властями знаменитого Керженского центра. А. Т. Шашков и В. И. Байдин приводят показания источников о том, что Никифор в это время «съехал со иноки на заводы Демидовы в Сибирскую страну, и тамо живяше, и братию собра, и по некоему времени отъехал на Яик со всею братиею, и поселился близ Яика реки, а по времени ездил с Яика в Сибирскую страну» [7].

Староверы Урала были связаны со старообрядческими центрами Русского Севера, в том числе едиными художественными традициями, тем более что в эпоху XVIII столетия происходили массовые переселения из северного края на Урал, в Сибирь, на Дальний Восток. К данной научной проблематике также обращается Н. Н. Покровский. В частности, изучая литературное творчество урало-сибирских крестьянских писателей-старообрядцев XVIII–XX вв., он пишет: «Сам предмет изучения объединяет Урал и Сибирь (с Дальним Востоком) – скитские центры этой народной литературы, многие авторы и читатели были охвачены трехвековым миграционным процессом» [8].

Обращаясь к истории освоения Русью сибирских просторов, следует отметить, что с XV в. до начала XX столетия значительный колонизационный поток направлялся за Урал именно с Русского Севера. В 1465 г. по приказу великого князя Ивана Васильевича из Устюга были посланы «охочие люди воевать Югорскую землю», куда отправилось «большое войско – 5000 человек устюжан, двинян и вятичан» [2, 226–227]. В 1574 г. Строгановым по царской милости были выделены обширные земли за Уралом, где находились месторождения железной руды. Новые землевладельцы, в свою очередь, давали обязательство защищать эти земли, строить на них крепости и города. Так, в 1590 г. 80 крестьянских семей, обеспеченных скотом и всем необходимым хозяйством, должны были быть переведены из Соли Вычегодской в Сибирь. В эпоху правления Алексея Михайловича освоение земель по реке Анадырь, по Колыме, вплоть до Берингова моря во многом состоялось благодаря служилому человеку, родом с Русского Севера, из Великого Устюга, Семену Дежневу. В XVII–XVIII столетиях продолжилось массовое переселение в сибирский край, преимущественно в Западную Сибирь, многочисленное, из северных губерний, а одной из главных причин тому послужила возможность размещения на новых землях, при отсутствии землевладений помещиков. Обращаясь к истории покорения сибирских и дальневосточных земель, следует сослаться на статью академика РАН В. С. Мясникова «Исторический опыт освоения дальних окраин России в XIX – начале XXI века»: «…Русскому правительству в XVII–XIX столетиях пришлось сделать на этой окраине страны целый ряд территориальных уступок соседям, но часть из них, например, левобережье Амура, была возвращена дипломатическим путем» [4, 141].

По приведенным фактам ясно взаимодействие северной старообрядческой культуры и привнесенных черт. Старообрядцы не позволяли угаснуть древним заветам, по-своему их интерпретировали, меняли порой до неузнаваемости, но все же продолжали. Они же, отправляясь в поездки по всей России, способствовали распространению произведений северного региона. С Севера зачастую староверы переселялись в Центральную Россию, в том числе в Нижний Новгород и ближайшие селения, в другие заволжские районы, более свободные от церковного контроля, на Урал, в Сибирь. Поморские общины получили известность на территории Беларуси.

Таким образом, во многом благодаря старообрядчеству происходило расширение ареала воздействия северных художественных промыслов. Обращаясь к концептам устойчивости и модернизации традиций, следует заключить, что именно «консервативность», устойчивость, традиционность являлись и являются в наши дни основными характеристиками старообрядческой культуры. Очевидно, что при всей противоречивости, воздействие их среды на культуру Русского Севера носило позитивный характер, в частности, в расширении ареала воздействия северного изобразительного искусства, которое при множестве влияний сохраняло прежние основы, стрежневое содержание, неотрывно связанное с религиозно-философскими взглядами и мировоззрением народа.

Литература

1. *Гончарова Л. Н.* Металл в народном искусстве Русского Севера. Чеканка и медное литье. М.: ГИМ, 2000. 95 с.
2. *Любавский М. К.* Русская колонизация. М.: Алгоритм, 2014. 293 с.
3. Мир старообрядчества. Живые традиции. Сборник научных трудов. Выпуск 4. М.: РОССПЭН, 1998. 412 с.
4. *Мясников В. С.* Исторический опыт освоения дальних окраин России в XIX – начале XXI века. / Родная Ладога. СПб., № 4 (30), 2014. С. 141–154.
5. Неизвестная Россия. К 300-летию Выговской старообрядческой пустыни: сборник трудов ГИМа. / автор-составитель Е. П. Винокурова [и др.] М.: ГИМ, 1994. 101 с.
6. Памятники старообрядческой письменности. СПб.: Изд-во Русского христианского гуманитарного института, 2000. 416 с.
7. *Покровский Н. Н.* «Послание В. В. к Б. И.» 1731/1732 г. – первый полемический трактат урало-сибирских староверов-софонтиевцев. [Электронный ресурс]. URL: http://www_krotov.info/history/18/1730/pokrovsky.htm (дата обращения: 20.06.2015).
8. *Покровский Н. Н.* «Повести чудесных событий» из Урало-Сибирского патерика XX в. [Электронный ресурс]. URL: http://www odrl.pushkinskijdom.ru/LinkClick.aspx?fileticket=rtE3LteofUc%3D.(дата обращения: 20.06.2015).
9. Путешествие в историю русских монастырей. М., Русское слово, 2002. 314 с.
10. *Пуцко В. Г.* Старообрядческая икона как историко-культурное явление. [Интернет-портал]. URL: http://www. samstar-biblio.ucoz.ru (дата обращения 12.10.2013).
11. Русское медное литье: сборник науч. статей / под ред. С. В. Гнутовой. М.: издательство ЦМДРИ, 1993. Вып. 1. 191 с.
12. Русское медное литье: сборник науч. статей / под ред. С. В. Гнутовой. М.: издательство ЦМДРИ, 1993. Вып. 2. – 192 с.
13. *Филиппов И.* История Выговской старообрядческой пустыни. СПб.: Кожанчик, 1862. 318 С.

СОЦИОЛОГИЧЕСКИЕ НАУКИ

Проблемы реализации мер в сфере профилактики наркозависимости в Приморском крае

Кучин А. В.

Кучин Алексей Вячеславович / Kychin Alexey Vyacheslavovich – студент, кафедра государственного и муниципального управления и права, Владивостокский государственный университет экономики и сервиса, г. Владивосток

Аннотация: *актуальность темы исследования обусловлена тем, что в настоящее время масштабы распространения наркомании и наркотизма представляют угрозу национальной безопасности России.*

Abstract: *the relevance of the research topic due to the fact that currently the prevalence of drug abuse and drug addiction are a threat to Russian national security.*

Ключевые слова: *политика, наркотизм, наркомания, наркоиндустрия, государство.*

Keywords: *politics, drug addiction, addiction, drug industry, state.*

Сегодня наркомания и наркотизм приобрели признаки транснациональной проблемы, следовательно, борьба с данными явлениями должна носить международный, межгосударственный и межрегиональный характер.

Становление наркомании как массового феномена вызвало ужесточение мер по борьбе с наркоманией и резкое противопоставление наркоманов обществу, что предопределяет и теоретическое осмысление данной проблемы. Идея борьбы и искоренения этого социального недуга доминирует в большинстве современных исследований.

В России проблема нелегального оборота, распространения и злоупотребления наркотиков особенно актуальна. С приходом в нашу страну таких демократических явлений, как свобода слова и многопартийность, стали актуальны нестабильность экономической и общественно-политической жизни, падение жизненного уровня у половины населения ниже черты бедности, деградация традиционных нравственных основ, «скрытая пропаганда» в средствах массовой информации различных форм девиантного поведения, а также ряд других факторов, что обеспечило создание благоприятных условий для роста наркомании. С отменой цензуры стали доступны статистические данные, а также появилась возможность открыто говорить о многих проблемах, которые существуют в нашей стране, таких как проституция, деструктивные религиозные секты, безработица, наркомания.

Во многих регионах России в последние годы наркоситуация резко ухудшилась. Дальневосточный федеральный округ на протяжении последних лет характеризуется стабильно высоким уровнем наркопреступности и заболеваемости наркоманией, превышающих среднероссийские данные. В 2008 г. уровень числа зарегистрированных наркопреступлений на 100 тыс. человек в России составил 163,6; по Дальневосточному округу - 216,9; по наркозаболеваемости за 2008 г. в ДФО - 292,2 чел. на 100 тыс. населения, в РФ — 250,4. Самые высокие показатели наблюдаются в Приморском крае (484,4), Амурской области (294,5) и Хабаровском крае (273,0) [1].

На 1 января 2012 г. в Российской Федерации число официально зарегистрированных потребителей наркотиков составило 655 тыс. чел [2]. По данным экспертных оценок, число людей, потребляющих наркотики, достигает примерно 2,5 млн. чел. или около 2 % населения страны [3]. Более половины из них — это молодые люди в возрасте до 30 лет.

Для Приморского края проблема наркомании особенно актуальна, так как на протяжении последних лет занимает одно из первых мест по сравнению с другими

регионами по многим показателям, характеризующим состояние, структуру, динамику наркопреступности и темпам наркотизации различных слоев населения. При наличии большой территории края мы имеем небольшую численность населения и плотность проживания. Многие социальные, экономические, нравственно-психологические, демографические и другие проблемы здесь крайне обострены.

Рассматривая особенности наркотизации молодежи отдельно взятого региона — Приморского края, можно сделать следующие выводы.

1. Приобщение к наркотикам у молодежи, проживающей в Приморском крае, происходит не только из-за личных психологических особенностей человека, но и, как показала практика, обусловлено тем, где человек вырос, каково его ближайшее окружение, влиянием семьи, культурой и экономическими особенностями.

2. При анализе специальной литературы, статистических данных и социологических исследований мы пришли к выводу, что наркомания и наркотизм - смертельное заболевание современного мира, имеющее тенденцию к быстрому распространению. Употребление наркотиков — одна из наиболее серьезных проблем, особенно для молодежи. Количество наркоманов постоянно растет, а средний возраст их уменьшается. Проблема усугубляется криминальной ситуацией, деградацией личности, антиобщественным поведением, риском заражения различными инфекциями, включая СПИД. По сути, наркомания является суицидом замедленного, а иногда и моментального действия.

3. Все, что связано с наркотиками немедицинского применения, является преступлением. Это и распространение, хранение, перевозка, и те преступные действия, иногда даже убийства, которые человек совершает ради очередной дозы.

4. Проблема борьбы и профилактики наркомании, наркотизма напрямую зависит от политики государства, от того, насколько эффективно будут предприняты меры по установлению экономической стабильности, культурной и образовательной ситуации в обществе. Главное назначение ранней профилактики состоит в планомерном сокращении употребления наркотиков у разных категорий населения, важно направить формирование общественного мнения на противодействие наркомании. Молодое поколение необходимо ориентировать на здоровый образ жизни, направлять на позитивные нравственно-духовные действия. Достижение данной цели как раз возможно при осуществлении эффективной ранней профилактики, которая должна стать приоритетным направлением стратегии государственной политики в области противодействия распространению наркотиков. Параллельно должна вестись активная борьба с наркопреступностью, и это должны делать не только те органы исполнительной власти, которые занимаются этим по долгу службы. Любой гражданин страны не должен быть равнодушным к данной проблеме. Если удастся максимально уменьшить спрос и свести к минимуму предложение наркотиков, то пойдет на убыль и наркоситуация.

Несмотря на все предпринимаемые меры, в настоящее время в мире отмечается непрерывная тенденция к увеличению числа лиц, принимающих наркотические препараты, возрастает уровень употребления наркотиков молодежью, активизируется употребление нетрадиционных наркотиков, широкое распространение получают синтетические наркотики, в употребление наркотиков вовлекаются представители всех социально-экономических групп общества. Особую тревогу вызывает распространение наркотизации подрастающего поколения, потому что детская и подростковая наркозависимость создает устойчивую базу для развития взрослой наркомании.

Причины, условия и факторы, которые способствуют распространению наркомании в молодежной среде Приморского края:

1. Одна из основных причин — это увеличение объема оборота наркотиков, их доступность, а также произрастание как дикой, так и культивированной конопли в крае.

2. Распространение наркомании в значительной степени связано с несовершенной организацией досуга, проведения свободного времени, с доступностью кружков, спортивных секций.

3. Основные программы и мероприятия по профилактике наркомании ориентированы на группу риска или на молодежь с активной жизненной позицией, лидеров, в результате большая часть молодежи остается неохваченной, предоставленной самой себе.

4. Необходимо привлекать родителей к решению проблемы наркомании и наркотизма, так как на сегодняшний день они занимают пассивную роль в отношении профилактики своих же детей. Как показало наше исследование, многие родители не уделяют должного внимания ни проблеме, ни воспитанию своих детей, либо в силу своей занятости, либо из-за того, что сами ведут антиобщественный образ жизни. Некоторые считают, что нет необходимости говорить на тему наркомании, возлагая эту миссию на учебные заведения, исполнительные власти и другие государственные структуры.

5. Также большое влияние на молодых людей оказывает среда обитания, социальное окружение, а также материальное положение родителей.

6. Большое значение в наркоситуации играет географическое, экономическое и культурное положение населенного пункта, где проживает человек.

Борьба с наркоманией требует активного участия государства, возведения вопроса противодействия распространению данной проблемы в ранг первоочередных задач. Чтобы достигнуть определенного успеха в преодолении распространения наркомании, необходима координация усилий всех структур, имеющих отношение к профилактике и борьбе данного недуга: правоохранительных, психолого-педагогических, социологических, медицинских с целью выработки в молодежной среде негативного отношения к употреблению наркотиков и формирования установок на здоровый образ жизни.

Литература

1. Нормативные акты, официальные документы, судебная практика.
2. *Калачев Б. Ф.* Наркотики в армии. / Б. Ф. Калачев. // Социол. ис-след. — 1989. — № 4. —С. 56—61.
3. *Звоновский В. Б.* Общественное мнение о наркотизме: опыт региональных исследований. / В. Б. Звоновский, Н. А. Романович. // Социол. ис-след. — 2004. — № 6. — С. 54—61.

Анализ эффективности муниципальной политики г. Владивостока в области физической культуры и спорта

Ягущак А. А.

Ягущак Ангелина Александровна / Yagushchak Angelina Aleksandrovna – студент, кафедра государственного и муниципального управления и права, Владивостокский государственный университет экономики и сервиса, г. Владивосток

Аннотация: *актуальность темы исследования заключается в том, что для эффективного вовлечения молодежи в физическую культуру и спорт требуется четкий и глубокий подход к пониманию сущности, целей и механизма реализации муниципальной политики, а также элементов, ее составляющих.*

Abstract: *background research is the effectiveness of the involvement of young people in physical culture and sports requires a clear and in-depth approach to understanding the nature, objectives and mechanisms of implementation of municipal policies and the elements comprising it.*

Ключевые слова: *спорт, физическая культура, муниципальная политика, молодежь.*

Keywords: *sport, physical culture, municipal policy, young people.*

Обеспечение условий развития на территории Владивостокского городского округа массовой физической культуры и спорта - вопрос местного значения, решение которого, в соответствии с Конституцией Российской Федерации и Федеральным законом Российской Федерации от 06.10.2003 № 131-ФЗ «Об общих принципах организации местного самоуправления в Российской Федерации», осуществляется населением и (или) органами местного самоуправления.

Физическая культура и спорт – это часть социальной политики государства, одна из граней общей культуры человека, его здорового образа жизни.

Одним из ключевых компонентов привлечения населения города Владивостока к систематическим занятиям физической культурой и спортом является доступность спортивных объектов, их техническое состояние и оснащение спортивным инвентарем и оборудованием.

В течение последних лет в городе Владивостоке значительно улучшились условия для развития физической культуры и массового спорта. За 2009-2013 годы в эксплуатацию введено 16 спортивных сооружений (школьных стадионов и спортивных площадок с искусственным покрытием). В настоящее время в городе Владивостоке функционирует 30 современных школьных стадионов и спортивных площадок, четыре бассейна. В конце 2013 года введены в эксплуатацию еще 5 школьных стадионов и 2 спортивные площадки, процент обеспеченности муниципальных общеобразовательных учреждений города Владивостока плоскостными спортивными сооружениями составил 44,5 %.

Реконструкция и строительство современных школьных стадионов и спортивных площадок способствуют привлечению к занятиям физической культурой и массовым спортом не только школьников, но и взрослого населения города Владивостока.

С целью популяризации физической культуры и спорта среди детей и подростков ежегодно на территории Владивостокского городского округа проводится более 500 спортивно-массовых и оздоровительных мероприятий по различным видам спорта.

Вместе с тем анализ существующей спортивной базы муниципальных учреждений города Владивостока показывает, что обеспеченность их плоскостными спортивными сооружениями составляет 24 % от существующей потребности. Недостаточная техническая оснащенность существующей спортивной базы не позволяет дополнительно привлекать детей и подростков города Владивостока к регулярным занятиям физической культурой и спортом.

На сегодняшний день в муниципальных учреждениях города Владивостока спортивной направленности занимаются более 9000 обучающихся, что составляет 20 % от общего количества обучающихся в дневных муниципальных общеобразовательных учреждениях города Владивостока.

Таким образом, вопрос развития спортивной материальной базы муниципальных общеобразовательных учреждений города Владивостока и учреждений дополнительного образования детей города Владивостока является одним из ключевых. Спортивные площадки, сооружения, их оснащение и доступность - это основа построения целостной системы физического воспитания детей и молодежи.

Обеспечение условий развития на территории Владивостокского городского округа массовой физической культуры и спорта - вопрос местного значения, решение которого, в соответствии с Конституцией Российской Федерации и Федеральным законом от 06.10.2003 № 131-ФЗ «Об общих принципах организации местного самоуправления в Российской Федерации», осуществляется населением и (или) органами местного самоуправления.

Решение вышеуказанных проблем возможно в рамках текущей деятельности органов администрации города Владивостока или с использованием программно-целевого метода.

Учитывая сложность проблем и необходимость выработки комплексного и системного решения, обеспечивающего развитие сферы физической культуры и спорта в городе Владивостоке, наиболее эффективным методом решения существующих проблем является применение программно-целевого метода.

Программно-целевой метод реализации муниципальной программы «Развитие физической культуры и спорта в городе Владивостоке» на 2014–2018 годы (далее - муниципальная программа) позволяет проводить планомерную работу по развитию физической культуры и массового спорта на территории города Владивостока.

Вместе с тем существуют риски при реализации муниципальной программы:

- недофинансирование со стороны федерального и краевого бюджетов;

- дефицит средств бюджета Владивостокского городского округа при планировании финансовых ресурсов для обеспечения реализации отдельных мероприятий муниципальной программы;

- низкая заинтересованность населения города Владивостока в участии в физкультурных мероприятиях и спортивных мероприятиях, проводимых на территории Владивостокского городского округа.

Вышеуказанные риски могут привести к тому, что показатели муниципальной программы не будут достигнуты в полном объеме.

Преодоление этих рисков при реализации муниципальной программы может быть осуществлено путем:

- определения приоритетов для первоочередного финансирования отдельных мероприятий муниципальной программы;

- оценки эффективности бюджетных вложений;

- повышения уровня информирования населения города Владивостока о физкультурных и спортивных мероприятиях, проводимых на территории Владивостокского городского округа.

В этом аспекте перечисленные факторы играют главенствующую роль.

Основная цель государственной политики в области физической культуры и спорта - улучшение качества жизни и благосостояния россиян, укрепление их здоровья, развитие и создание материально-технической базы физической культуры и спорта [1]. Должна быть усилена роль физической культуры и спорта в решении многих социальных и экономических задач страны. Спорт сегодня - это важнейшая часть не только внутренней, но и международной государственной политики Российской Федерации.

К 2000 годам окончательно перестала существовать советская система подготовки резерва. Произошло некоторое изменение нагрузки - профсоюзы завершили свою деятельность в спорте, армия считает работу по подготовке резерва непрофильной. Многие профсоюзные спортивные общества и ведомства, составлявшие основу спортивного движения в советское время, ликвидированы. Коренным образом изменились принципы и источники финансирования физкультурной деятельности. Переход от профсоюзного к преимущественно государственному финансированию ограничил круг возможностей, предусматриваемого по закону.

Сократился и изменился социальный состав физкультурников. Среди них преобладают состоятельные люди, имеющие возможность платить деньги за занятия. Посещение спортивных залов, бассейнов стало недоступным для большого числа россиян в силу высокой стоимости услуг. Государство в этой сфере практически утратило свою управляющую и направляющую роль, поскольку не осуществляет финансирование работы спортивных секций.

Начиная с 2000-х годов, стала вырабатываться внятная и эффективная политика в области физкультурно-спортивного развития, началось возрождение массовой физической культуры, массового спорта. Устанавливались принципы правового регулирования отношений в сфере физической культуры и спорта.

Фундаментальное значение имеет принятие Федерального закона от 4 декабря 2007 года № 324-73 «О физической культуре и спорте в Российской Федерации», где физическая культура рассматривается как составная часть культуры общества, а физическое воспитание - как важнейшее направление социальной политики государства.

Утверждая права граждан на занятия физической культурой и спортом как профессиональной деятельностью, государство признает занятия спортом как профессию, берет на себя финансирование занятий в соответствии с утвержденными программами, разработку программ физического воспитания для всех групп населения, контроль за исполнением закона. Этим законом определяются компетенции федеральных и местных органов власти, система физической культуры, понятия «физическая культура» и «спорт», права граждан на создание спортивных и физкультурно-оздоровительных организаций, на участие в управлении и многое другое.

Литература

1. Государственная политика в сфере спорта. [Электронный ресурс]: Федеральный справочник «Спорт России». Выпуск 1. Глава 1. Государственная политика в сфере спорта. Режим доступа: URL:http://bmsi.ru/doc/d2e4fc69-deb7-4f89-ab8f-a6de67358b32 (дата обращения: 23.06.2015).

ПОЛИТИЧЕСКИЕ НАУКИ

Глобализация и интеграция хозяйственной жизни. Экономические аспекты деятельности членов ШОС и стран-участниц БРИКС

Гараева О. Р.

Гараева Олия Равиловна / Garaeva Olija Ravilovna – бакалавр,
направление «Экономика», профиль «Финансы и кредит»,
Уфимский государственный авиационный технический университет, г. Уфа

Аннотация: *в статье рассматривается глобализация хозяйственной жизни и анализируется деятельность членов ШОС и стран-участниц БРИКС.*
Abstract: *the article deals with the globalization of economic life and analyzes the activities of the SCO and BRICS member countries.*

Ключевые слова: *глобализация, интеграция.*
***Keywords*:** *globalization, integration.*

В мировой экономике на данный момент действуют две тенденции. Одной из них является усиление целостности мирового хозяйства, его глобализация, вызванная формированием экономических связей между государствами. Особенно этот процесс показывается через деятельность транснациональных корпораций. А другая тенденция показывает экономическое сближение и взаимодействие стран на региональном уровне, формирование крупных региональных интеграционных структур, развивающихся в направлении создания самостоятельных центров мирового хозяйства.

На интеграционные процессы, как известно, влияют такие факторы, как глобализация хозяйственной жизни, усиление международного разделения труда, общемировой характер научно-технической революции, повышение открытости национальных экономик [1, с. 213].

По мере развития экономики каждой страны появляется необходимость в сотрудничестве между странами в плане торговли, обмена опытом, создании новых продуктов, научно-технического прогресса, различных исследований и разработок и т. д.

БРИКС, создание которого было инициировано в 2006 г. российской стороной, стало одним из наиболее значимых геополитических событий начала нового столетия. Данное объединение смогло за короткое время стать весомым фактором мировой политики.

При наличии твердой политической воли руководства государств-участников БРИКС к углублению взаимодействия и поддержки этого курса, большей частью политического класса и делового мира этих государств, данное объединение может стать в перспективе одним из ключевых элементов новой системы глобального управления, прежде всего – в финансово-экономической сфере.

Целью ШОС изначально было создание совместной защиты границ соседних государств, но, тем не менее, сразу её деятельность получила и экономическую направленность. Через несколько месяцев после начала работы ШОС, на своей первой встрече в Алма-Ате премьер-министры государств – членов Шанхайской организации сотрудничества обсудили вопросы регионального торгово-экономического сотрудничества и подписали Меморандум между правительствами государств-участников ШОС об основных целях и направлениях регионального экономического сотрудничества и запуске процесса по созданию благоприятных условий в области торговли и инвестиций.

В сентябре 2003 года была подписана Программа многостороннего торгово-экономического сотрудничества на 20 лет. В качестве долгосрочной цели

предусматривается создание зоны свободной торговли в ШОС, а в краткосрочной перспективе – увеличение потока товаров в регионе. Сотрудничество должно охватывать области энергетики, транспорта, сельского хозяйства, телекоммуникаций, защиты окружающей среды и др. Также, экономическим аспектом деятельности ШОС является:

- создание в июне 2006 года Делового совета, который объединяет правительственные и финансовые круги стран — участниц ШОС;
- сосредоточение внимания на совместных энергетических проектах, включая развитие нефтегазового сектора, разведку запасов углеводородов и совместное использование водных ресурсов;
- создание в рамках ШОС Международного центра по предоставлению услуг ядерного топливного цикла. Активные шаги по развитию энергетики в регионе предпринимают также Китай и Казахстан. Не исключена возможность участия Ирана в энерготранзите, в случае чего удельный вес газового рынка ШОС уверенно перевалит за половину мирового объёма.

Очевидно одно: за годы существования ШОС сделано немало. И приведенные выше примеры – лишь незначительная часть большой работы в рамках организации. Надо приветствовать и поощрять любые дальнейшие шаги в направлении интеграции стран-членов Шанхайской организации, ведущие не только к улучшению экономической ситуации в наших странах, но и способствующие созданию прочной основы для сохранения стабильности и безопасности в данном регионе.

Литература

1. *Бабин Э. П., Исаченко Т. М.* Внешнеэкономическая политика. М.: «Экономика», 2013. - 463 с.

Анализ инвестиционных проектов и формирование инвестиционного портфеля

Гараева О. Р.

Гараева Олия Равиловна / Garaeva Olija Ravilovna – бакалавр,
направление «Экономика», профиль «Финансы и кредит»,
Уфимский государственный авиационный технический университет, г. Уфа

Аннотация: *в статье рассматривается анализ инвестиционных проектов и формирование инвестиционного портфеля.*
Abstract: *the article discusses the analysis of investment projects and the formation of an investment portfolio.*

Ключевые слова: *анализ, инвестиционный портфель.*
***Keywords*:** *analysis, investment portfolio.*

Основой деятельности любого предприятия является получение заведомо ожидаемой экономической выгоды и наращивание экономического потенциала за счет инвестиций. Каждое инвестиционное решение основывается на оценке собственного наличия финансового состояния и целесообразности участия компании в инвестиционной деятельности, оценке объема инвестиций и их источников финансирования, а также на оценке будущих вливаний от инвестиций.

Процедура анализа инвестиционных проектов подразумевает расчет и экономическое обоснование ряда показателей эффективности: чистой текущей

стоимости проекта (NPV), индекса рентабельности (PI), дисконтированного срока окупаемости (DPP), внутренней нормы доходности (IRR), а также модифицированной нормы доходности (MIRR).

Отбор инвестиционных проектов происходит по результатам инвестиционного анализа. При низком, либо отрицательном значении чистой текущей стоимости, при долгом сроке окупаемости и низкой рентабельности проект следует отвергнуть. Не следует принимать проект также, если величина ставки дисконтирования будет превышать внутреннюю норму доходности и модифицированную норму доходности, так как это говорит о высоком уровне расходов по данному проекту.

Экспертиза отобранных инвестиционных проектов по критерию эффективности (доходности) играет наиболее существенную роль в процессе дальнейшего анализа в связи с высокой значимостью этого фактора в системе оценки [2, с. 57].

В процессе экспертизы проверяется реальность приведенных в бизнес-плане основных показателей, связанных с объемом инвестиционных ресурсов, графиком инвестиционного потока и прогнозируемой суммой денежного потока на стадии эксплуатации (продажи) объекта.

Для создания эффективного инвестиционного портфеля проводят ранжирование показателей. Ранговая значимость показателей формируется на регрессионной основе (т. е. наименьшая ранговая значимость - «единица» - присваивается проекту с наилучшим значением рассматриваемого показателя эффективности инвестиций.

В качестве показателя эффективности инвестиционных проектов (критериального) рассматривается чистая текущая стоимость (NPV). По значениям этого критериального показателя строится ранжированный ряд рассматриваемых инвестиционных проектов.

Заключительным этапом является формирование инвестиционного портфеля. В данный портфель включаются все эффективные и прибыльные проекты.

Эффективность инвестиционного портфеля рассчитывается путем суммирования всех чистых текущих стоимостей проектов [1, с. 134].

Инвестиционный анализ – это динамический процесс, который происходит в двух плоскостях – временной и предметной. Во временной плоскости выполняются работы, обеспечивающие процесс развития инвестиционных проектов, начиная от возникновения самой идеи и до их завершения. В предметной плоскости, в основном, осуществляется анализ и разработка инвестиционных решений в различных содержательных аспектах. К этим аспектам относятся: экономическая среда, правильно поставленные цели и задачи инвестирования, маркетинговый, производственный, финансовый и организационный планы инвестора, техническая база инвестиционного проекта, его социальная значимость, экологическая безопасность, финансовая состоятельность проекта, организация управления проектом, анализ инвестиционного риска и общая чувствительность проекта к изменению отдельных существенных факторов, а также достаточность показателей эффективности, оценка возможностей участников проекта, деловых и личных качеств его менеджеров. Перечисленные аспекты должны быть разработаны в процессе подготовки и проработки инвестиционного проекта, рассмотрены во время его анализа, учтены при принятии решения об инвестировании, а также проконтролированы при реализации проекта до его завершения или прекращения.

Литература

1. *Алексеева М. М.* Планирование деятельности фирмы. М.: Финансы и статистика, 2010 г. - 195 с.
2. *Балдин К. В., Быстров О. Ф., Передеряев И. И.* Инвестиции. Системный анализ и управление: — Москва, Дашков и Ко, 2013 г. - 288 с.

Реализация потенциала СМИ в осуществлении противодействия террористической деятельности в Российской Федерации
Масленников В. М.

Масленников Владимир Михайлович / Maslennikov Vladimir Mikhailovich – студент, факультет политологии,
Санкт-Петербургский государственный университет, г. Санкт-Петербург

Аннотация: *в статье рассматриваются проблемы взаимодействия субъектов государственной политики по противодействию терроризму со средствами массовой информации. Анализируются роль средств массовой информации в профилактике терроризма.*
Abstract: *the article deals with problems of interaction governmental anti-terroristic policy subjects and mass media. The role of mass media in prevention of terrorism is analyzed.*

Ключевые слова: *противодействие терроризму, средства массовой информации, государственная политика.*
Keywords: *counteracting terrorism, mass media, governmental policy.*

Средства массовой информации – один из важнейших компонентов публичной сферы. Влияние, оказываемое периодической печатью, телевидением и радио на мировоззрение граждан и общественное сознание, сегодня сложно переоценить. Силу этих институтов в их влиянии на общественное сознание осознают многие акторы публичной политики, и многие пытаются использовать данный потенциал для реализации своих частных интересов или интересов конкретной группы людей. В сфере противодействия терроризму результаты работы СМИ могут повлечь как позитивный эффект, помогающий обществу и государственным структурам в борьбе с данной угрозой, так и, напротив, крайне негативный.

Согласно российскому законодательству терроризм — это «идеология насилия и практика воздействия на принятие решения органами государственной власти, органами местного самоуправления или международными организациями, связанные с устрашением населения и (или) иными формами противоправных насильственных действий»[1]. Из этого несложно сделать вывод, что ни одному террористу не удастся в полной мере добиться поставленных целей, если его преступление не получит должного освещения в средствах массовой информации. Итак, фактической целью террористической деятельности является общественное мнение, а если точнее, то контроль над ним, хотя бы частичный. Таким образом, становится ясно, что террористическая деятельность имеет смысл только в обществах с хорошо функционирующей публичной сферой, а также возможностью оперативного воздействия на общественное мнение, то есть с развитой системой СМИ[2]. Все это делает вопрос освещения террористических актов в средствах массовой информации одним из основных при обсуждении соприкосновения публичности и противодействия терроризму.

Коммуникация между органами государственной власти и средствами массовой информации – важнейший пункт при разработке успешной контртеррористической стратегии. Оба актора обладают важными ресурсами, без которых не обойтись в борьбе с терроризмом, бросающим вызов всему обществу и требующим единого фронта борьбы. Однако на практике единства между СМИ и государственными

[1] Федеральный закон Российской Федерации от 6 марта 2006 г. N 35-ФЗ Российская газета [10.03.2006http://www. rg. ru/2006/03/10/borba-terrorizm. Html] дата обращения 01.06.2015.

[2] Голубин Р. В, Грачев С. И. Место средств массовой коммуникации в борьбе с терроризмом. // Вестник Нижегородского государственного университета им. Н. И. Лобачевского, 2007, № 3; НГУ, Нижний Новгород, 2007 С. 218.

субъектами контртеррористической политики куда меньше, чем того требуют обстоятельства[1]. Виной тому взаимные противоречия между ними, на некоторых из которых мы остановимся подробно.

Одна из проблем заключается в периодическом непреднамеренном содействии со стороны средств массовой информации лицам, занимающимся террористической деятельностью, хотя это и странно звучит. Дело в том, что одной из целей террористов, как мы уже отмечали, является максимальное привлечение к себе внимания общественности, проще всего это сделать через СМИ. Любая же масс-медиа структура сегодня охотится за сенсациями и наиболее интересными потребителю сюжетами. Новости, связанные с терроризмом, будь то освещение террористического акта или даже интервью с террористом (примеры чему встречались ранее) всегда крайне популярны и идеально подходят на роль сенсации, поэтому представляются читателю часто и в особо красочной форме, что, как правило, идет на руку террористическому подполью. Р. В. Грачев и С. И. Голубин в своей статье, посвященной месту СМК в борьбе с терроризмом, приводят пример, как в 1990-е годы чеченский полевой командир Хаттаб смог существенно увеличить масштабы своей деятельности, после того как попал в поле зрения российский и иностранной прессы. Многочисленные публикации о нем привлекли внимание зарубежных «инвесторов» международного терроризма, то есть по факту оказались для него рекламной кампанией, что отразилось на жизнях многих невинных людей[2]. Таким образом, СМИ ни в коем случае не должны становиться «рупором» или подобием «трибуны» для террористических организаций.

Другой важной проблемой является непосредственный контент, даваемый средствами массовой информации в своих выпусках, касающихся освещения террористических актов. Те или иные сообщения могут предоставить террористам нежелательную информацию, которая способна повлиять на их боеготовность, степень осторожности или спровоцировать на проявление агрессии по отношению к заложникам. Иллюстрирующих данное утверждение примеров можно найти очень много. Так, в 1977 году террористами был захвачен лайнер немецкой авиакомпании, экипаж самолета передавал необходимые данные о террористах наземным службам, эта информацию попала в один из радиорепортажей, который дошел и до террористов, итогом этого стал расстрел одного из пилотов[3]. Несколько позднее в США, в штате Каролина террорист, захвативший 33 заложника, наблюдал за всеми действиями силовых структур по телевизору, что позволяло ему немедленно предпринимать все необходимые меры предосторожности[4].

Описанные выше проблемы заметно осложняют, а иногда делают и вовсе невозможной работу специальных служб и правоохранительных органов, это вынуждает государство идти по пути ограничения СМИ в их свободе при освещении тех или иных аспектов террористической деятельности. Но то, что воспринимается государством как необходимый шаг, в понимании многих представителей масс-медиа - наступление на их права и ограничение конституционного права на свободу слова. Результатом этого становится атмосфера взаимного недопонимания и углубление конфликта.

---

[1] Ануфриенко С. В. Проблемы взаимодействия органов власти и средств массовой информации в условиях террористической активности. // Фундаментальные и прикладные исследования: проблемы и результаты, 2013 № 9; ООО «Центр научного сотрудничества», Новосибирск, 2013 С. 71.

[2] Голубин Р. В, Грачев С. И. Место средств массовой коммуникации в борьбе с терроризмом. // Вестник Нижегородского государственного университета им. Н. И. Лобачевского, 2007, № 3; НГУ, Нижний Новгород, 2007 С. 219.

[3] Там же С. 220.

[4] Горохов Е. Ю. Роль общественности и СМИ в борьбе с пропагандой терроризма и иных проявлений экстремизма. / Е. Ю. Горохов. // Международный терроризм в СНГ. Материалы «круглого стола». М., 2003. С. 105.

Основной проблемой здесь является дилемма, встающая перед СМИ: они одновременно должны заниматься информационным обеспечением властных силовых структур и исполнять запросы общества, в то время как совмещать эти вещи довольно затруднительно[1]. Журналисты часто предъявляют властям следующие претензии:

1) Сотрудники государственных органов часто передают в СМИ противоречивую, недостаточно полную и даже заведомо недостоверную информацию.

2) Чинят препятствия работе СМИ: изымают материалы, задерживают журналистов, отказывают в выдаче необходимой информации.

3) Требуют от СМИ предоставления информации из собственных источников, но в то же время не подпускают их близко к месту событий.

4) Требуют от журналистов понимания специфики работы органов государственной службы и терпимого отношения к ограничению СМИ в доступе к той или иной информации, но сами вникать в специфику работы журналистов не желают[2].

Единственным конструктивным путем решения является осознание общности интересов в данной сфере и предпринятие совместных шагов навстречу друг другу. В различных странах это решается по-разному, иногда это происходит через разработку журналистами собственного этического кодекса для ситуаций, связанных с террористическими актами, и согласование его с властными структурами, иногда это список рекомендаций от силовых структур. Так, австралийская полиция рекомендует журналистам избегать прямых интервью с террористами, не предпринимать самостоятельных несогласованных действий, следить за тем, чтобы не быть вовлеченными в конфликт, комментировать требования террористов исключительно с точки зрения закона[3].

В нашей стране пути и методы взаимодействия средств массовой информации и властей прошли длительный эволюционный путь, и до сих пор нельзя говорить о том, что баланс между ними найден. Начало взаимоотношений можно отнести на период Первой Чеченской войны (1994-1996). В этот период в действиях властей сложно найти какую-либо определенную политику по отношению к средствам массовой информации. В печатных изданиях превалировала негативная оценка действия властей, в том числе и решения по вводу войск. В целом война подавалась как «несправедливая», армия превращалась в «антигероев», что крайне негативно сказывалось на боевом духе солдат и мешало выполнению поставленных боевых задач. Одним из немногих ресурсов, пытавшихся транслировать официальный взгляд на войну, была «Российская газета», однако и в ней предпочитали дистанцироваться от неудач армии и министров силовых ведомств[4]. Разумеется, в таких условиях ни о каком «балансе» между государством и средствами массовой информации говорить не приходится, а если точнее, то государство было фактически исключено из данного сектора публичной политики. Средства массовой информации чувствовали себя настолько «свободно», что в некоторых публикациях дело доходило едва ли не до оправдания терроризма. Создание романтического ореола вокруг фигуры Ш. Басаева является ярким тому примером. Одной из послуживших этому статей является

---

[1] Салбиева Л. Место и роль СМИ в электоральном процессе. // Бюллетень ВИУ. – 2005. – № 13. С. 89.

[2] Ануфриенко С. В. Проблемы взаимодействия органов власти и средств массовой информации в условиях террористической активности. // Фундаментальные и прикладные исследования: проблемы и результаты, 2013 № 9; ООО «Центр научного сотрудничества», Новосибирск, 2013, С. 74.

[3] Хлебников И. Информация и терроризм; электронный ресурс http://www.novsu.ru/npe/files/um/1412/bg/shell/arh/stat/staty с экрана 29.03.2015.

[4] Марков Е. А. Первая Чеченская война в материалах российских СМИ. // Теория и практика общественного развития, 2011, № 2; ХОРС, Краснодар 2011 С. 181.

публикация «Басаев выигрывает войну», в которой его теракт в Буденновске преподносится как величайший триумф десятилетия[1].

Сложившаяся в Первую Чеченскую войну ситуация стала уроком для органов государственной власти. К началу новых боевых действий в Чечне освещение конфликта, насколько это было возможно, было взято под контроль государства. В результате этого российские СМИ единодушно поддержали ввод войск, что дало повод некоторым исследователям говорить о «приручении» средств масс-медиа. Также после этих событий появилось мнение о попадании отечественных информационных агентств в зависимость от государства[2].

Следующим поворотным пунктом стала трагедия в ДК на Дубровке, когда в октябре 2002 года чеченские боевики захватили заложников во время показа мюзикла «Норд-Ост». Освещение этих событий в средствах массовой информации и по сей день вызывает много споров. Так, некоторые издания выбрали в качестве основной стратегии возложение всей вины за события исключительно на политическое руководство и государственные органы, что способствовало смещению фокуса внимания аудитории с самих преступников, которые являлись непосредственными нарушителями закона. Ярким примером здесь может являться позиция газеты «Московский Комсомолец». По результатам контент-анализа материалов, публиковавшихся в газете в период с 23 октября 2002 года по 30 ноября того же года, проведенного исследователями Института социологии РАН, теракт в ДК на Дубровке был представлен не как следствие распространившейся по всему миру угрозы терроризма (международного терроризма), а как следствие конкретных промахов российских властей, военных действий в Чечне и прочего. Террористический акт представляется в виде вынужденного ответа страдающего народа Чечни на угнетение со стороны Москвы и отказа в предоставлении независимости. Использование жизней людей как инструмента политической борьбы объясняется отсутствием доступа к другим методам. Терминологическая структура текстов, а также эмоционально-выразительные средства были направлены на создание позитивного образа террористов. Для большей дискредитации власти даже материалы, касающиеся самих заложников, были в большей степени посвящены жертвам, а не спасенным, и их освобождению[3].

Разумеется, подобная редакционная стратегия не была единственной, например, газета «Аргументы и факты» рассматривала события с совершенно противоположной позиции и работала на укрепление позитивного образа государственной власти[4].

Сложившаяся ситуация не осталась без последствий, уже в ноябре 2002 Государственная Дума приняла законопроект, существенно изменяющий действовавшее на тот момент законодательство. Если точнее, то предлагалось распространить ряд ограничений, действующих на сотрудников силовых структур и на средства массовой информации, ввести запрет на распространение информации, «препятствующей проведению контртеррористической операции», заменить понятие «терроризм» на более широкое «экстремистская деятельность». Однако эти поправки не были приняты, так как президент В. В. Путин отклонил законопроект и предложил создать согласительную комиссию по данным поправкам[5].

---

[1] Бурова Ю. В. Брежнев И. В. Оправдание терроризма и экстремизма через СМИ как угроза информационной безопасности в современной России. // Национальная безопасность и стратегическое планирование 2015, № 1; Стратегия Будущего; Санкт-Петербург, 2015 С. 83.

[2] Марков Е. А. Первая Чеченская война в материалах российских СМИ. // Теория и практика общественного развития, 2011, № 2; ХОРС, Краснодар 2011. С. 182.

[3] Семенова А. В. Корсунская М. В. под ред. Мансурова А. В. Контент-анализ СМИ: проблемы и опыт применения, Институт социологии РАН, Москва, 2010 – С. 83-84.

[4] Там же С. 84.

[5] Ставицкая А. Закон «О борьбе с терроризмом» и журналисты. Юридический комментарий; [Электронный ресурс] http://studies.agentura.ru/tr/presscoverage/zakon98/ (дата обращения 10.04.2015).

Со стороны СМИ также были предприняты шаги по достижению консенсуса в освещении террористических актов. Начиная с ноября 2002 года, началась разработка «Антитеррористической конвенции СМИ», которой занимался Индустриальный комитет СМИ. Принята конвенция была в 2003 году, и в ней рассматривались темы взаимодействия и взаимопомощи с Оперативным штабом во время террористического акта, техника безопасности и правила работы журналистов, а также контент, публикуемый в СМИ. Документ признает за Оперативным штабом право скрывать часть информации и обязанность журналистов передавать добытую ими полезную информацию в Оперативный штаб. Также отмечены и моменты, связанные с необходимостью недопущения террористов до эфира, и избежание контактов с ними без санкции со стороны Оперативного штаба[1].

Описанные выше изменения не прошли бесследно для работы средств массовой информации. Репортажи и статьи, сделанные во время террористического акта в Беслане в сентябре 2004 года, отличались от тех, что были сделаны во время захвата ДК на Дубровке. Критика власти, силовых структур и качества исполнения антитеррористической операции присутствует как и прежде, но пассажи и статьи, пытающиеся легитимировать действия террористов, оправдать их и найти рациональные основания в их преступлениях, уже отсутствуют, и даже впервые звучат предложения о введении ответственности для семей террористов[2]. Очередное реформирование случилось в 2006 году, был введен новый закон «О противодействии терроризму» взамен старого «О борьбе с терроризмом», а также были внесены изменения в закон «О средствах массовой информации», в последнем акцент был сделан на запрете распространения экстремистских материалов и оправдании терроризма.

Тем не менее, равновесие между СМИ, органами государственной власти и обществом в нашей стране так до сих пор и не найдено. Доказательством тому являются все новые и новые дискуссии, разворачивающиеся вокруг действий СМИ и властей после каждого нового террористического акта. Так, после взрывов в Волгограде в декабре 2013 года в широко развернувшейся общественной дискуссии некоторые эксперты предлагали и вовсе запретить любое освещение террористического акта средствами массовой информации. Разумеется, подобное предложение вызвало лишь еще более ожесточенные споры[3].

Помимо выстраивания контактов с коммерческими СМИ, государство выходит в информационное поле и самостоятельно «от собственного лица». С 2010 года Национальный антитеррористический комитет выпускает научно-практический журнал «Вестник Национального антитеррористического комитета». В нашем исследовании мы рассмотрим один из его выпусков подробнее, чтобы лучше понимать возможности и цели данного издания. Последний, на данный момент, «Вестник НАК» датируется концом 2014 года, на нем мы и остановимся. Этот номер, как и другие, состоит из пяти разделов:

1) Официальный раздел.
2) Противодействие терроризму в Российской Федерации.
3) Научно-теоретический раздел.
4) Дискуссионная трибуна.
5) Хронология мероприятий по противодействию терроризму.

Разделы 1, 3 и 5 являются закрепленными, тематика и названия других от номера к номеру меняются, также могут быть добавлены дополнительные разделы в случае

---

[1] Антитеррористическая конвенция средств массовой информации; [Электронный ресурс] http://iskran.ru/cd_data/disk2/r1/066.pdf (дата обращение 02.04.2015).

[2] Семенова А. В. Корсунская М. В. под ред. Мансурова А. В. Контент-анализ СМИ: проблемы и опыт применения, Институт социологии РАН, Москва, 2010 – С. 93-97.

[3] Безгранично усиленная ответственность, Lenta.ru 01.01.2014 [Электронный ресурс]: http://lenta.ru/articles/2014/01/01/volgograd/ (дата обращения 12.04.2015).

необходимости. Официальная часть всегда состоит из выступлений первых лиц страны и руководителей НАК, что подчеркивает статус Вестника, как ретранслятора государственной позиции по различным, связанным с терроризмом вопросам. Другие разделы состоят из статей экспертов различных специальностей – политологов, журналистов, психологов, юристов и других. Написаны статьи, преимущественно, в научном стиле, а содержание коррелирует с темами, озвученными в части «Официальный раздел» руководящими лицами, это позволяет рассматривать журнал как выверенный информационный ресурс, в котором можно ознакомиться с точкой зрения властей, обеспеченной научной аргументацией, что позволяет и несогласным с политическим курсом в сфере противодействия терроризму полемизировать с конкретными заявлениями и утверждениями, собранными в одном источнике (что, разумеется, не делает «Вестник НАК» монополистом по части озвучивания государственной позиции). И, наконец, отчеты с форумов, конференций и других антитеррористических мероприятий, а также публикуемые планы дальнейшей работы ставят «Вестник НАК» на место самого полного издания о государственной контртеррористической политике. Данный журнал ориентирован, в первую очередь, на исследователей и журналистов, которые могут черпать в нем информацию для своих материалов, но широкая общественность его аудиторией не является. Наиболее разумным и практичным следующим шагом для государства было бы создать научно-популярный аналог Вестника НАК, который был бы доступен и понятен большинству населения, это бы существенно упростило коммуникацию между обществом и государством и устранило бы ненужные звенья в этой цепи.

Важно отметить, что большую роль играет и профилактика терроризма через СМИ. Телевидение, радио, печатные издания и другие виды традиционных средств массовой информации, которые располагают значительной аудиторией, что делает их наиболее подходящими каналами для оповещения граждан об угрозе, или же, напротив, обращении к гражданам за помощью, если в таковой нуждаются силовые структуры. Также через СМИ удобно вести и просветительскую работу с населением, для этого, как правило, используются статьи в газетах и журналах, радиопередачи и телевизионные программы[1].

Итак, сегодня государство активно взаимодействует со средствами массовой информации. Основные формы взаимодействия — это форумы, конференции, специальные курсы по освещению экстремальных ситуаций для журналистов[2]. Осознается и высокая роль средств массовой информации в профилактике терроризма, и данный потенциал активно используется, особенно по части оповещения населения и просветительской работы. Тем не менее, баланс между этими важнейшими акторами публичной политики по данному вопросу до сих пор не найден. Однако присутствует понимание того, что без совместных действий угрозу не одолеть. Необходимо продолжать поиск удобных для обеих сторон форматов, так, одна из рекомендаций экспертов в этой области – это организация постоянного центра информационного реагирования на угрозы террористического характера. В этом центре мог бы действовать пул оперативного реагирования на теракты, в который бы входили представители информационных агентств телеканалов и других представителей масс-медиа, они бы регулировали и координировали освещение террористических событий непосредственно из центра[3]. Тема информационного

---

[1] Панкова Л. Н., Тарануха Ю. В. Профилактика экстремизма и терроризма, Москва, Университетская Книга, 2010, С. 246-249.

[2] Сеславинский М. В. Система подготовки представителей СМИ к работе в условиях кризисных ситуаций (учебно-практические курсы БАСТИОН). // Вестник Национального антитеррористического комитета, 2014 № 1 (10); Граница, ФСБ России, Москва, 2014 С. 64.

[3] Голубин Р. В, Грачев С. И. Место средств массовой коммуникации в борьбе с терроризмом. // Вестник Нижегородского государственного университета им. Н. И. Лобачевского, 2007, № 3; НГУ, Нижний Новгород, 2007 С. 223.

обеспечения контртеррористических мероприятий и реализации в этом потенциала СМИ – одна из важнейших, в рассуждении о публичности государственной политики по противодействию терроризму, потому как если трещина между масс-медиа начнет увеличиваться, то начнет распадаться и тонкая связь государство-общество, что неминуемо приведет к крайне негативным последствиям.

Литература

1. Федеральный закон Российской Федерации от 6 марта 2006 г. N 35-ФЗ О противодействии терроризму. Российская газета. // [10.03.2006http://www. rg. ru/2006/03/10/borba-terrorizm. Html] (дата обращения 01.02.2015).
2. *Ануфриенко С. В.* Проблемы взаимодействия органов власти и средств массовой информации в условиях террористической активности. // Фундаментальные и прикладные исследования: проблемы и результаты, 2013 № 9; ООО «Центр научного сотрудничества». - Новосибирск, 2013 - С. 71-75.
3. *Бурова Ю. В. Брежнев И. В.* Оправдание терроризма и экстремизма через СМИ как угроза информационной безопастности в современной России. // Национальная безопасность и стратегическое планирование 2015, № 1; Стратегия Будущего - Санкт-Петербург, 2015 – С. 81-86.
4. *Голубин Р. В, Грачев С. И.* Место средств массовой коммуникации в борьбе с терроризмом. // Вестник Нижегородского государственного университета им. Н. И. Лобачевского, 2007, № 3; НГУ - Нижний Новгород, 2007 – С. 218-223.
5. *Горохов, Е. Ю.* Роль общественности и СМИ в борьбе с пропагандой терроризма и иных проявлений экстремизма. / Е. Ю. Горохов. // Международный терроризм в СНГ. Материалы «круглого стола». М., 2003 – С. 105.
6. *Панкова Л. Н., Тарануха Ю. В.* Профилактика экстремизма и терроризма, Москва, Университетская Книга, 2010.
7. *Салбиева Л.* Место и роль СМИ в электоральном процессе. // Бюллетень ВИУ. – 2005. – № 13. – С. 85-92.
8. *Семенова А. В. Корсунская М. В.* под ред. Мансурова А. В. Контент-анализ СМИ: проблемы и опыт применения, Институт социологии РАН. - Москва, 2010 – 324 С.
9. *Сеславинский М. В.* Система подготовки представителей СМИ к работе в условиях кризисных ситуаций (учебно-практические курсы БАСТИОН). // Вестник Национального антитеррористического комитета, 2014 № 1 (10); Граница, ФСБ России, Москва, 2014 С. 64-78.
10. *Марков Е. А.* Первая Чеченская война в материалах российских СМИ. // Теория и практика общественного развития, 2011, № 2; ХОРС. - Краснодар 2011 – С. 179-182.
11. *Ставицкая А.* Закон «О борьбе с терроризмом» и журналисты. Юридический комментарий; [Электронный ресурс]: http://studies.agentura.ru/tr/presscoverage/zakon98/ (дата обращения 10.04.2015).
12. *Хлебников И.* Информация и терроризм; [Электронный ресурс]: http://www.novsu.ru/npe/files/um/1412/bg/shell/arh/stat/staty (дата обращения 29.03.2015).
13. Антитеррористическая конвенция средств массовой информации. [Электронный ресурс] http://iskran.ru/cd_data/disk2/r1/066.pdf (дата обращение 02.04.2015).
14. Безгранично усиленная ответственность, Lenta.ru 01.01.2014 [Электронный ресурс]: http://lenta.ru/articles/2014/01/01/volgograd/ (дата обращения 12.04.2015).

КУЛЬТУРОЛОГИЯ

Тип культуры: к вопросу о культурологических координатах

Скотникова Г. В.

Скотникова Галина Викторовна / Skotnikova Galina Viktorovna – доктор культурологи, профессор,
кафедра теории и истории культуры, факультет мировой культуры,
Санкт-Петербургский государственный институт культуры, г. Санкт-Петербург

Аннотация: *ключевую задачу культурологии автор видит в постижении типа конкретной культуры через постижение своеобразия её природы и компаративистский анализ. В статье раскрывается понятие «православная культура».*

Abstract: *a key task of cultural studies the author sees in the comprehension of a particular type of cultural identity through the comprehension of its nature and comparative analysis. The article deals with the concept of Orthodox culture.*

Ключевые слова: *тип культуры, природа культуры, православная культура.*
Keywords: *the type of culture, the nature of culture, Orthodox culture.*

Типологическое изучение культуры, будь то культура конкретного исторического периода, региона, этноса, ориентирует исследователя-культуролога на выявление её *сущностного, смыслового* своеобразия. Именно такой подход проистекает из специфики культурологии как области научного знания. Среди имеющейся в настоящее время пестрой совокупности подходов и определений культурологии, наиболее продуктивным представляется понимание культурологии как «системной научной дисциплины, изучающей, с одной стороны, «целостные культурные феномены» и с другой – «сквозные» и «интегральные» проблемы, связанные с постижением *смыслов* данных феноменов» [1, 24]. Культурология - молодая научная дисциплина, имеющая «*собственный ракурс* познания культуры – «смыслообразующие связи и смысловое содержание» национальных культур разных исторических эпох (историческая культурология) и культуры данного общества в особенности» [1, 24] (курсив Г. С.).

Итак, типологический подход ориентирует исследователя на выбор адекватной методологии, критериев компаративистского анализа, выявление и использование специфических категорий. То есть на постижение культуры, исходя *из своеобразия её природы*, а не из внешне заданных, пусть и широко распространённых схем. Например, не могут быть напрямую, линейно-прогрессистски, сопоставлены такие христианские культуры, как византийская и западноевропейская, древнерусская и культура России Нового времени. Вместе с тем, подобное сопоставление, господствовавшее в европейской гуманитаристике до начала 70-х гг. XIX в., а в художественной медиевистике – до рубежа XIX-XX вв. (времени «открытия» красоты византийского искусства), до настоящего времени проявляется в научной литературе, пусть и в несколько смягченной, так сказать, прикровенной форме. О путях постижения типологического своеобразия византийского художественного мира ярко свидетельствуют методологические этапы в развитии отечественной византинистики [14].

Напротив, стремление к выявлению типологической характерности ведет к обнаружению верных критериев компаративистского анализа. Методологическими ориентирами в этом направлении, конкретно, например, в сопоставлении византийской и русской культур могут служить такие исследования, как труд С. С. Аверинцева «Византия и Русь: два типа духовности», книга Б. А. Успенского «Царь и патриарх:

харизма власти в России (Византийская модель и её русское переосмысление», статья А. М. Панченко «О специфике славянской цивилизации» [2].

Византия и Россия принадлежат единому восточно-христианскому миру, это культуры, в которых православие является цивилизационной доминантой - то есть православные культуры. Но Россия имеет в своей истории не только средневековый, древнерусский период, в котором сформировались её духовные первоосновы, архетипы, но также периоды Новой и Новейшей истории. Соответственно, для культурологического подхода, опирающегося на органицистсткую методологию философии истории, рассматривающего русскую культуру как историко-духовную целостность, в аспекте проблемы типологии культуры естественным образом обретает актуальность вопрос: в чём сущность православной культуры? Казалось бы, ответ ясен: это культура, воплощающая православную духовность, имеющая своим идеалом верность православию. Но что это значит в аспекте культурологической задачи выявления культурной типологии? Каковы критерии проявления православной культуры в искусстве, философии, общественной жизни [12]?

«Пророком православной культуры» назвал, как известно, Н. В. Гоголя В. В. Зеньковский, поместив в своём обширном труде «История русской философии» (1948 г.) специальную главу, посвященную идейному наследию писателя. Историограф русского самосознания указал таким образом на ставшую важнейшей в период Нового времени, и конкретно в 30-50-е гг. XIX века, проблему русской духовно-культурной самобытности. «Тысячелетие продолжалось русское бытие, но русское самосознание начинается с того лишь времени, когда Иван Киреевский и Алексей Хомяков с дерзновением поставили вопрос о том, что такое Россия, в чём её сущность, её призвание и место в мире» [3, 5].

В чём же состояло смысловое ядро «пророчества»? Характерно, что Гоголь отнюдь не призывал к движению вспять, возвращению в средневековье. Гениальный художник был верен своему дару, высшей задаче служения ему. Но как писатель, «страдающий избранник», которому открывалось ви́дение «как адских низин, так и небесных вершин» [4, 98], Гоголь восчувствовал и осознал идею духовной личности [5] как жизнеопределяющую для человека, то есть встал на путь глубоко христианского миропонимания, ядром которого является благодатный духовный опыт человека.

В своей духовной интуиции Гоголь прозрел единство времён, вечную духовную координату культуры, сняв напластования, отделяющие человека секуляризованного XIX века от древнерусской культуры, имевшей единый, литургический, центр, позволявший ощутить и осознать реальную связь с трансцендентным миром, высшей духовностью. Тем самым Гоголь открыл одновременно и перспективу движения в будущее.

«Трансцендентный мир (ни в чём земном не выразимый и неосуществимый) – источник непоколебимой веры в действительную силу и реальную правду его (человека) нравственных требований; последнее убежище от всей земной муки и скорби, без которого он бессилен против сомнений и отчаяний, осаждающих его со всех сторон, в его полной непоправимого зла и неправды опытной жизни» [6, 380].

Утилитарно-тенденциозный характер мироотношения человека ведет его к творческому бессилию. «Нельзя понять мир ни в философской мысли, ни в эстетическом созерцании тому, кто в этом мире видит и ценит только средство для осуществления своих собственных практических задач и стремлений» [6, 382].

П. М. Бицилли подчеркивал, что для историка культуры важнейшее значение имеет понимание того, «как в каждую данную эпоху мыслилось отношение к миру и Богу, как оно переживалось и как выражало себя в творчестве. *Это и только это* служит **предметом истории культуры** и вместе с тем основой для её периодизации» [7, 165], а также, добавим, и **типологии.**

Воплощение такой методологии можно увидеть на истолковании историко-культурного значения византийских идейных споров XIV века. В современной гуманитарной науке всё большее распространение получает концепция, согласно

которой столкновение двух разнонаправленных индивидуалистических течений, проявившееся в Византии в исихастских спорах 30-60-х гг. XIV века, положило начало новой эпохи в жизни человечества. Г. М. Прохоров пишет, что исихастские споры «были точкой встречи и расхождения двух европейских Возрождений в самом начале их пути» [8, 8]. XIV век антропоцентричен, то есть это был век гуманистов. Главной проблемой представителей и рационалистического гуманизма и созерцательного исихазма был человек, его природа, его отношение к Богу и миру.

Западный Ренессанс, порожденный внутренней логикой развития европейского Средневековья, став по своему самосознанию возрождением языческой античности, сделал акцент на человеке в его обособленности от Бога, пошёл по внецерковному руслу. Человек Ренессанса «сознавал вою силу, свою самозаконность, даже богоравенство, даруемое процессом творчества» [7, 162]. Отсюда вытекает и рационалистическая секуляризация как желание творить без божественного участия.

Православное Возрождение шло по церковному пути. Исихасты дали творческий синтез византийской культуры, преемственно воспринятый Древней Русью, возжегшей, как писал П. А. Флоренский в статье «Троице-Сергиева Лавра и Россия», «пламя своей лампады от священного огня Византии». Для православной культуры (как церковной, так и светской её формы) сущностное значение имеет феномен «синергии». Это греческое слово (συνεργία) буквально означает взаимодействие, сотрудничество, соработничество, а в свете паламитского учения – синергийное согласование: энергии человеческой, тварной с нетварной божественной энергией. Запад, отвергнувший учение святителя Григория Паламы, отверг и принцип реальности богообщения, богопознания как восприятия божественных энергий (при непознаваемости божественной сущности). Реальное обóжение, как благодатное преображение, было постепенно подменено «подражанием Христу». Но в самой формуле «подражание Христу» уже заложена невозможность реального соединения со Христом [9, 167-168]. Подчеркнём, что богословие св. Григория Паламы выражает характерную сущность православной духовности [10, 51-72].

Синергийность древнерусской православной культуры явилась неотъемлемой составляющей в генетической памяти культуры России последующих эпох. Как конкретно она проявлялась в личности, творчестве и жизни её представителей – это отдельная, специальная тема в исследовании истории русской культуры [11], неразрывно связанная с осмыслением типологического своеобразия православной культуры гуманитарным научным сознанием, в частности – культурологией.

Синергийность может быть рассмотрена как основополагающая метафизическая характеристика типа российской культуры, дающая один из ключей к постижению её сущностного своеобразия и места в мировой истории [13].

Литература

1. *Резник Ю. М.* Наука о культуре: проекты и грани их взаимодействия. // Теория культуры: разнообразие подходов и возможности их интеграции. / Под ред. Ю. М. Резника. – М.: Научно-политическая книга, 2012. – (Актуальная культурология).
2. *Аверинцев С. С.* Византия и Русь: два типы духовности. // Аверинцев С. С. Другой Рим. – СПб.: Амфора, 2005. – С. 315-365.
3. *Успенский Б. А.* Царь и патриарх: харизма власти в России (Византийская модель и её русское переосмысление). – М.,: Языки славянской культуры, 1998.
4. *Панченко А. М.* О специфике славянской цивилизации. // Знамя. – 1992. - № 9. – С. 200-209.
5. *Бердяев Н. А.* Алексей Степанович Хомяков. – Томск: Водолей, 1996.
6. *Ильин И. А.* Гоголь – великий сатирик, романтик и философ жизни. // Полторацкий Н. П. Иван Александрович Ильин. Жизнь, труды, мировоззрение. – Тенефлай, 1989.

7. *Лосский В. Н.* «Личность есть то, что несводимо к природе». // Лосский В. Н. Богословие и боговидение. – М., 2000. – С. 289-302.
8. *Астафьев П. Е.* Вера и знание в единстве мировоззрения. // Астафьев П. Е. Философия нации и единство мировоззрения. – М.: Москва, 2000.
9. *Бицилли П. М.* Место Ренессанса в истории культуры. [Сост., вступ. ст. и коммент. Б. С. Кагановича]. - СПб.: Мифрил, 1996.
10. *Прохоров Г. М.* Культурное своеобразие Куликовской битвы. // ТОДРЛ. – Л., 1979. – Т. 34.
11. *Мартынов В. И.* Культура, иконосфера и богослужебное пение Московской Руси. – М.: Прогресс-традиция. – М., 2000.
12. *Лосский В. Н.* Богословие Света в учении св. Григория Паламы. // Лосский В. Н. По образу и подобию. Изд-во Свято-Владимирского Братства. – М., 1995.
13. [Электронный ресурс]: Ю. Ю. Булычев, А. Л. Казин, А. А. Корольков, А. С. Панарин, игумен Петр (Пиголь), В. Н. Захаров, В. А. Котельников, О. Б. Сокурова, М. А. Некрасова, А. М. Лидов, А. С. Щенков и др.
14. *Скотникова Г. В.* Созвучие вечным смыслам бытия. – СПб: Альфарет, 2012.
15. *Скотникова Г. В.* Византийская традиция в русском самосознании. – СПб.: СПбГУКИ, 2002.
16. *Скотникова Г. В.* Искусство Византии в новой образовательной парадигме. // Проблемы современной науки и образования, 2015, № 3. - С. 104-108.

Проблемы развития спорта высших достижений в Приморском крае

Коростелева А. А.

Коростелева Анна Андреевна / Korosteleva Anna Andreevna – студент, специальность «Организация работы с молодежью», Владивостокский государственный университет экономики и сервиса, г. Владивосток

Аннотация: *в статье рассматриваются наиболее острые проблемы развития спорта высших достижений в Приморском крае. Выносятся конструктивные предложения для устранения данных проблем.*

Abstract*: the article deals with the most pressing problems of high performance sport in the Primorsky Territory. Shall make constructive proposals to eliminate these problems.*

Ключевые слова: *спорт высших достижений, спортивные результаты, развитие спорта, центры спортивной подготовки.*

Keywords: *sports, sports scores, sports development, sports training centers.*

Каждый молодой человек, посвятивший себя занятию каким-либо спортом, всегда мечтает достигнуть самых высоких вершин, завоевать только золотые медали и победить на Олимпийских играх. В Приморском крае в занятия полупрофессиональным спортом вовлечено более 18 тысяч молодых людей, среди них около 3-х тысяч являются победителями и призерами соревнований России, Европы и мира. Достижение высоких спортивных результатов выдающимися спортсменами на всероссийских и международных спортивных соревнованиях оказывает большое влияние на пропаганду здорового образа жизни и популяризацию физической культуры и спорта среди населения Приморского края. Это имеет неоценимое значение для привлечения детей и подростков к занятиям спортом в детско-юношеских спортивных школах, спортивных секциях и спортивных клубах.

Знаменитые спортсмены всегда являются примером для юных спортсменов и ориентиром в достижении цели – спортивного результата.

На сегодняшний день спорт высших достижений - это часть спорта, направленная на достижение спортсменами высоких спортивных результатов на официальных всероссийских спортивных соревнованиях и официальных международных спортивных соревнованиях [1]. В Приморском крае спорт высших достижений реализуется в рамках подпрограммы «Развитие спорта высших достижений в Приморском крае» региональной целевой программы «Развитие физической культуры и спорта Приморского края на 2013-2017 годы».

Главной задачей спорта высших достижений является подготовка спортсменов для основного и резервного составов сборных команд Российской Федерации по олимпийским видам спорта и достижение ими высоких спортивных результатов на всероссийских и международных соревнованиях. В Федеральном законе от 4 декабря 2007 года N 329-ФЗ «О физической культуре и спорте в Российской Федерации» подчеркивается, что развитие спорта высших достижений является одной из приоритетных задач государственной политики. Достижения российских спортсменов, в том числе спортсменов Приморского края, на международной арене благотворно влияют на социально-политическую обстановку, получают широкий резонанс в стране, оказывают существенное влияние на консолидацию общества и патриотическое воспитание подрастающего поколения.

Развитие спорта высших достижений в Приморском крае опирается на систему подготовки спортивного резерва. Целенаправленную подготовку спортсменов высокого класса в Приморском крае осуществляют краевое государственное автономное учреждение «Центр спортивной подготовки - школа высшего спортивного мастерства» (далее - КГАУ ЦСП-ШВСМ), федеральное государственное образовательное учреждение среднего профессионального образования «Приморское государственное училище олимпийского резерва» (далее - ФГОУ СПО ПГУОР), государственное специализированное автономное учреждение дополнительного образования детей «Краевая комплексная детско-юношеская спортивная школа» (далее - ГСАУ ДОД ККДЮСШ), МОУДОД СДЮШОР «Богатырь» в г. Арсеньеве, а также профессиональные спортивные клубы.

Сложившаяся система подготовки обеспечивает представительство спортсменов Приморского края в составах спортивных сборных команд Российской Федерации. В истории развития спорта высших достижений спортсмены Приморского края неоднократно представляли СССР и РФ на Олимпийских играх.

На основании поручений Президента Российской Федерации Правительством Российской Федерации в 2010 году определены базовые олимпийские виды спорта для каждого субъекта Российской Федерации.

Для Приморского края утвержден перечень из пяти летних видов спорта - бадминтон, гребля на байдарках и каноэ, парусный спорт, тяжелая атлетика, тхэквондо и одного зимнего вида спорта - конькобежный спорт (шорт-трек).

В настоящее время в Приморском крае развиваются 32 вида спорта олимпийской программы, для которых на базе КГУ ЦСП-ШВСМ созданы определенные условия для подготовки и успешного выступления на соревнованиях различного уровня - это гребля на байдарках и каноэ, тяжелая атлетика, легкая атлетика, бокс, плавание, бадминтон, парусный спорт и другие. Одной из главных задач является развитие зимних видов спорта в Приморском крае. С 2010 года в Приморском крае создаются условия для развития шорт-трека - одного из наиболее медалеемких видов спорта, проведение семинаров для подготовки тренеров, открытие отделения шорт-трека в ГСУ ДОД ККДЮСШ, привлечение ведущих российских и зарубежных тренеров и спортсменов, способных представлять Приморский край на соревнованиях всероссийского и международного масштаба.

Вместе с тем процесс подготовки спортсменов высокого класса имеет ряд существенных проблем:

- дефицит квалифицированных специалистов в области физической культуры и спорта, а также отсутствие специализированных детско-юношеских спортивных школ по олимпийским видам спорта затрудняет проведение качественного отбора перспективной молодежи для дальнейшего повышения спортивного мастерства;

- оснащенность школ спортивным инвентарем и оборудованием не соответствует современным требованиям, недостаточное финансирование не позволяет приобретать высококачественный инвентарь для повышения мастерства и увеличения результативности спортсменов;

- существующая спортивная база Приморского края требует реконструкции и оборудования современными спортивными и научно-исследовательскими средствами для проведения объективного оперативного комплексного контроля за физическим, функциональным, психологическим состоянием спортсменов;

- ежегодно уменьшается доля расходов спортивных школ на учебно-спортивную работу, что не позволяет спортсменам участвовать в рейтинговых соревнованиях;

- на низком уровне остается применение методов восстановления спортсменов после больших физических и психо-эмоциональных нагрузок;

- недостаточно проработан механизм социальной защищенности спортсменов и тренеров, в том числе уровень заработной платы, жилищные условия. В итоге перспективные спортсмены вынуждены уезжать в другие регионы, предлагающие более выгодные финансовые и социальные условия.

Приморский край находиться в отдаленном от Москвы регионе. А все основные УТС и международные соревнования проводятся в европейской части страны и за рубежом. В среднем на одного спортсмена на проезд до Москвы и обратно тратится от 20 до 40 тысяч рублей.

Ежемесячно на командирование до Москвы членов сборных команд страны и кандидатов Краевой центр спортивной подготовки расходует около 600 тысяч рублей. Это, в основном, такие виды как: гребля на байдарках и каноэ, плаванье, хоккей, баскетбол и футбол. Но ведущие спортсмены по другим видам спорта, других спортивных школ и клубов также участвуют в международных соревнованиях. Получается, почти все средства краевого бюджета, выделяемые на спорт, тратятся на проезд. А сколько можно было бы на эти деньги провести спортивных мероприятий или вложить в развитие спортивной материальной базы. Если бы была возможность выделения средств из государственного бюджета на бесплатный или льготный проезд членов сборной России, кандидатов в члены сборной и команд субъектов Российской Федерации, это значительно повысило бы численность участников региональных, всероссийских и международных участников соревнований, ведь многим спортсменам приходится отказываться от участия в соревнованиях из-за невозможности оплатить проезд и проживание.

Следующая проблема в спорте высших достижений на сегодняшний день – это медико-биологическое обеспечение тренировочного и соревновательного процесса.

В развитых странах на достижение высоких спортивных результатов работают целые научно-исследовательские институты. А что выходит на сегодняшний день? Один краевой врачебно-физкультурный диспансер. А для усиления научно-медицинского сопровождения спорта высших достижений Приморья необходимо создать, пусть даже на базе имеющегося краевого врачебно-физкультурного диспансера, научно-медицинский центр, в котором можно было бы отслеживать физическое состояние перспективных спортсменов, членов сборных команд края, кандидатов в члены сборных во время и после тренировок, проводить для них абсолютно бесплатно лечебные и восстановительные мероприятия. Как показывает опыт других регионов, успешным решением в этом направлении является работа со спортсменами в комплексных научных группах. Именно

эти меры позволят предотвратить сбои организма спортсмена в самый ответственный соревновательный период.

Отчасти это приводит к тому, что Приморский край теряет свои позиции в спортивном рейтинге России, а также перспективных спортсменов, так как они лишаются стимула в своем дальнейшем спортивном совершенствовании [2].

Таким образом, государственным органам на всех уровнях необходимо реализовать успешное выполнение поставленных задач для решения перечисленных проблем. Для дальнейшего укрепления спортивной материальной базы я предлагаю разрабатывать и реализовывать механизмы государственно-частного партнерства, привлекать профессиональные частные управляющие компании, разрабатывать инвест-проекты и бизнес-планы. Также можно сказать несколько слов о маркетинге и рекламе. Без грамотно разработанной и реализованной маркетинговой стратегии не может быть развития видов спорта - даже самая лучшая Программа, если она не ориентирована на потребителя, не просчитана, не сопровождается тщательно спланированной рекламной компанией, обречена на низкую эффективность реализации. Поэтому необходимо:

- проводить маркетинговые исследования для оценки рыночной ситуации в развитии системы платных услуг, планирования размещения и наполняемости спортивных школ;
- разрабатывать бизнес-планы перед реализацией любых проектов, особенно связанных с реконструкцией и оснащением спортивных объектов;
- размещать заказы на создание и распространение кинематографической, печатной и наглядной продукции, телерадиопрограмм и интернет-ресурсов, отвечающих задачам развития спорта высших достижений.

Если маркетинговые мероприятия будут успешными, то увеличится количество занимающихся, расширится календарь соревнований, и можно уже будет добывать средства для привлечения в спортивную сферу высококвалифицированных специалистов, для улучшения бюджетного финансирования юных спортсменов, что расширит возможности отбора наиболее талантливых в сборные команды.

Литература

1. Федеральный закон от 04.12.2007 N 329-ФЗ (ред. от 28.07.2012, с изм. от 03.12.2012) «О физической культуре и спорте в Российской Федерации».
2. РЦП «Развитие физической культуры и спорта Приморского края на 2013-2017 годы», подпрограмма № 3 «Развитие спорта высших достижений в Приморском крае», от 21 января 2014 года N 9-па.

Проблемы реализации и направления развития государственной политики в сфере культуры Приморского края
Федотов В. В.

Федотов Виктор Викторович / Fedotov Viktor Viktorovich – студент,
кафедра государственного и муниципального управления и права,
Владивостокский государственный университет экономики и сервиса, г. Владивосток

Аннотация: *актуальность темы исследования заключается в том, что для правильного осуществления поставленных перед сферой культуры задач требуется четкий и глубокий подход к пониманию сущности, целей и механизма реализации культурной политики, а также элементов, ее составляющих.*
Abstract: *background research is that for the proper fulfillment of the tasks before the sphere of culture requires a clear and in-depth approach to understanding the nature, objectives and mechanism for the implementation of cultural policies, as well as the elements comprising it.*

Ключевые слова: *культура, политика, модернизация, библиобус.*
Keywords: *culture, politics, modernization, mobile library.*

Необходимо констатировать, что единая, целенаправленная государственная культурная политика в России не сформирована.

Об этом свидетельствуют основополагающие нормативно-правовые документы: в стране нет закона о культуре, в Концепции долгосрочного социально-экономического развития Российской Федерации на период до 2020 г. вопросы культуры практически не затронуты.

В свете международных сопоставлений Россия демонстрирует резкое отставание расходов на культуру и искусство в расчете на душу населения. Так, по данным Евростата за 2012 г., Россия тратит на культуру 59 евро на человека в год и находится в конце перечня из 23 европейских стран, опередив лишь Португалию, Болгарию и Грецию. Мы отстаем от уровня подушевого финансирования культуры в Норвегии в 6 раз, Франции и Швеции – в 4 раза, Финляндии – почти в 3,5 раза, Германии – более чем в 2 раза.

Но самые негативные факторы, влияющие на сферу культуры – это результаты административной реформы местного самоуправления и бюджетной реформы.

В соответствии со 131 Федеральным законом, вопросы развития культуры были разделены на региональный, районный и поселенческие уровни. И это, к сожалению, привело к децентрализации системы управления сферой культуры, а также к тому, что сеть учреждений культуры резко сократилась, создался «порочный круг» недофинансирования отрасли; инфраструктура (особенно Дома Культуры) не отвечает стандартам нового времени, социальный статус работников культуры и искусства крайне снизился, что негативно сказалось на возрастном и гендерном составе отрасли: это старение кадров, доминирование «женских» профессий.

Между тем возможности для роста внебюджетных доходов организаций культуры очень ограничены: рост цен может привести к сокращению доступности культурных ценностей для широких слоев населения, в том числе из-за низкой платежеспособности большинства приморцев. Кроме того, если организации культуры, расположенные в городах и крупных районных центрах, могут и должны стремиться к увеличению внебюджетных доходов путем расширения спектра платных услуг, то для сельских учреждений это практически невозможно.

Из-за удаленности некоторых районов существует большая транспортная проблема. Многие жители края не имеют возможности добраться до очагов культуры. У глав муниципальных образований больше возможностей для реализации

полномочий в области культуры - даже если в каком-то селе нет клуба или библиотеки, глава района сможет осуществлять полномочия по обеспечению досуга населения путем, к примеру, организации выездных концертов, временных пунктов выдачи литературы, централизованного привоза людей на крупные мероприятия и так далее. А главы поселений, в которых нет ни одного работника культуры и ни одного учреждения, просто не исполняют свои полномочия.

Многие годы учреждения культуры не ремонтировались, находятся в ветхом состоянии как недвижимое имущество, так и внутреннее оснащение. В некоторых учреждениях можно встретить технику образца 60-х годов прошлого столетия, которая не подходит для осуществления нормального функционирования в настоящее время.

Совершенно очевидно, что в современных реалиях – в условиях модернизации российского государства - необходимо выстраивание новой культурной политики. В настоящее время вынесен на общественное обсуждение проект Основ государственной культурной политики, разработанный по поручению Президента России Владимира Путина.

Инициатива регионов является важнейшей отправной точкой для процессов обновления инструментов и форм культурной политики ради целей, поставленных «Основами государственной культурной политики».

В существующем нормативно-правовом поле единственным механизмом поддержки муниципальных учреждений культуры из краевого и федерального бюджетов является программный метод.

По результатам рабочих поездок в муниципальные образования, Губернатором края даны поручения предоставить муниципальным образованиям субсидии из краевого бюджета на ремонт «теплого контура» (замена окон и ремонт кровли) и строительство учреждений культуры (15 млн. рублей). Был разработан упрощенный порядок получения субсидий, чтобы максимально большее количество районов и городов смогли получить данные средства.

Реструктуризация и модернизация отрасли требуют новой системы управления учреждениями культуры. Необходимо сосредоточить усилия на совершенствовании форм проектной деятельности учреждений, обучение методикам применения эффективного менеджмента, привлечение финансовых средств за счет грантов, федеральных программ, спонсоров.

Сейчас на уровень муниципалитетов переданы все поселенческие библиотеки. С появлением Интернета библиотека стала лишь одним из многих источников знаний. Поэтому сегодня библиотеки должны двигаться в сторону многофункциональности. Примером расширения функций библиотек могут служить программы превращения библиотек в центры деловой, правовой и социально значимой информации.

Новым направлением в сфере библиотечного обслуживания небольших поселений является появление мобильных решений – в частности, так называемых библиобусов. Это специализированный автомобиль с книжным фондом и точкой выхода в интернет. Содержание библиомобиля намного дешевле, чем сети библиотек, а функции он может выполнять те же.

То же касается и учреждений клубного типа. Во многих поселениях здания домов культуры слишком большие и эксплуатируются не в полном объеме.

В некоторых случаях вместо проведения ремонтных работ в слишком большом, либо ветхом помещении, целесообразнее возведение быстровозводимых трансформирующихся модульных зданий для дальнейшего создания в них многофункциональных культурных центров. В подобных зданиях могут быть помещения, в которых бы велась кружковая работа, размещались музейные комнаты, библиотеки, выставочные пространства, компьютерные классы и др. При необходимости отдельные площади можно объединять, образуя зрительный зал.

Содержание таких зданий является намного экономичней многих существующих, возведение же подобных конструкций не несет больших финансовых затрат.

В заключение хотелось бы отметить, что все озвученные проблемы являются системными, они характерны почти для всех регионов России, соответственно должны решаться не на уровне субъекта, а на федеральном уровне. В конце декабря 2014 года состоялось совместное заседание Государственного совета Российской Федерации и Совета при Президенте Российской Федерации по культуре и искусству, где был рассмотрен вопрос «О государственной культурной политике».

В качестве предложения от Приморского края была обозначена необходимость разработки масштабного проекта, который позволит сформировать систему, позволяющую поэтапно и дифференцированно внедрять в повседневную практику преобразования в сфере культуры с учетом современных потребностей, системы расселения, местной экономической и социокультурной ситуации. Причем при разработке подобного проекта необходимо основной акцент сделать на поддержку муниципальных учреждений культуры с целью создания на их базе саморазвивающихся, конкурентоспособных организаций, создающих максимальные условия для удовлетворения изменившихся запросов потребителей культурных услуг.

Для достижения этой цели предлагается в первые три года из федерального бюджета предоставить средства, необходимые для комплексного решения основных проблемных вопросов в сфере культуры и формирования ресурсной базы отрасли регионов.

Анализируя возможности и угрозы в решении задач, обозначенных в основах государственной культурной политики, становится понятно, что государство рассчитывает на грамотных творческих специалистов, способных гибко и оперативно реагировать на вызовы внешней среды. А эти вызовы таковы, что успеха не сможет добиться специалист без управленческих знаний, без маркетинга, навыков проектирования и понимания перспектив развития культуры. Это особенно важно в свете реализации федеральных и региональных проектов, нацеленных на повышение эффективности в области культуры и на совершенствование социальной сферы [1].

Литература

1. *Калинин В. В.* К вопросу о подготовке кадров для социально-культурной сферы Рязанской области. [Электронный ресурс]: Электронный ежемесячный научно-практический журнал Культура и образование. URL: http://vestnik-rzi.ru/2014/11/2808 (дата обращения: 01.06.2015).